Manual del usuario DS-760/DS-860

Contenido

Manual del usuario DS-760/DS-860 ..... **7**
Características generales del escáner **8**
Ubicación de los componentes del escáner 8
Partes del escáner 9
Botones e indicadores del escáner 11
Palanca de separación del papel 12
Piezas del escáner Epson que pueden ser reemplazadas por el usuario 13
Cómo cambiar el ajuste del temporizador de apagado 14
Cómo cargar originales **15**
Cómo cargar originales en la bandeja de entrada 15
Cómo cargar originales de varios tamaños en la bandeja de entrada 19
Capacidad de carga para documentos originales 23
Cómo cargar tarjetas de plástico en la bandeja de entrada 25
Capacidad de carga de tarjetas de plástico 29
Cómo cargar documentos especiales 30
Capacidad de carga para originales grandes o gruesos 35
Cómo utilizar la unidad de interfaz de red **37**
Partes de la unidad de interfaz de red 37
Cómo conectar la unidad de interfaz de red 38
Cómo configurar el escaneo en red 38
Cómo escanear a computadoras en red desde la unidad de interfaz de red 40
Cómo escanear **41**
Cómo iniciar un escaneo con un botón del escáner 41
Cómo añadir y asignar trabajos de escaneo 42
Cómo escanear con Document Capture Pro 43
Cómo escanear con Epson Scan 46
Ajustes de imagen disponibles 48
Cómo escanear proyectos especiales 49
Cómo escanear dos originales en una hoja (Juntar Imágenes) 49
Cómo escanear originales de varias páginas como archivos separados 52

Cómo escanear con OCR ... 54
Cómo escanear a un servidor SharePoint o a un servicio en la nube ... 56
Cómo limpiar y transportar el escáner ... 59
Cómo limpiar el escáner ... 59
Cómo limpiar el interior del escáner ... 59
Cómo revisar el contador de los rodillos del escáner ... 62
Cómo reemplazar los rodillos del escáner ... 63
Cómo reemplazar los rodillos de recogida ... 63
Cómo reemplazar los rodillos de separación ... 70
Cómo reiniciar el contador de los rodillos del escáner ... 74
Cómo transportar el escáner ... 75
Solución de problemas ... 77
Estado de los indicadores del escáner ... 77
Solución de problemas de escaneo ... 79
El escáner no se enciende o se apaga inesperadamente ... 79
El botón del escáner no funciona como se esperaba ... 79
El software de escaneo no funciona correctamente ... 80
No puede iniciar el programa Epson Scan ... 80
Los originales no avanzan correctamente en el escáner ... 80
Obstrucción de originales en el escáner ... 81
El escaneo se tarda mucho ... 83
Solución de problemas con la unidad de interfaz de red ... 84
Solución de problemas con la calidad de la imagen escaneada ... 84
La parte posterior de la imagen original aparece en la imagen escaneada ... 85
Los caracteres escaneados están borrosos ... 85
Los caracteres no se reconocen durante la conversión a texto editable (OCR) ... 85
Aparecen patrones ondulados en una imagen ... 86
Aparece una línea de puntos en todas las imágenes escaneadas ... 86
Los bordes de la imagen escaneada se recortan ... 87
Cómo desinstalar el software del escáner ... 87
Dónde obtener ayuda ... 88
Especificaciones técnicas ... 90
Requisitos para un sistema Windows ... 90

Especificaciones generales ... 90
Especificaciones de las dimensiones ... 91
Especificaciones eléctricas ... 91
Especificaciones ambientales ... 92
Especificaciones de la interfaz USB ... 93
Especificaciones de seguridad y homologaciones ... 93
Avisos ... 94
Atención usuarios en la provincia de Buenos Aires, Argentina ... 94
Instrucciones importantes de seguridad ... 94
Restricciones de copiado ... 96
Lapso de tiempo predeterminado para la gestión de energía de los productos Epson ... 97
Marcas comerciales ... 97
Aviso de derechos reservados ... 97
libTIFF Software Acknowledgment ... 98
libjpeg-turbo ... 99
Una nota sobre el uso responsable de los materiales con derechos de autor ... 99
Atribución de derechos reservados ... 100

Manual del usuario DS-760/DS-860

Bienvenido al *Manual del usuario* de los escáneres DS-760/DS-860.

Para una versión PDF imprimible de esta guía, haga clic aquí.

Características generales del escáner

Consulte las siguientes secciones para conocer las características generales de su escáner.

Ubicación de los componentes del escáner
Piezas del escáner Epson que pueden ser reemplazadas por el usuario
Cómo cambiar el ajuste del temporizador de apagado

Ubicación de los componentes del escáner

Consulte las siguientes secciones para identificar los componentes de su escáner.

Partes del escáner
Botones e indicadores del escáner
Palanca de separación del papel

Tema principal: Características generales del escáner

Partes del escáner

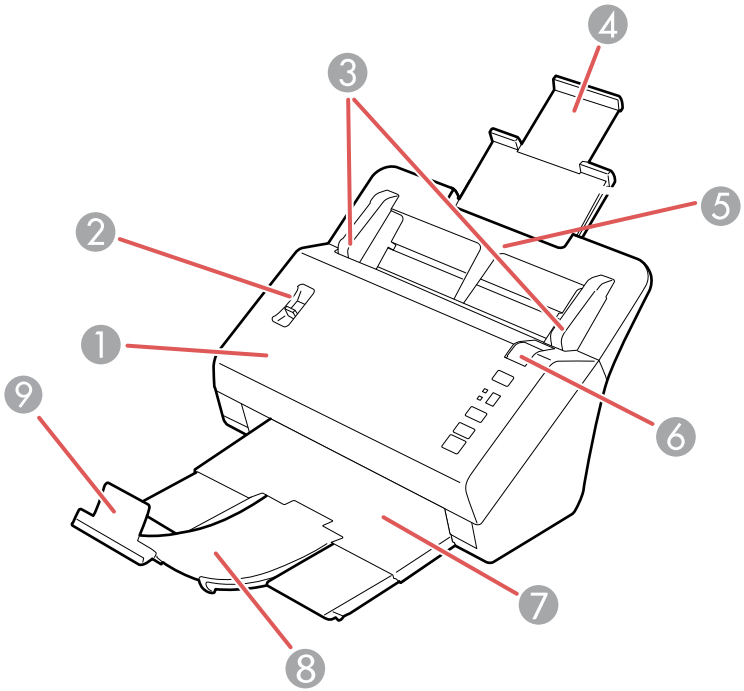

1 Cubierta del escáner
2 Palanca de separación del papel
3 Guías laterales
4 Extensión de la bandeja de entrada
5 Bandeja de entrada
6 Palanca de apertura de la cubierta
7 Bandeja de salida del papel
8 Extensión de la bandeja de salida del papel
9 Parador

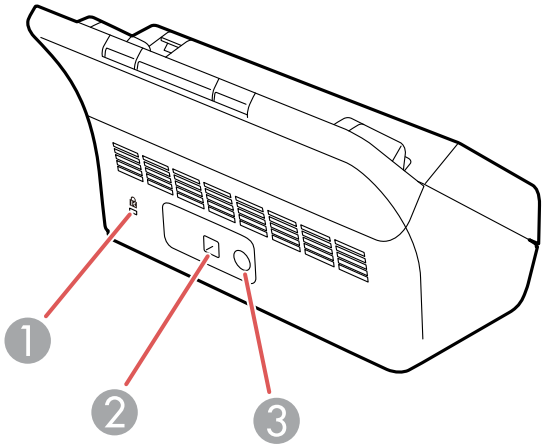

1 Ranura para dispositivo de seguridad Kensington
2 Puerto USB
3 Toma de energía

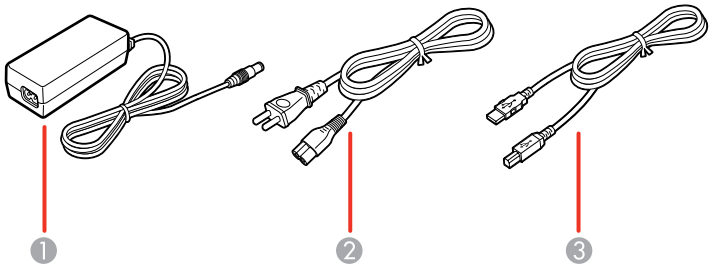

1 Adaptador de CA
2 Cable de alimentación
3 Cable USB

Tema principal: Ubicación de los componentes del escáner

Botones e indicadores del escáner

Botones

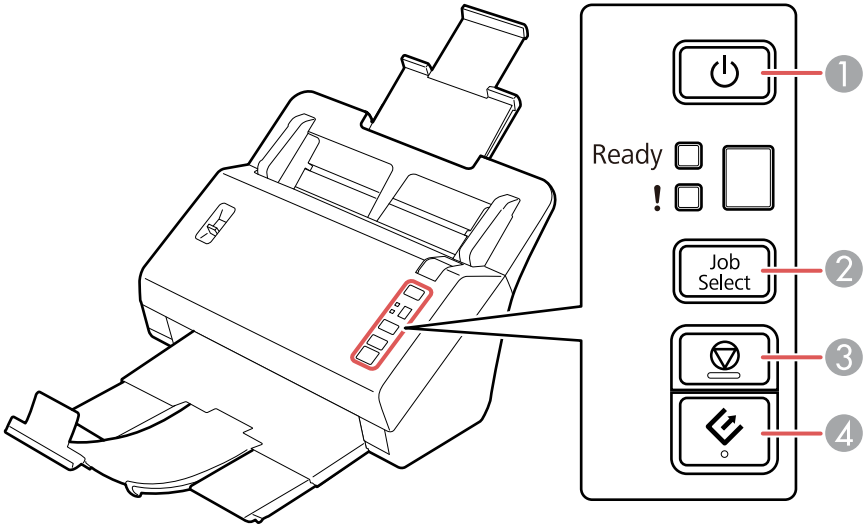

1 Botón ⏻ de encendido

2 Botón **Job Select**

3 Botón ⊘ de cancelar

4 Botón ⇲ de iniciar

Indicadores

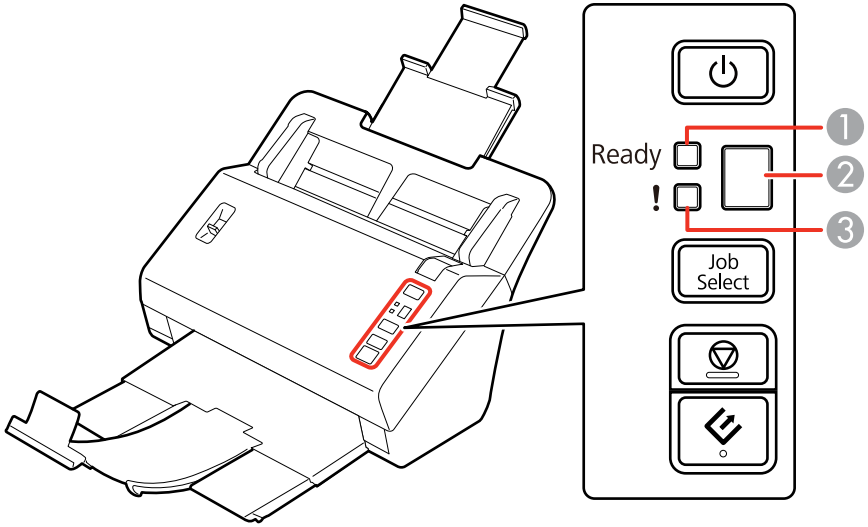

1 Indicador **Ready** (Preparado)

2 Pantalla numérica

3 Indicador **!** de error

Tema principal: Ubicación de los componentes del escáner

Referencias relacionadas

Estado de los indicadores del escáner

Palanca de separación del papel

Puede escanear tarjetas de plástico, documentos doblados, sobres o cualquier documento que requiera una hoja de soporte (no incluida) ajustando la posición de la palanca de separación del papel.

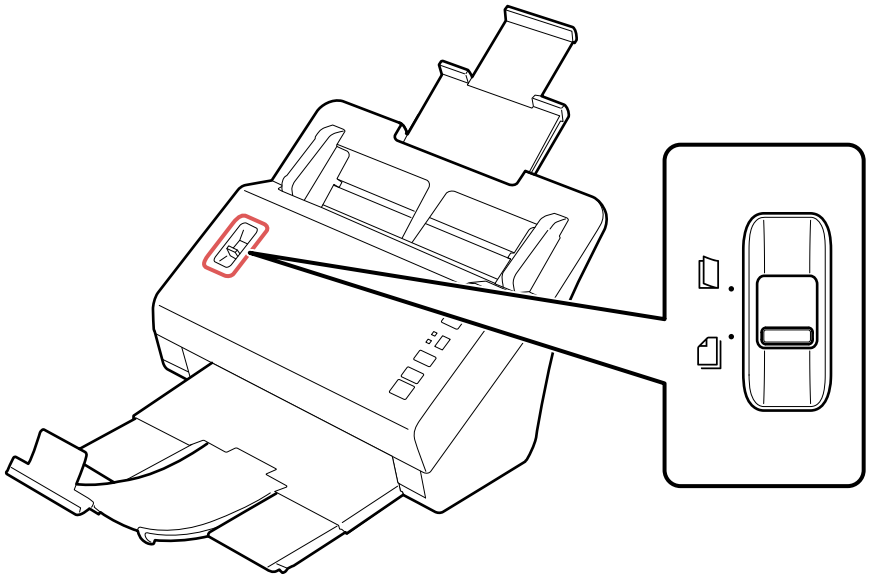

- Coloque la palanca de separación en esta posición solamente cuando vaya a escanear tarjetas de plástico, documentos doblados, sobres o cualquier documento que requiera una hoja de soporte (no incluida).
- Deje la palanca de separación en esta posición cuando vaya a escanear documentos estándares de una o varias páginas para evitar obstrucciones de papel.

Tema principal: Ubicación de los componentes del escáner

Tareas relacionadas

Cómo cargar originales en la bandeja de entrada

Cómo cargar tarjetas de plástico en la bandeja de entrada

Cómo cargar documentos especiales

Piezas del escáner Epson que pueden ser reemplazadas por el usuario

Puede comprar accesorios Epson originales de un distribuidor de productos Epson autorizado. Para encontrar el distribuidor más cercano, visite la página global.latin.epson.com o llame a la oficina de ventas de Epson más cercana.

Pieza	Código
Unidad de interfaz de red	B12B808441
Hoja de soporte	B12B813431
Kit de montaje del rodillo	B12B813581

Tema principal: Características generales del escáner

Cómo cambiar el ajuste del temporizador de apagado

Puede utilizar la utilidad Ajustes Epson Scan para establecer cuánto tiempo tiene que estar inactivo el escáner antes de que se apague automáticamente.

1. Realice una de las siguientes acciones para acceder a la utilidad Ajustes Epson Scan:
   - **Windows 8.x**: Navegue a la pantalla **Aplicaciones** y seleccione **Ajustes EPSON Scan**.
   - **Windows (otras versiones)**: Haga clic en o en **Inicio**, luego seleccione **Todos los programas** o **Programas**. Seleccione **Epson**, luego seleccione **EPSON Scan** y haga clic en **Ajustes EPSON Scan**.
2. Haga clic en **Ahorro energía**.

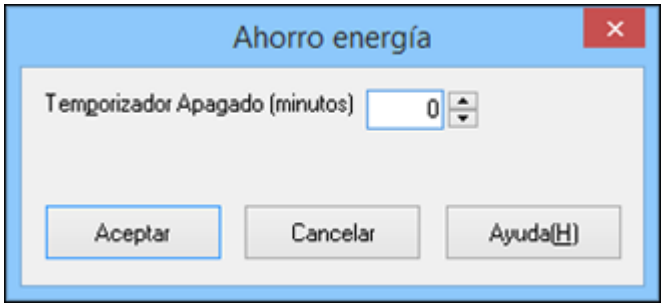

3. Ingrese cuánto tiempo desea que pase antes de que el escáner se apague automáticamente como el ajuste **Temporizador Apagado**. Si ingresa un valor de 0, el escáner no se apagará automáticamente.
4. Haga clic en **Aceptar**.

Tema principal: Características generales del escáner

Cómo cargar originales

Siga las siguientes instrucciones para cargar originales en el escáner.

Cómo cargar originales en la bandeja de entrada
Cómo cargar tarjetas de plástico en la bandeja de entrada
Cómo cargar documentos especiales

Cómo cargar originales en la bandeja de entrada

Puede cargar originales en la bandeja de entrada que cumplen con las especificaciones de documentos.

Precaución: No cargue fotos, documentos originales valiosos u obras de arte directamente en la bandeja de entrada. Esto puede arrugar o dañar el original. Cargue estos originales utilizando una hoja de soporte (no incluida).

1. Tire de la extensión de la bandeja de entrada hacia arriba, extienda la bandeja de salida del papel y levante el parador.

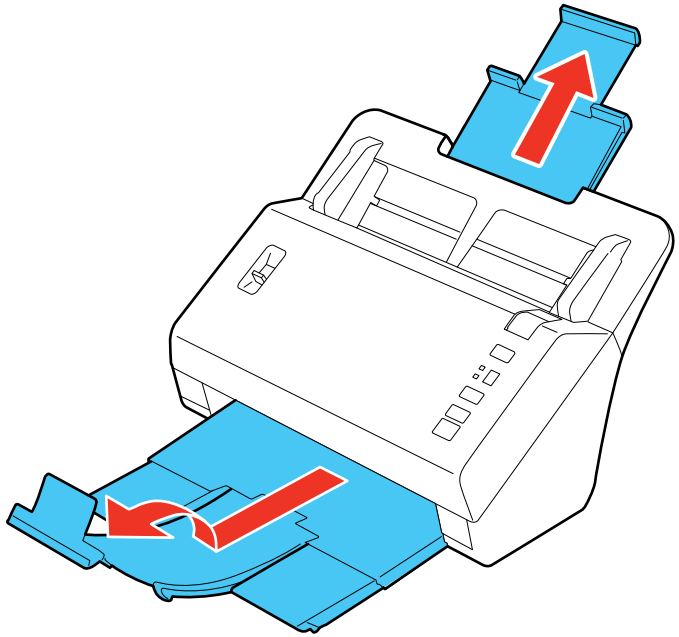

Nota: Si está escaneando originales mayores de tamaño Carta (8,5 × 11 pulg. [216 × 279 mm]), no levante el parador.

2. Deslice las guías laterales de la bandeja de entrada completamente hacia afuera.

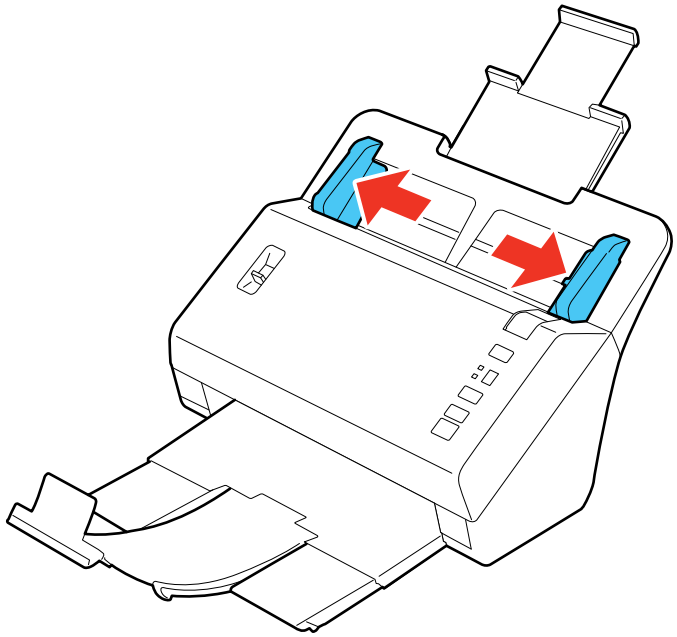

3. Compruebe que la palanca de separación del papel esté en la posición indicada a continuación.

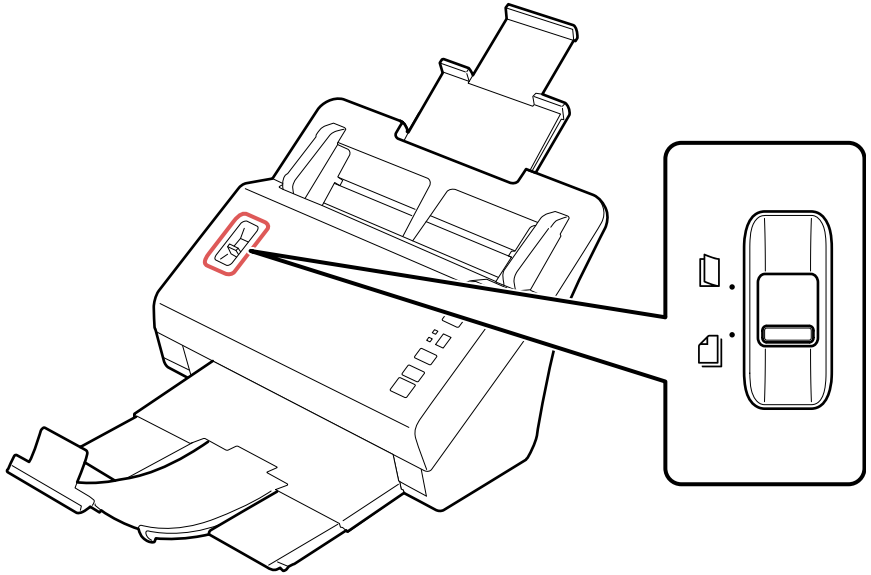

Nota: Para evitar obstrucciones de papel, mantenga la palanca en esta posición para la mayoría de documentos.

4. Si va a cargar un documento de varias páginas, airee las hojas y golpéelas suavemente sobre una superficie plana para emparejar los bordes.

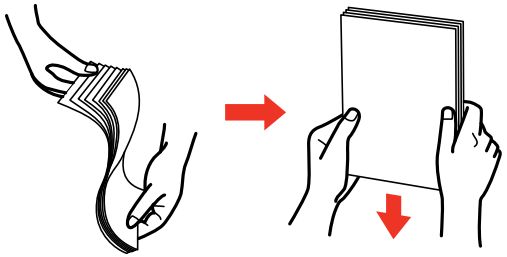

5. Introduzca los originales en la bandeja de entrada, tal como se muestra a continuación, hasta que encuentre resistencia. Asegure que la cara impresa esté boca abajo y colocada de manera que el borde superior ingrese primero.

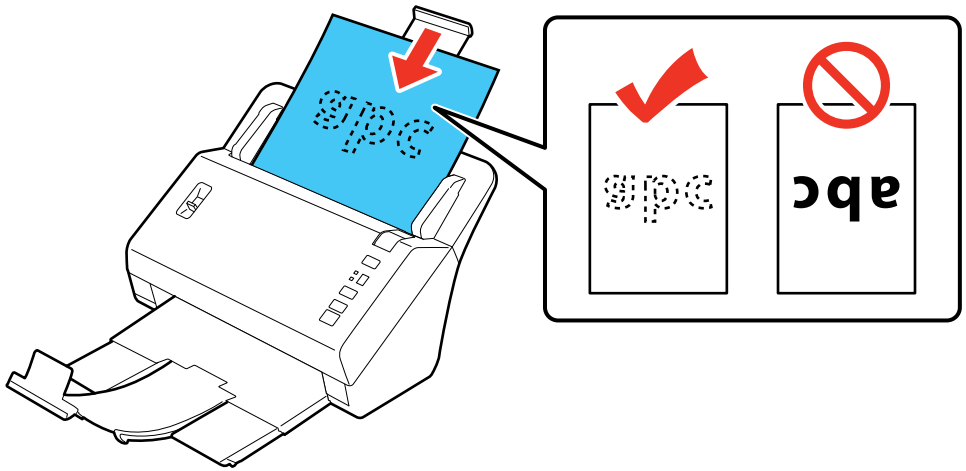

Nota: Si va a cargar una tarjeta de presentación de papel, cárguela en posición horizontal.

6. Deslice las guías laterales contra los bordes del original.

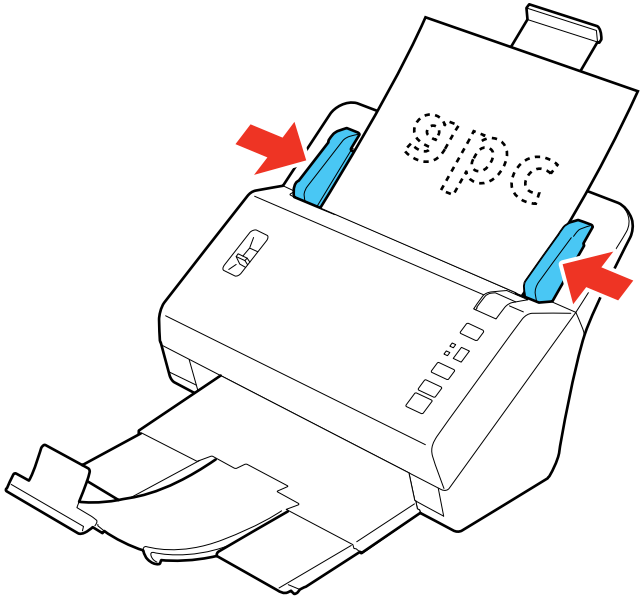

Cómo cargar originales de varios tamaños en la bandeja de entrada

Capacidad de carga para documentos originales

Tema principal: Cómo cargar originales

Referencias relacionadas

Palanca de separación del papel

Cómo cargar originales de varios tamaños en la bandeja de entrada

Puede cargar una variedad de originales de diferentes tamaños en la bandeja de entrada que cumplen con las especificaciones de documentos.

Precaución: No cargue fotos, documentos originales valiosos u obras de arte directamente en la bandeja de entrada. Esto puede arrugar o dañar el original. Cargue estos originales utilizando una hoja de soporte (no incluida).

1. Tire de la extensión de la bandeja de entrada hacia arriba, extienda la bandeja de salida del papel y levante el parador.

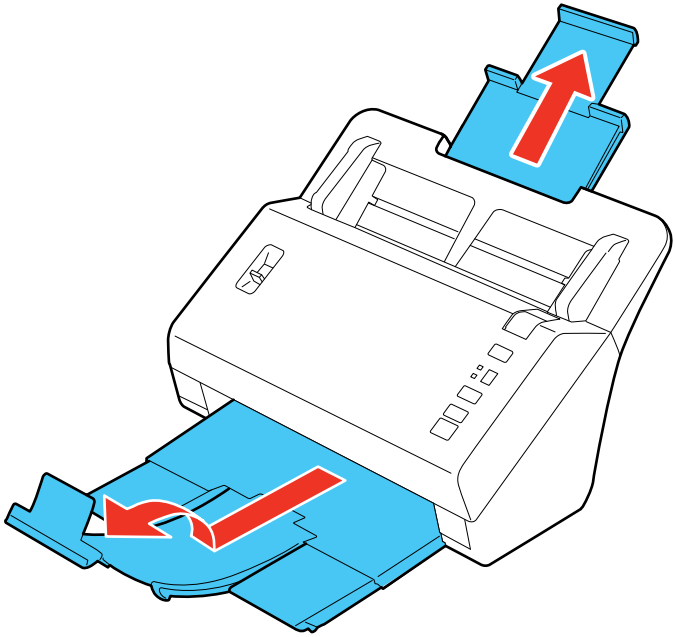

Nota: Si está escaneando originales mayores de tamaño Carta (8,5 × 11 pulg. [216 × 279 mm]), no levante el parador.

2. Deslice las guías laterales de la bandeja de entrada completamente hacia afuera.

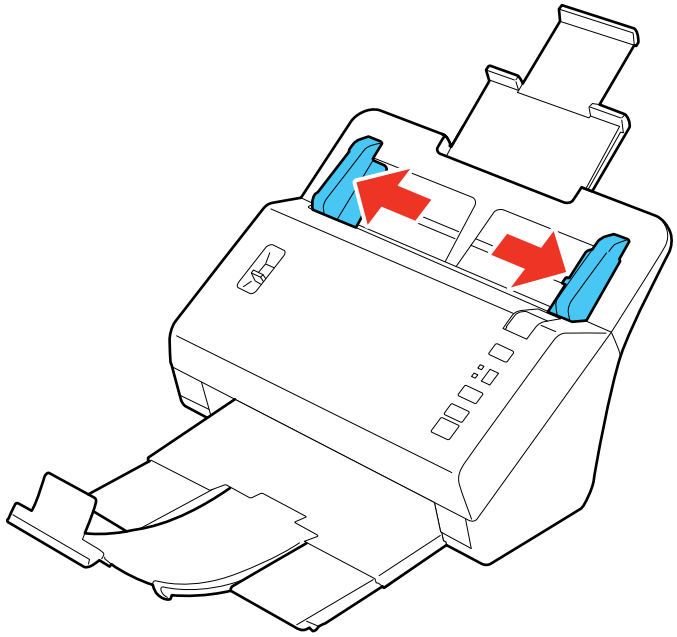

3. Compruebe que la palanca de separación del papel esté en la posición indicada a continuación.

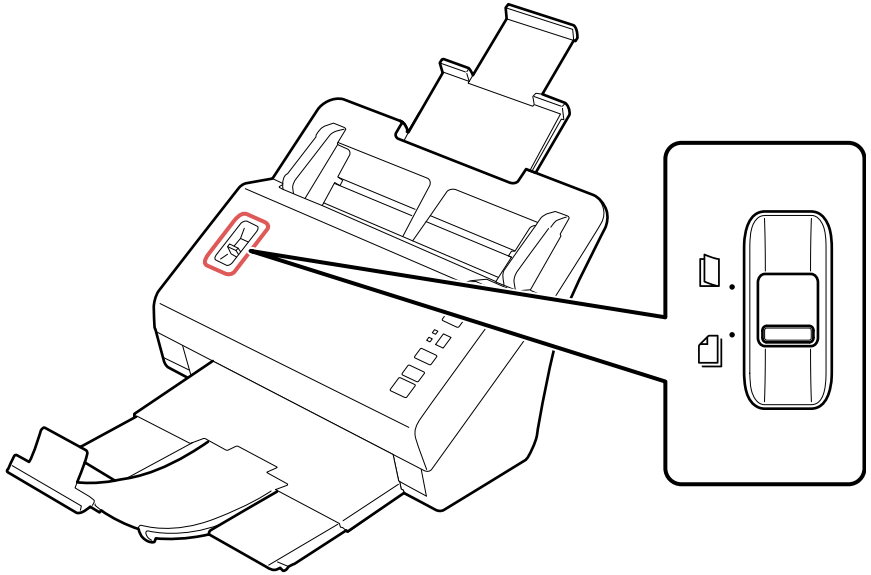

Nota: Para evitar obstrucciones de papel, mantenga la palanca en esta posición para la mayoría de documentos.

4. Cargue los originales en la bandeja de entrada en orden descendente de tamaño, con el más grande atrás y el más pequeño en frente.

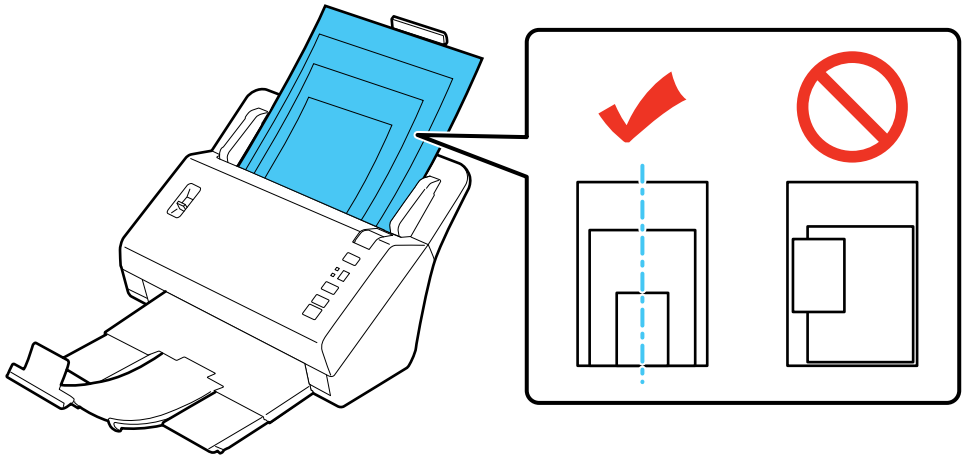

Nota: Si va a cargar una tarjeta de presentación de papel, cárguela en posición horizontal.

5. Deslice las guías laterales contra los bordes del documento más ancho.

Tema principal: Cómo cargar originales en la bandeja de entrada

Capacidad de carga para documentos originales

Puede cargar documentos originales en el escáner que cumplen con las siguientes especificaciones.

Tamaño de papel	Peso del papel	Tipo de papel	Capacidad de carga
Carta (8,5 × 11 pulg. [216 × 279 mm])	10 a 56 lb (40 a 210 g/m²)	Papel normal Papel fino Papel reciclado	10 lb (40 g/m²): 100 hojas 21 lb (80 g/m²): 80 hojas 56 lb (210 g/m²): 30 hojas La capacidad de carga puede variar según el tipo de papel.
A4 (8,3 × 11,7 pulg. [210 × 297 mm])			
Legal (8,5 × 14 pulg. [216 × 357 mm])			
A5 (5,8 × 8,2 pulg. [148 × 210 mm])			
A6 (4,1 × 5,8 pulg. [105 × 148 mm])			
B5 (7,2 × 10,1 pulg. [182 × 257 mm])			
Tarjetas de presentación	Hasta 56 lb (210 g/m²)	Tarjetas de presentación de papel	30 tarjetas cargadas en posición horizontal

Nota: Puede cargar documentos originales de diferentes tamaños, hasta este tamaño: Carta (8,5 × 11 pulg. [216 × 279 mm]). Sin embargo, no cargue originales grandes o gruesos de diferentes tamaños, y tampoco cargue documentos originales valiosos u obras de arte.

Precaución: No cargue los siguientes tipos de originales en el escáner ya que se pueden dañar o dañar el escáner.

- Papel térmico
- Papel recubierto
- Originales con una superficie irregular, como documentos estampados en relieve
- Fotos
- Originales con tinta húmeda
- Originales rotos, enrollados o arrugados
- Originales con grapas o sujetapapeles
- Originales con perforaciones que no sean perforaciones hechas con un perforador estándar

- Originales encuadernados
- Originales con papel carbón
- Transparencias
- Originales satinados
- Papel sin carbón
- Originales perforados
- Originals con etiquetas o adhesivos

Tema principal: Cómo cargar originales en la bandeja de entrada

Cómo cargar tarjetas de plástico en la bandeja de entrada

Puede cargar tarjetas de plástico en la bandeja de entrada que cumplen con las especificaciones de tarjetas.

1. Tire de la extensión de la bandeja de entrada hacia arriba, extienda la bandeja de salida del papel y levante el parador.

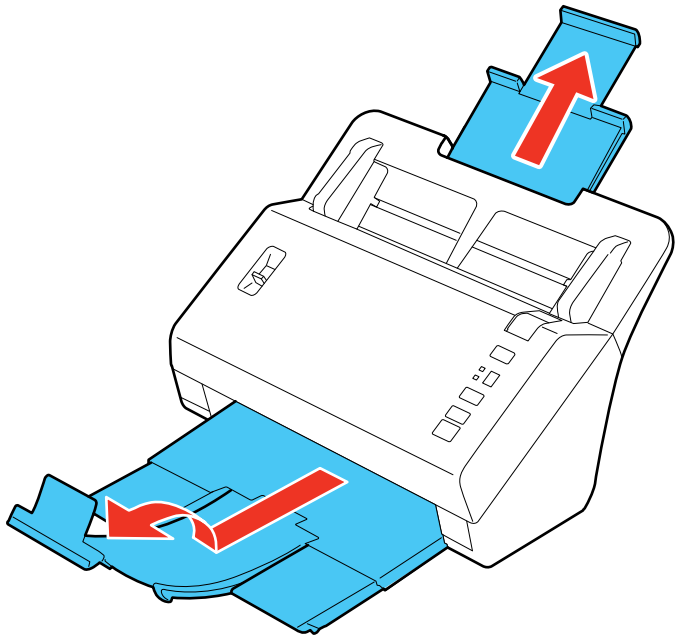

Nota: Si está escaneando originales mayores de tamaño Carta (8,5 × 11 pulg. [216 × 279 mm]), no levante el parador.

2. Deslice las guías laterales de la bandeja de entrada completamente hacia afuera.

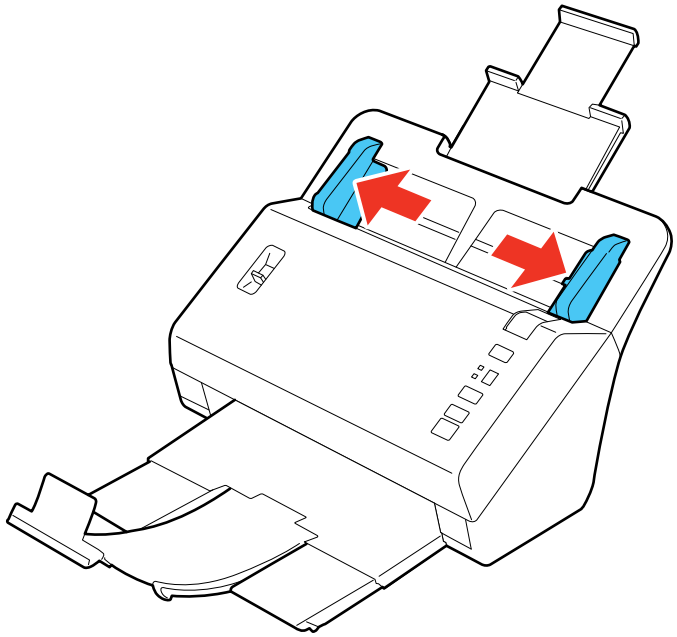

3. Cargue hasta tres tarjetas de plástico estándares horizontalmente en la bandeja de entrada, tal como se muestra a continuación, deslizándolas hacia dentro hasta que encuentre resistencia.

Asegure que la cara impresa esté boca abajo y colocada de manera que el borde superior ingrese primero.

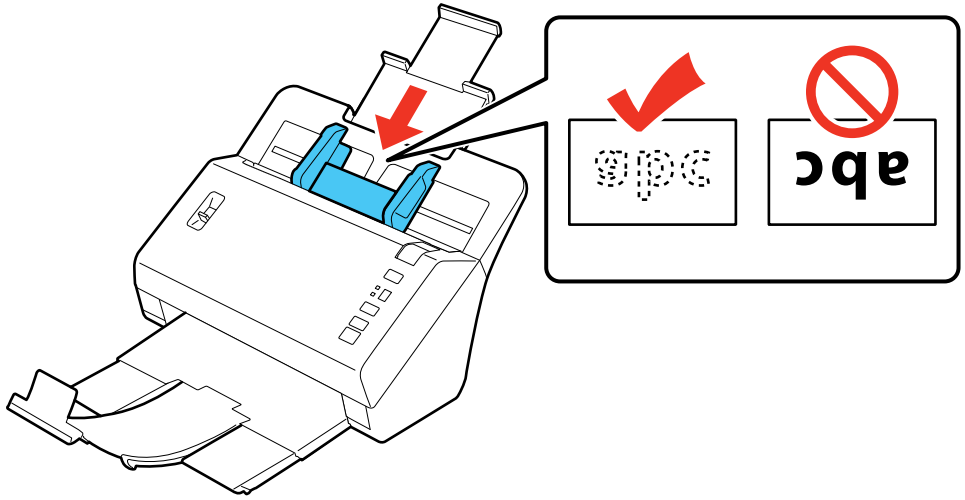

Nota: Solo puede cargar una tarjeta de plástico estampada en relieve. No cargue tarjetas de plástico en posición vertical.

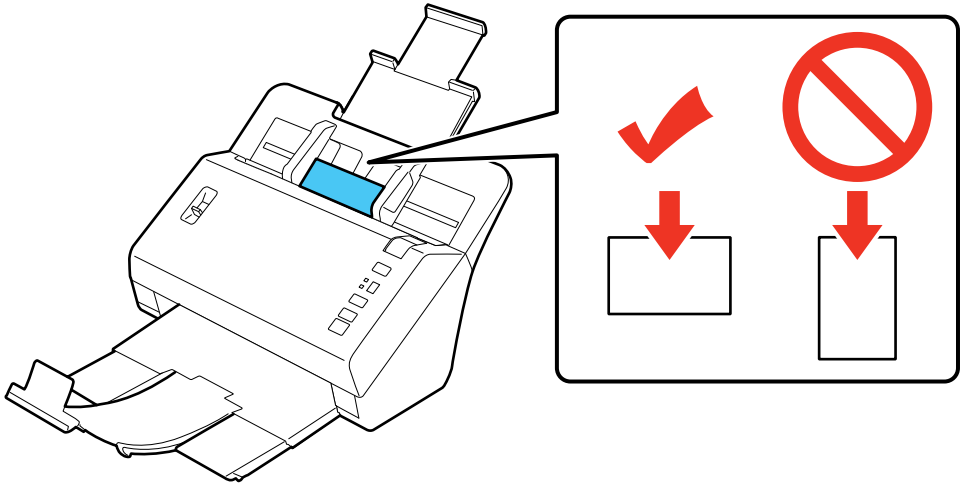

4. Deslice las guías laterales contra los bordes de la tarjeta de plástico.

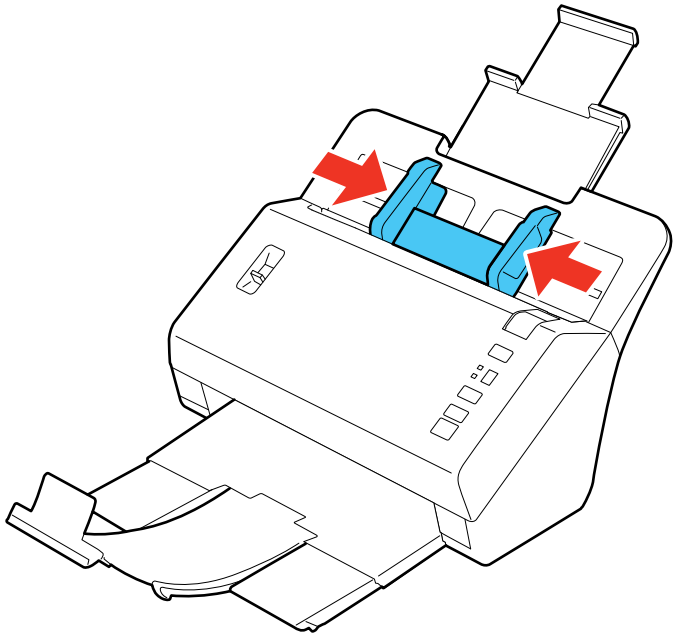

5. Coloque la palanca de separación del papel en la posición indicada a continuación.

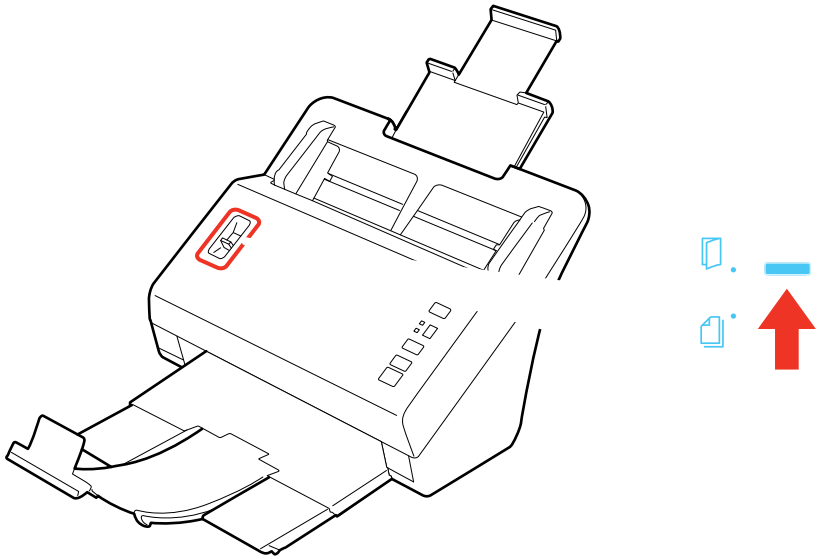

Nota: Para evitar obstrucciones de papel, asegúrese de colocar la palanca de separación del papel en la posición original cuando vaya a escanear documentos estándares de una o varias páginas.

Capacidad de carga de tarjetas de plástico

Tema principal: Cómo cargar originales

Capacidad de carga de tarjetas de plástico

Puede cargar tarjetas de plástico en el escáner que cumplen con las siguientes especificaciones.

Tipo	Tarjetas de plástico, incluyendo tarjetas estampadas en relieve (conforme a la norma ISO7810)
Tamaño	2,1 × 3,3 pulg. (56 × 85,6 mm)
Grosor	Hasta 0,05 pulg. (1,24 mm) de grosor, incluyendo cualquier imagen en relieve
Capacidad de carga	Tarjetas de plástico estándares: 3 Tarjetas de plástico estampadas en relieve: 1

Dirección de carga	Horizontal

Nota: Es posible que las tarjetas de plástico con superficies satinadas no se escaneen correctamente.

Tema principal: Cómo cargar tarjetas de plástico en la bandeja de entrada

Cómo cargar documentos especiales

Puede cargar un solo sobre u original grande, grueso o doblado en la bandeja de entrada. Asegure que el original cumpla con las especificaciones para originales especiales antes de cargarlo.

1. Tire de la extensión de la bandeja de entrada hacia arriba, extienda la bandeja de salida del papel y levante el parador.

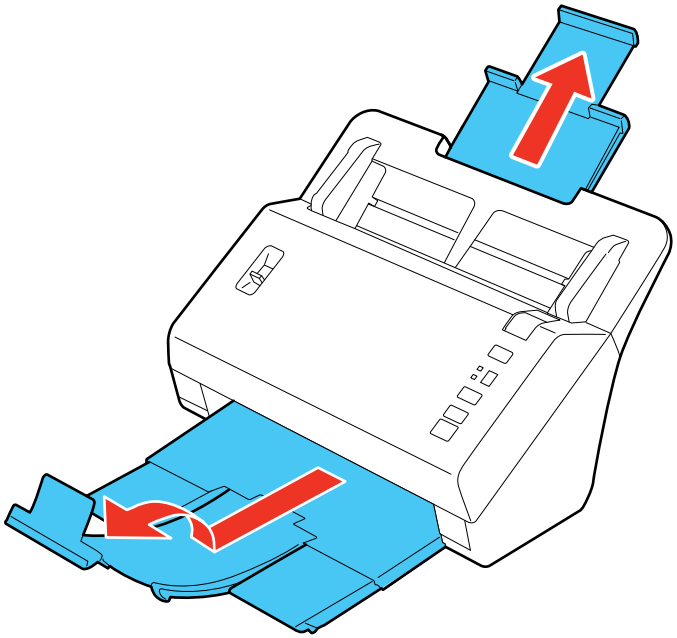

Nota: Si está escaneando originales mayores de tamaño Carta (8,5 × 11 pulg. [216 × 279 mm]), no levante el parador.

2. Deslice las guías laterales de la bandeja de entrada completamente hacia afuera.

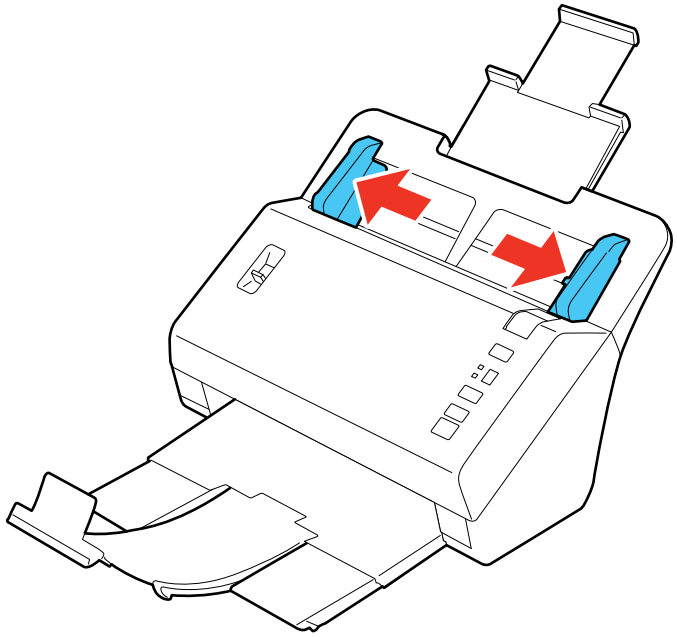

3. Realice una de las siguientes acciones para cargar el original:
   - Cargue un original grande o grueso o un sobre en la bandeja de entrada, tal como se muestra a continuación. Asegure que la cara impresa esté boca abajo y colocada de manera que el borde superior ingrese primero.

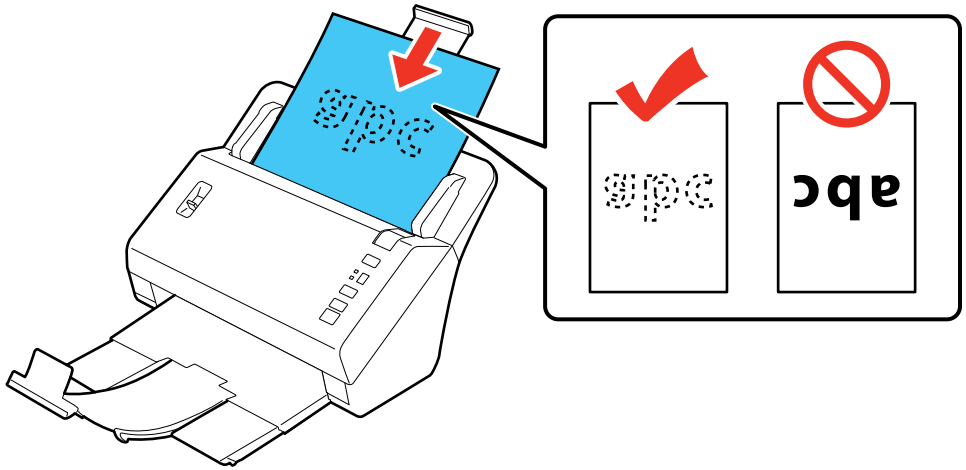

- Para un original doblado, doble y cargue el original, tal como se muestra a continuación.

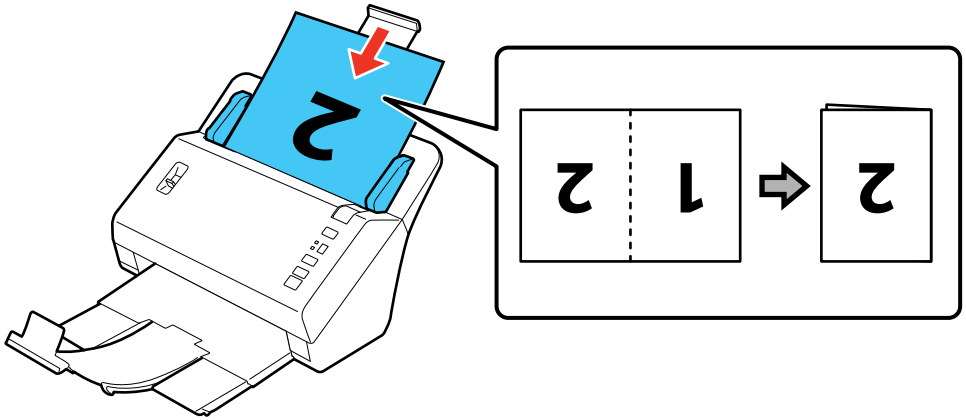

Precaución: No cargue el documento con el lado abierto orientado hacia abajo.

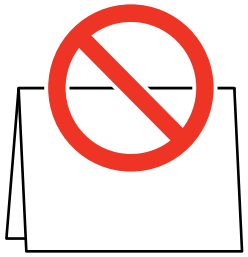

- Para una foto o un original de forma irregular, utilice una hoja de soporte (no incluida) para cargar el documento. Haga lo siguiente para cargar el documento en la hoja de soporte:
  - Si el original es más pequeño que la hoja de soporte, colóquelo en el centro de la hoja con la cara impresa boca abajo y el borde superior orientado hacia la flecha en la hoja.

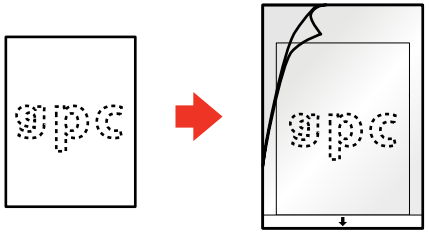

  - Si el original es más grande que la hoja de soporte, dóblelo por la mitad con los lados que va a escanear hacia afuera. Coloque el lado derecho del original con la cara impresa hacia arriba y el borde superior orientado hacia la flecha en la hoja.

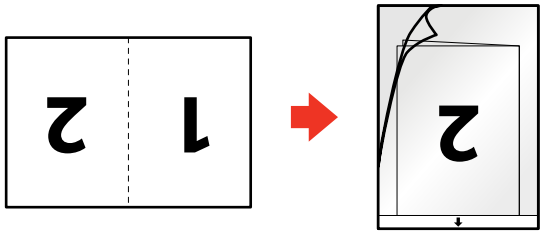

4. Introduzca el original en el escáner hasta que encuentre resistencia.

5. Deslice las guías laterales contra los bordes de la hoja.

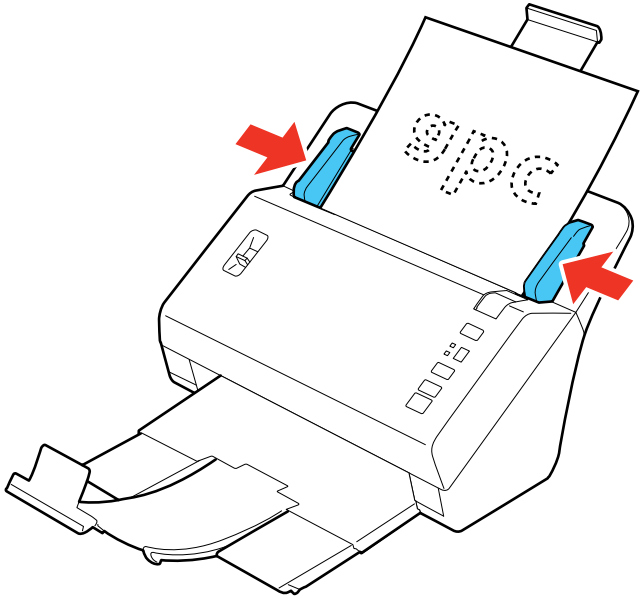

6. Coloque la palanca de separación del papel en la posición indicada a continuación.

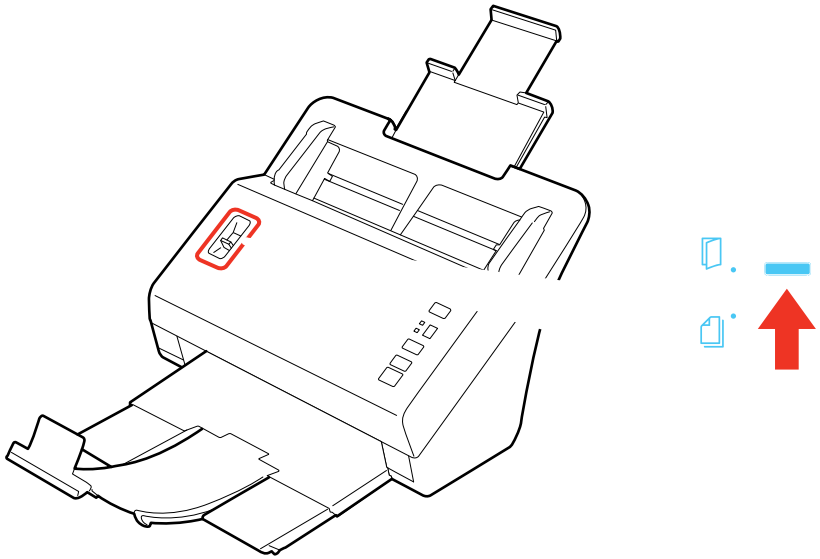

Nota: Para evitar obstrucciones de papel, asegúrese de colocar la palanca de separación del papel en la posición original cuando vaya a escanear documentos normales de una o varias páginas.

Capacidad de carga para originales grandes o gruesos

Tema principal: Cómo cargar originales

Referencias relacionadas

Palanca de separación del papel

Capacidad de carga para originales grandes o gruesos

Puede cargar originales grandes, gruesos o doblados, o sobres en el escáner que cumplen con las siguientes especificaciones.

Nota: Puede cargar solo un original grande, grueso o doblado, o un sobre a la vez.

Tipo de papel	Tamaño de papel	Peso del papel
Papel normal, papel fino o papel reciclado	Anchura: 2,0 a 8,5 pulg. (50,8 a 215,9 mm) Longitud: 2,0 a 120 pulg. (50,8 a 3048 mm)	10 a 56 lb (40 a 210 g/m²)
Papel normal, papel fino o papel reciclado doblado	Tamaño mínimo desdoblado: A6 (4,1 × 5,8 pulg. [105 × 148 mm]) Tamaño máximo desdoblado: A3 (11,7 × 16,5 pulg. [297 × 420 mm])	13 a 35 lb (50 a 130 g/m²)
Sobres	Hasta 0,015 pulg. (0,38 mm) de grosor	—
Originales de forma irregular (cargue solamente en una hoja de soporte)	Hasta este tamaño: A4 (8,3 × 11,7 pulg. [210 × 297 mm])	13 a 35 lb (50 a 130 g/m²)

Tema principal: Cómo cargar documentos especiales

Cómo utilizar la unidad de interfaz de red

Consulte las siguientes secciones para utilizar la unidad de interfaz de red Epson (no incluida) para escanear a través de una red.

Partes de la unidad de interfaz de red
Cómo conectar la unidad de interfaz de red
Cómo configurar el escaneo en red
Cómo escanear a computadoras en red desde la unidad de interfaz de red

Partes de la unidad de interfaz de red

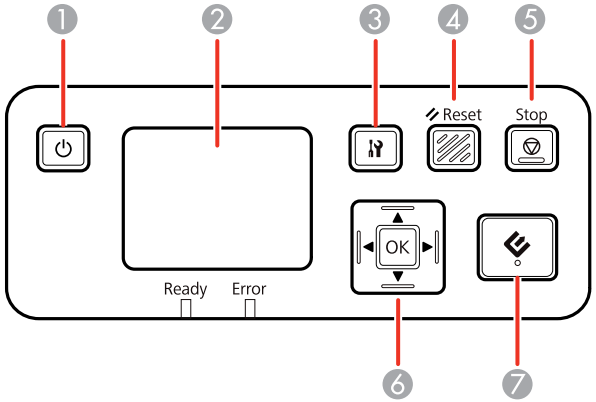

1 Botón ⏻ de encendido (enciende y apaga la unidad)

2 Pantalla LCD (muestra el estado, las operaciones y los mensajes de error)

3 Botón de ajustes (selecciona los ajustes del producto, los ajustes de red y las opciones de mantenimiento)

4 Botón **Reset** (restablece la pantalla inicial de la pantalla LCD)

5 Botón **Stop** (cancela el escaneo)

6 Botón **OK** y flechas (utilice las flechas para resaltar una opción y el botón **OK** para seleccionarla)

7 Botón de iniciar (inicia el escaneo cuando la conexión de red está activada)

Tema principal: Cómo utilizar la unidad de interfaz de red

Cómo conectar la unidad de interfaz de red

Consulte la documentación proporcionada con la unidad de interfaz de red Epson (no incluida) para obtener instrucciones sobre cómo conectarla al escáner.

Tema principal: Cómo utilizar la unidad de interfaz de red

Cómo configurar el escaneo en red

Puede configurar el escaneo en red para su escáner a través de la unidad de interfaz de red Epson (no incluida). Primero, conecte la unidad al escáner y verifique que ambos estén funcionando correctamente. Luego, siga las siguientes instrucciones para configurar computadoras para escanear en red utilizando la utilidad Ajustes Epson Scan.

Nota: Anote la dirección IP o el nombre de host de la unidad de interfaz de red para ingresarlo en los siguientes pasos.

1. Realice una de las siguientes acciones para abrir Ajustes Epson Scan:
   - **Windows 8.x**: Navegue a la pantalla **Aplicaciones** y seleccione **Ajustes EPSON Scan**.
   - **Windows (otras versiones)**: Haga clic en o en **Inicio** > **Todos los programas** o **Programas** > **EPSON** > **EPSON Scan** > **Ajustes EPSON Scan**.
2. Seleccione su escáner en la lista Seleccionar.
3. Seleccione el ajuste **Red** y haga clic en **Añadir**.

   Verá una pantalla como ésta:

4. Realice una de las siguientes acciones:
   - Debajo de **Buscar direcciones**, seleccione la dirección IP de la unidad de interfaz de red y haga clic en **Aceptar**.
   - Seleccione el ajuste **Entrar dirección** e introduzca la dirección IP o el nombre de host de la unidad de interfaz de red y haga clic en **Aceptar**.
5. Haga clic en el botón **Test** para revisar la conexión.

   Verá un mensaje de confirmación.
6. Haga clic en **Aceptar** para guardar los ajustes y cierre la ventana Ajustes Epson Scan.

Tema principal: Cómo utilizar la unidad de interfaz de red

Cómo escanear a computadoras en red desde la unidad de interfaz de red

Puede escanear a una computadora en red directamente desde la unidad de interfaz de red. Primero necesita configurar un trabajo de escaneo en Document Capture Pro y luego seleccionar la computadora a la que desea enviar el archivo escaneado.

1. Inicie un trabajo de escaneo utilizando Document Capture Pro.
2. Pulse el botón **OK** de la unidad de interfaz de red.
3. En la pantalla LCD de la unidad de interfaz de red, seleccione la computadora a la que desea enviar el archivo escaneado y pulse el botón **OK**.

   Nota: Si el escáner es parte de un grupo de trabajo, asegure que la computadora sea parte del mismo grupo de trabajo o no aparecerá en la pantalla LCD.

4. Si configuró una contraseña en Document Capture Pro, introduzca la contraseña cuando se le indique.
5. Seleccione un trabajo de escaneo y pulse el botón **OK**.
6. Pulse el botón ⟐ de iniciar del escáner.

   El original se escanea y el archivo se envía a la computadora en red que seleccionó.

Tema principal: Cómo utilizar la unidad de interfaz de red

Tareas relacionadas

Cómo escanear con Document Capture Pro

Cómo escanear

Puede escanear documentos o fotografías originales y guardarlos como archivos digitales.

Cómo iniciar un escaneo con un botón del escáner
Cómo escanear con Document Capture Pro
Cómo escanear con Epson Scan
Cómo escanear proyectos especiales

Cómo iniciar un escaneo con un botón del escáner

Puede escanear utilizando un botón del escáner. Esto automáticamente inicia el programa de escaneo que tiene asignado al botón.

Su producto automáticamente selecciona los ajustes de escaneo predeterminados adecuados; también puede ver o cambiarlos, según sea necesario.

1. Asegúrese de haber instalado el software del escáner y de haber conectado el escáner a la computadora o a la red.
2. Cargue un original en el escáner.
3. Si asignó varios trabajos al botón ⟐ de iniciar en Document Capture Pro, pulse el botón **Job Select** del escáner hasta que la pantalla numérica del escáner muestre el número del trabajo guardado. Solo puede seleccionar los trabajos del 1 al 9 con el botón **Job Select**.

   Nota: Si el escáner está conectado a través de una red, la pantalla numérica del escáner muestra el símbolo ⊟ y no puede utilizar el botón **Job Select** para seleccionar un trabajo guardado.

4. Pulse el botón ⟐ de iniciar.

   La imagen se escanea y se guarda en la carpeta especificada.

Cómo añadir y asignar trabajos de escaneo

Tema principal: Cómo escanear

Tareas relacionadas

Cómo cargar originales en la bandeja de entrada
Cómo cargar tarjetas de plástico en la bandeja de entrada
Cómo cargar documentos especiales

Cómo añadir y asignar trabajos de escaneo

Puede ver, cambiar o añadir los ajustes de escaneo predeterminados disponibles cuando escanea utilizando el botón de iniciar. Para esto, debe acceder a los trabajos de escaneo en el programa Document Capture Pro.

1. Inicie Document Capture Pro en una computadora conectada al producto.
2. Haga clic en el icono Gestionar trabajo en la barra de tareas ubicada en la parte superior de la ventana.

   Verá la ventana Lista de trabajos que muestra la lista de trabajos de escaneo actual.
3. Si desea añadir un trabajo de escaneo, haga clic en **Añadir**, introduzca un nombre para el trabajo nuevo, seleccione los ajustes según sea necesario y haga clic en **Aceptar**.

   Ahora puede utilizar el trabajo de escaneo nuevo cuando escanea con Document Capture Pro.

   Nota: Consulte la información de Ayuda en Document Capture Pro para obtener detalles.
4. Si desea asignar trabajos de escaneo al botón de iniciar, haga clic en **Ajustes de eventos**.
5. Seleccione los trabajos que desea asignar a cualquiera de los menús desplegables, haga clic en **Aceptar**, luego haga clic en **Aceptar** otra vez.

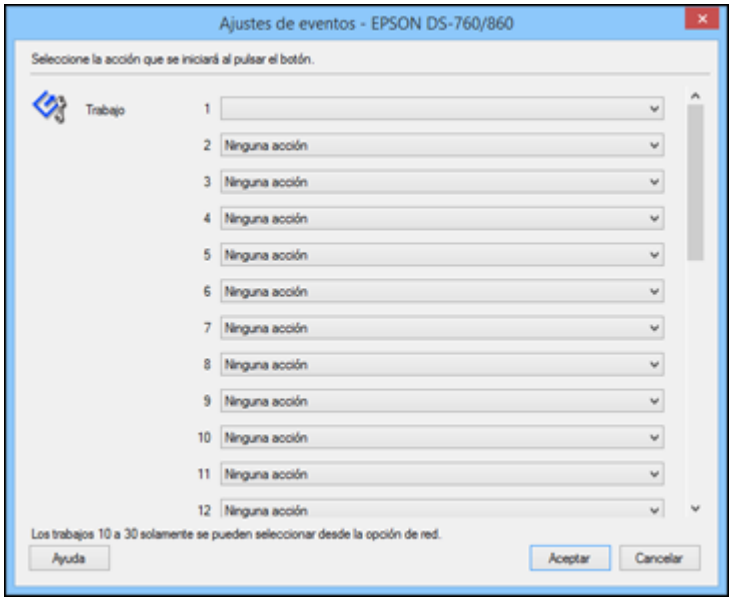

Ahora puede utilizar los trabajos de escaneo añadidos cuando escanea con el botón ⟐ de iniciar. Solo puede seleccionar los trabajos del 1 al 9 con el botón **Job Select** del escáner.

Nota: Si el escáner está conectado a través de una red, la pantalla numérica del escáner muestra el símbolo y no puede utilizar el botón **Job Select** para seleccionar un trabajo guardado.

Tema principal: Cómo iniciar un escaneo con un botón del escáner

Tareas relacionadas

Cómo escanear con Document Capture Pro

Cómo escanear con Document Capture Pro

Cuando escanea con Document Capture Pro, el programa automáticamente guarda el archivo escaneado en la carpeta especificada en su computadora. Puede seleccionar ajustes, previsualizar la imagen y cambiar los ajustes del archivo escaneado, según sea necesario.

1. Cargue el original en el escáner.
2. Realice una de las siguientes acciones para iniciar Document Capture Pro:
   - **Windows 8.x**: Navegue a la pantalla **Aplicaciones** y seleccione **Document Capture Pro**.
   - **Windows (otras versiones)**: Haga clic en o en **Inicio**, luego seleccione **Todos los programas** o **Programas**. Seleccione **EPSON Software**, luego seleccione **Document Capture Pro**.

   Verá una ventana como esta:

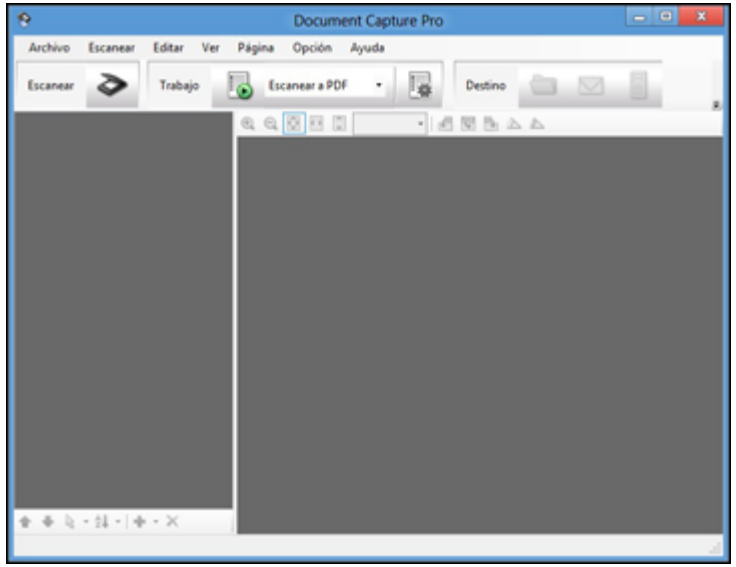

3. Haga clic en el icono **Escanear**.
   Verá una ventana como esta:

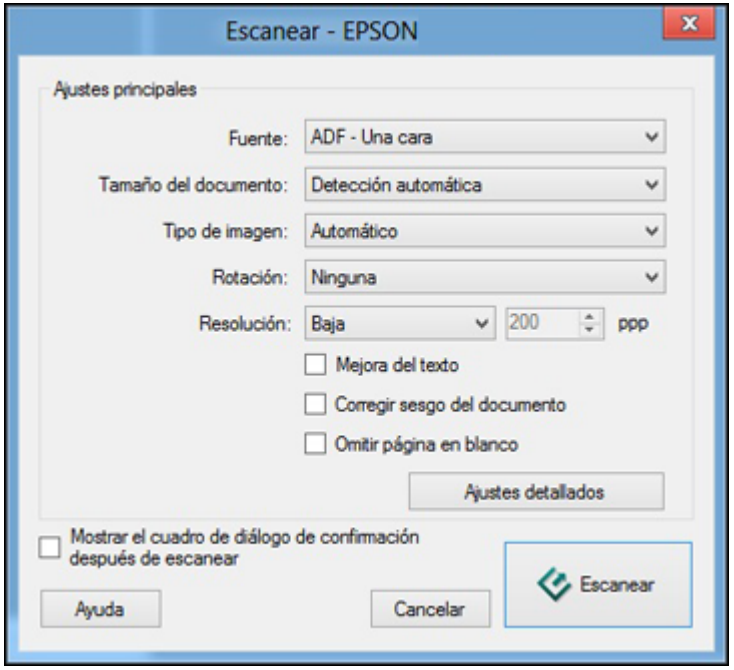

Nota: Si desea utilizar un trabajo de escaneo que creó, selecciónelo de la Lista de trabajos en la ventana Document Capture Pro, haga clic en el botón Iniciar trabajo e ignore el resto de los siguientes pasos.

4. Seleccione los ajustes de escaneo que desea utilizar.

   Nota: Consulte la información de Ayuda en Document Capture Pro para obtener detalles.

5. Si desea seleccionar ajustes de escaneo detallados, haga clic en **Ajustes detallados**. Seleccione los ajustes de escaneo que desea utilizar y haga clic en **Aceptar**.
6. Haga clic en **Escanear**.

   Verá una vista previa del archivo escaneado en la ventana Document Capture Pro.
7. Revise las imágenes escaneadas y edítelas, según sea necesario.

8. Haga clic en uno de los iconos de Destino para elegir dónde desea guardar el archivo escaneado. (Si no puede ver todos los iconos que se muestran a continuación, haga clic en la flecha situada a un lado de los iconos).

Nota: Para organizar los documentos en archivos separados mediante la detección de páginas en blanco o códigos de barras entre las imágenes escaneadas, haga clic en **Ajustes de nombre de archivo** y seleccione **Usar separación trabajos** en la ventana Guardar como o Configuración de transferencia de Document Capture Pro.

9. Haga clic en **Aceptar**, en **Enviar** o en **Imprimir** para guardar el archivo escaneado.

Tema principal: Cómo escanear

Referencias relacionadas

Ajustes de imagen disponibles

Tareas relacionadas

Cómo cargar originales en la bandeja de entrada

Cómo cargar tarjetas de plástico en la bandeja de entrada

Cómo cargar documentos especiales

Cómo añadir y asignar trabajos de escaneo

Cómo escanear originales de varias páginas como archivos separados

Cómo escanear con Epson Scan

Epson Scan automáticamente guarda su archivo escaneado en su computadora en el formato y en la carpeta que especifica. Puede seleccionar ajustes, previsualizar la imagen y cambiar los ajustes del archivo escaneado, según sea necesario.

1. Cargue el original en el escáner.
2. Realice una de las siguientes acciones para iniciar Epson Scan:
   - **Windows 8.x**: Navegue a la pantalla **Aplicaciones** y seleccione **EPSON Scan**.
   - **Windows (otras versiones)**: Haga clic en o en **Inicio**, luego seleccione **Todos los programas** o **Programas**. Seleccione **EPSON**, luego seleccione **EPSON Scan**.

   Verá una ventana como esta:

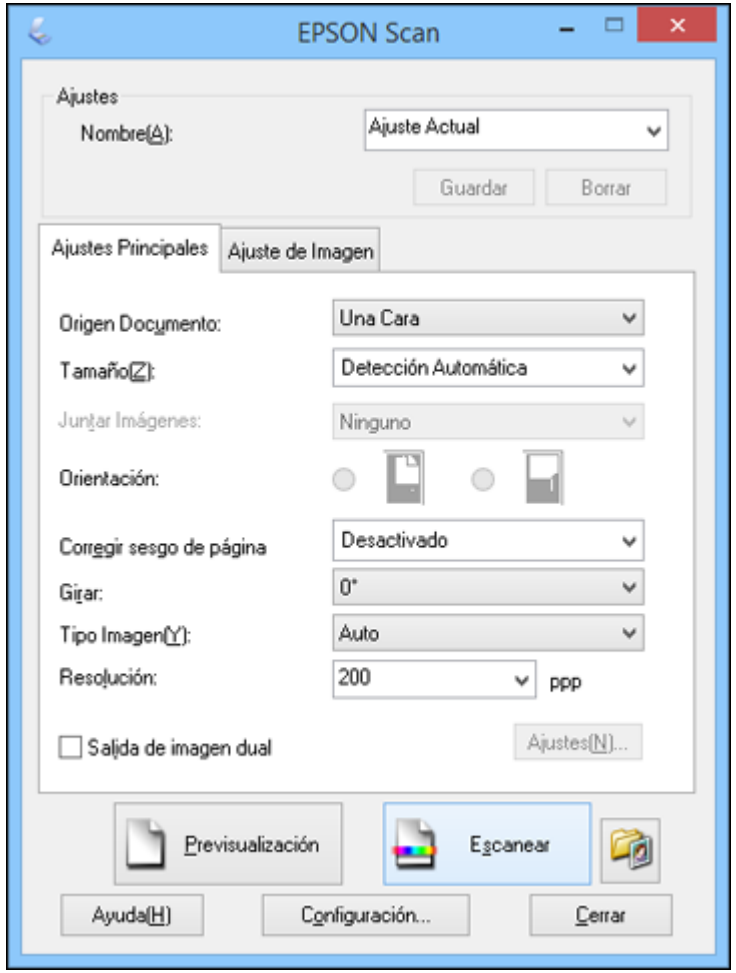

3. Seleccione las opciones para cada uno de los ajustes de escaneo en la pantalla.
4. Si es necesario, haga clic en el botón **Previsualización**.

   Epson Scan genera una vista previa del original y muestra el resultado en otra ventana de previsualización. El escáner también expulsa la página.
5. Vuelva a cargar la página en el escáner.

6. Haga clic en la ficha **Ajuste de Imagen** y seleccione cualquiera de las opciones de ajuste de imagen que desea utilizar. Antes de seleccionar los ajustes, haga clic en la imagen o en el área de escaneo en la ventana de previsualización.
7. Haga clic en **Escanear**.

   Verá la ventana Ajustes de Guardar Archivo.
8. Cambie cualquiera de los ajustes para guardar el archivo y haga clic en **Aceptar**.

Epson Scan escanea el original y guarda el archivo en la carpeta seleccionada o lo abre en su programa de escaneo. Si el archivo se guardó directamente en la computadora, verá el archivo en el Explorador de Windows, desde donde podrá ver e imprimir la imagen.

Ajustes de imagen disponibles

Tema principal: Cómo escanear

Tareas relacionadas

Cómo cargar originales en la bandeja de entrada
Cómo cargar tarjetas de plástico en la bandeja de entrada
Cómo cargar documentos especiales

Ajustes de imagen disponibles

Puede seleccionar estas opciones en la ficha Ajustes de Imagen de Epson Scan.

Nota: Es posible que no todos los ajustes estén disponibles, dependiendo del ajuste Tipo Imagen seleccionado.

Seleccione la casilla de verificación **Opción Imagen** para acceder a ajustes adicionales.

Desenfocar máscara
Define los bordes de ciertas zonas de la imagen. Desactive esta opción si desea dejar los bordes más suaves.

Destramado
Elimina el patrón ondulado que puede aparecer en las áreas de la imagen levemente sombreadas, como en los tonos de piel. Esta opción mejora los resultados al escanear revistas o periódicos. (Los resultados de destramado no aparecen en la imagen de previsualización, solo en la imagen escaneada).

Mejora del texto
Hace más nítida las letras en documentos de texto.

Auto Segmentación de Área
Separa el texto de los gráficos para hacer las imágenes en escala de grises más claras y el reconocimiento de texto más preciso.

Eliminar
El escaneo no detectará el color que selecciona. Este ajuste solamente está disponible si selecciona un ajuste Tipo Imagen de Grises o Blanco y Negro.

Mejora de Color
Mejora los tonos de rojo, verde o azul en la imagen escaneada.

Brillo
Ajusta la claridad y la oscuridad de la imagen escaneada.

Contraste
Ajusta la diferencia entre las áreas claras y oscuras de toda la imagen escaneada.

Tema principal: Cómo escanear con Epson Scan

Cómo escanear proyectos especiales

El software de escaneo de su producto ofrece varias opciones para ayudarle a completar rápidamente proyectos de escaneo especiales.

Cómo escanear dos originales en una hoja (Juntar Imágenes)
Cómo escanear originales de varias páginas como archivos separados
Cómo escanear con OCR
Cómo escanear a un servidor SharePoint o a un servicio en la nube

Tema principal: Cómo escanear

Cómo escanear dos originales en una hoja (Juntar Imágenes)

Puede escanear ambas caras de un original a doble cara o un original doblado con los ajustes Juntar Imágenes de Epson Scan.

1. Cargue el original en el escáner.
2. Realice una de las siguientes acciones para iniciar Document Capture Pro:
   - **Windows 8.x**: Navegue a la pantalla **Aplicaciones** y seleccione **Document Capture Pro**.
   - **Windows (otras versiones)**: Haga clic en o en **Inicio**, luego seleccione **Todos los programas** o **Programas**. Seleccione **EPSON Software**, luego seleccione **Document Capture Pro**.

   Verá esta ventana:

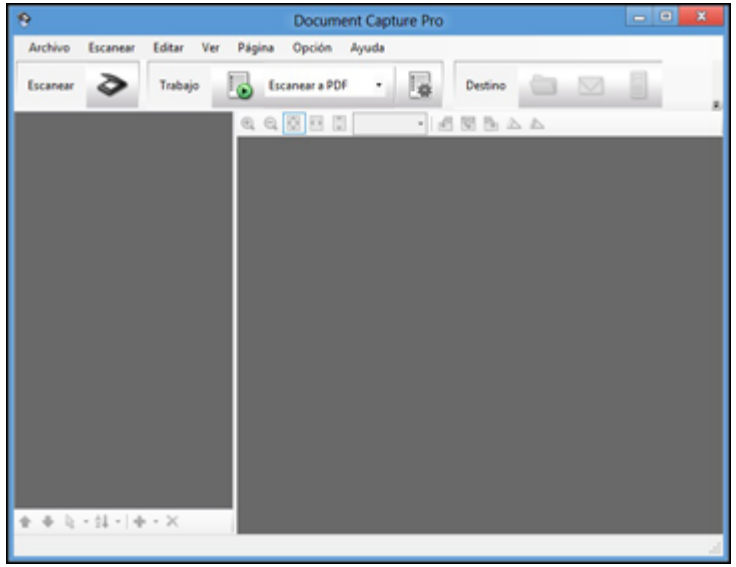

3. Haga clic en el icono **Escanear**, luego haga clic en **Ajustes detallados**.
   Verá una ventana de Epson Scan como esta:

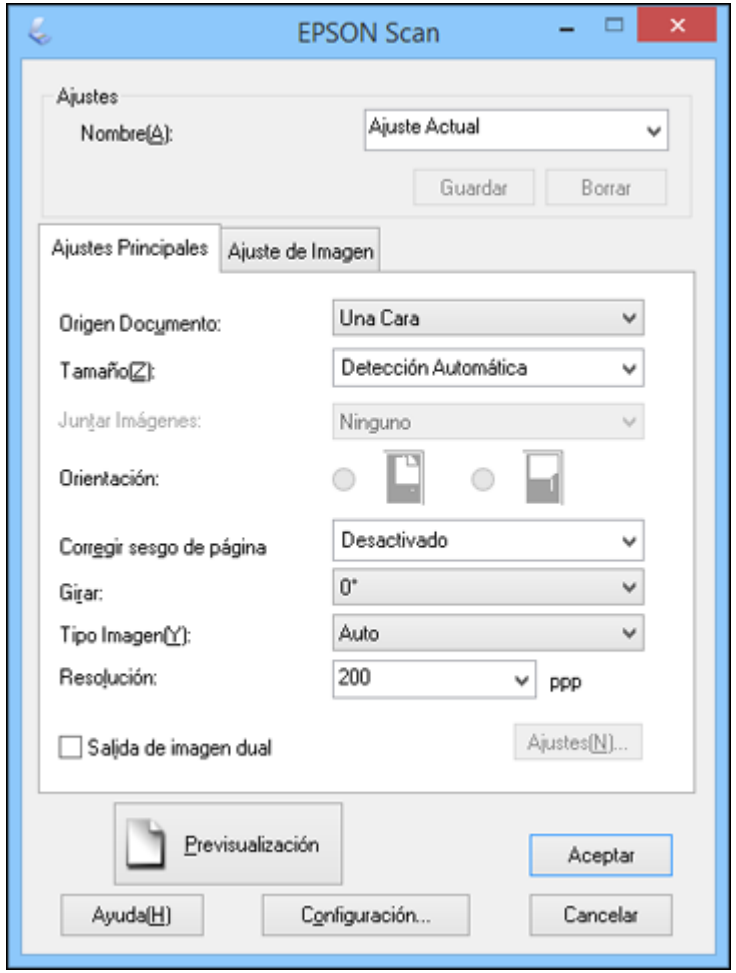

4. Seleccione **Doble Cara** como el ajuste Origen Documento.
5. Seleccione el tamaño del documento original como el ajuste Tamaño.
6. Seleccione una de las siguientes opciones como el ajuste Juntar Imágenes:
   - **Arriba-Abajo**: Coloca las imágenes escaneadas una encima de la otra.
   - **Izqda.-Dcha.**: Coloca las imágenes escaneadas una al lado de la otra.
7. Haga clic en **Aceptar**.

8. Haga clic en **Escanear**.

   Se muestra la imagen escaneada.

   Nota: Si las imágenes escaneadas no se juntan correctamente, haga clic en **Configuración** en la ventana de Epson Scan y seleccione el ajuste **Punto Encuadernación (Escaneo Doble Cara)** en la ficha Documento.

Tema principal: Cómo escanear proyectos especiales

Tareas relacionadas

Cómo cargar originales en la bandeja de entrada

Cómo cargar tarjetas de plástico en la bandeja de entrada

Cómo cargar documentos especiales

Cómo escanear con Document Capture Pro

Cómo escanear originales de varias páginas como archivos separados

Puede utilizar Document Capture Pro para escanear originales de varias páginas como archivos escaneados separados. Puede indicar dónde desea que empiecen los archivos escaneados nuevos insertando una página en blanco o un código de barras entre las páginas del original.

1. Cargue un original de varias páginas con páginas en blanco o códigos de barras insertados donde desea que empiece un archivo escaneado nuevo.
2. Realice una de las siguientes acciones para iniciar Document Capture Pro:
   - **Windows 8.x**: Navegue a la pantalla **Aplicaciones** y seleccione **Document Capture Pro**.
   - **Windows (otras versiones)**: Haga clic en o en **Inicio**, luego seleccione **Todos los programas** o **Programas**. Seleccione **EPSON Software**, luego seleccione **Document Capture Pro**.

   Verá esta ventana:

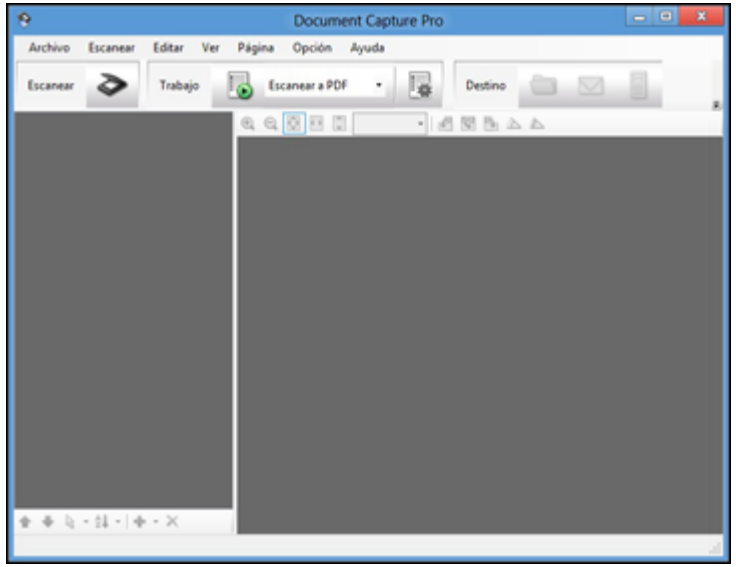

3. Haga clic en el icono **Escanear**.
4. Seleccione los ajustes de escaneo que desea utilizar.

   Nota: Consulte la información de Ayuda en Document Capture Pro para obtener detalles.

5. Haga clic en **Escanear**.

   Verá una vista previa del archivo escaneado en la ventana Document Capture Pro.
6. Abra el menú **Archivo** y seleccione **Guardar como**.
7. Haga clic en **Ajustes de nombre de archivo**.
8. Seleccione **Usar separación trabajos** y haga clic en **Ajustes separación**.
9. Seleccione el método que utilizó para separar los originales, seleccione una especificación para el nombre de la carpeta y haga clic en **Aceptar**.
10. Seleccione cualquier ajuste adicional del cuadro de diálogo Ajustes de nombre de archivo y haga clic en **Aceptar**.
11. Seleccione cualquier ajuste adicional del cuadro de diálogo Guardar como y haga clic en **Aceptar**.

Los originales se guardan en carpetas y archivos separados, tal como se ha especificado en los ajustes.

Tema principal: Cómo escanear proyectos especiales

Tareas relacionadas

Cómo cargar originales en la bandeja de entrada

Cómo cargar tarjetas de plástico en la bandeja de entrada

Cómo cargar documentos especiales

Cómo escanear con Document Capture Pro

Cómo escanear con OCR

Puede utilizar el programa ABBYY FineReader para convertir documentos escaneados en texto editable.

1. Cargue el original en el escáner.
2. Realice una de las siguientes acciones para abrir ABBYY FineReader:
   - **Windows 8**: Navegue a la pantalla **Aplicaciones** y seleccione **ABBYY FineReader 9.0 Sprint**.
   - **Windows (otras versiones)**: Haga clic en o en **Inicio** > **Todos los programas** o **Programas** > **ABBYY FineReader 9.0 Sprint** > **ABBYY FineReader 9.0 Sprint**.

   Verá una ventana como esta:

3. Seleccione el idioma utilizado en el documento que va a escanear como el ajuste **Idioma del documento**.
4. Haga clic en el icono **Digitalizar a otros formatos** o en el icono que corresponda al programa que desea utilizar para escanear.
5. Si aparece la ventana Seleccionar escáner, seleccione su producto y haga clic en **Aceptar**.

   Nota: No seleccione una opción **WIA** para su producto; no funcionará correctamente.

   Verá la ventana de ajustes de escaneo.
6. Seleccione los ajustes de escaneo.
7. Haga clic en **Vista previa** y ajuste el área que desea escanear, si es necesario.
8. Haga clic en **Digitalizar**.

   Nota: Para escanear un documento de múltiples páginas, seleccione los ajustes en la sección Escaneo de múltiples páginas y haga clic en **Digitalizar** para cada página.

9. Cuando termine de escanear, haga clic en **Cerrar**.

El documento se escanea y se convierte en texto editable, luego verá la ventana Guardar como.

10. Seleccione un nombre y un formato de archivo para el documento y haga clic en **Guardar**.

    El archivo se guarda y luego se abre en la aplicación asociada con el tipo de archivo seleccionado, si está disponible en su sistema.

Tema principal: Cómo escanear proyectos especiales

Tareas relacionadas

Cómo cargar originales en la bandeja de entrada

Cómo cargar tarjetas de plástico en la bandeja de entrada

Cómo cargar documentos especiales

Cómo escanear a un servidor SharePoint o a un servicio en la nube

Puede utilizar Document Capture Pro para subir sus imágenes escaneadas a un servidor SharePoint o a un servicio en la nube.

1. Cargue el original en el escáner.
2. Realice una de las siguientes acciones para iniciar Document Capture Pro:
   - **Windows 8.x**: Navegue a la pantalla **Aplicaciones** y seleccione **Document Capture Pro**.
   - **Windows (otras versiones)**: Haga clic en o en **Inicio**, luego seleccione **Todos los programas** o **Programas**. Seleccione **EPSON Software**, luego seleccione **Document Capture Pro**.

   Verá una ventana como esta:

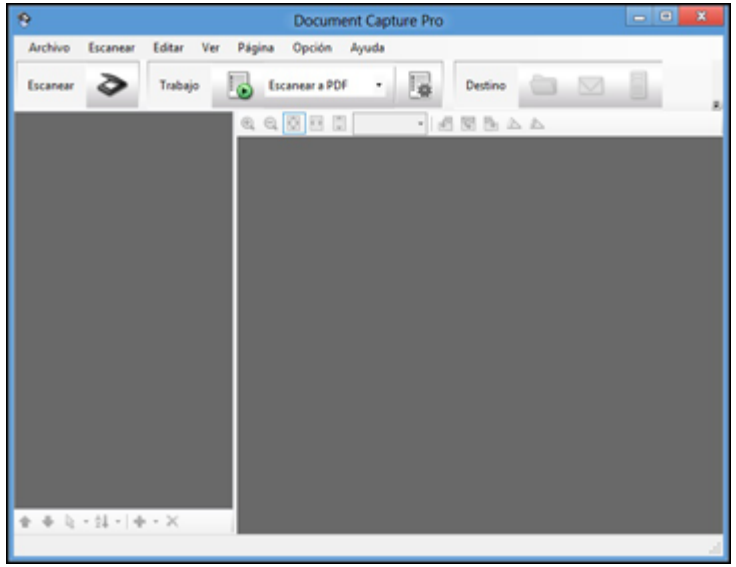

3. Haga clic en el icono **Escanear**.
4. Seleccione los ajustes de escaneo que desea utilizar.

   Nota: Consulte la información de Ayuda en Document Capture Pro para obtener detalles.

5. Haga clic en **Escanear**.

   Verá una vista previa del archivo escaneado en la ventana Document Capture Pro.
6. Haga clic en uno de los iconos de Destino de un servicio en la nube para elegir dónde desea guardar el archivo escaneado. (Si no puede ver todos los iconos que se muestran a continuación, haga clic en la flecha situada a un lado de los iconos).
   - Carpeta web (WebDAV)
   - Servidor Microsoft SharePoint
   - Evernote

- Google Docs
- SugarSync

Verá la ventana Configuración de transferencias.

7. Introduzca cualquier información requerida para configurar el destino. Si creó anteriormente un ajuste guardado para el destino, selecciónelo de lista desplegable.
8. Configure cualquier ajuste guardado, luego haga clic en **Aceptar**, en **Enviar** o en **Imprimir**, dependiendo del destino.

   Los originales se escanean y se subirán al servidor indicado.

Tema principal: Cómo escanear proyectos especiales

Tareas relacionadas

Cómo cargar originales en la bandeja de entrada

Cómo cargar tarjetas de plástico en la bandeja de entrada

Cómo cargar documentos especiales

Cómo escanear con Document Capture Pro

Cómo limpiar y transportar el escáner

Consulte las siguientes secciones si necesita limpiar o transportar el escáner.

Cómo limpiar el escáner
Cómo limpiar el interior del escáner
Cómo revisar el contador de los rodillos del escáner
Cómo reemplazar los rodillos del escáner
Cómo transportar el escáner

Cómo limpiar el escáner

Para que el funcionamiento de su producto sea óptimo, debe limpiarlo varias veces al año.

Precaución: No utilice cepillos duros, alcohol o disolvente de pintura para limpiar el producto ya que lo podría dañar. No aplique aceites u otros lubricantes al interior del producto y no permita que el agua penetre en el interior.

1. Apague el escáner y desconecte el adaptador de CA.
2. Desconecte todos los cables conectados al producto.
3. Limpie la carcasa exterior con un paño suave y seco. No utilice productos de limpieza líquidos o químicos.

   Nota: Si la carcasa exterior requiere limpieza adicional, utilice un paño húmedo para limpiarla. Luego, seque la carcasa exterior con un paño suave y seco.

Tema principal: Cómo limpiar y transportar el escáner

Cómo limpiar el interior del escáner

Limpie el escáner con frecuencia para que no se acumule polvo en las superficies de escaneo de cristal. El polvo puede provocar la aparición de puntos o líneas en las imágenes escaneadas.

Precaución: No utilice cepillos duros, alcohol o disolvente de pintura para limpiar el producto ya que lo podría dañar. No aplique aceites u otros lubricantes al interior del producto y no permita que el agua penetre en el interior.

1. Apague el escáner y desconecte el adaptador de CA.

2. Desconecte todos los cables conectados al producto.
3. Presione la palanca de apertura de la cubierta hacia arriba y abra la cubierta del escáner.

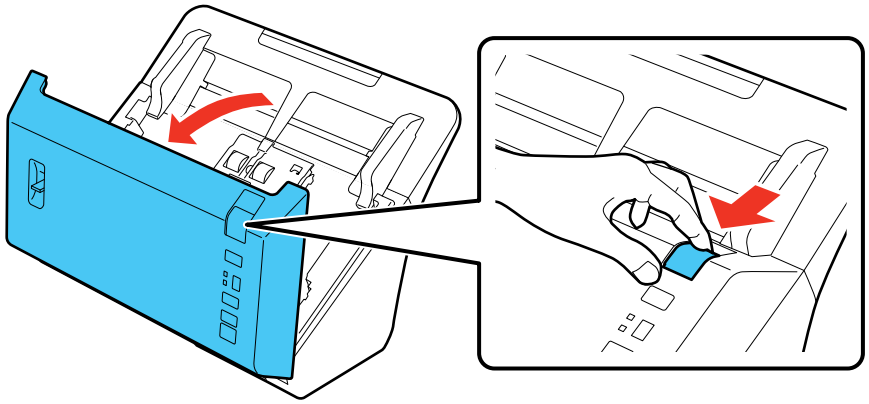

4. Utilice un paño suave y seco para limpiar cualquier polvo o suciedad que haya en los rodillos dentro de la cubierta del escáner.

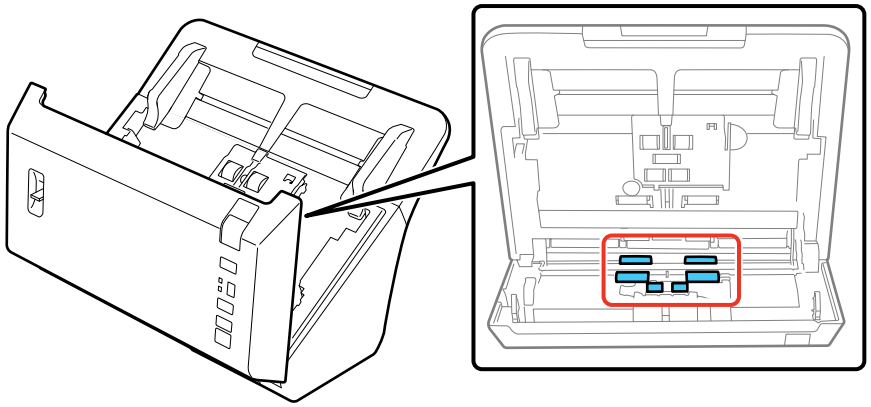

5. Limpie cualquier polvo o suciedad que haya en los rodillos de recogida.

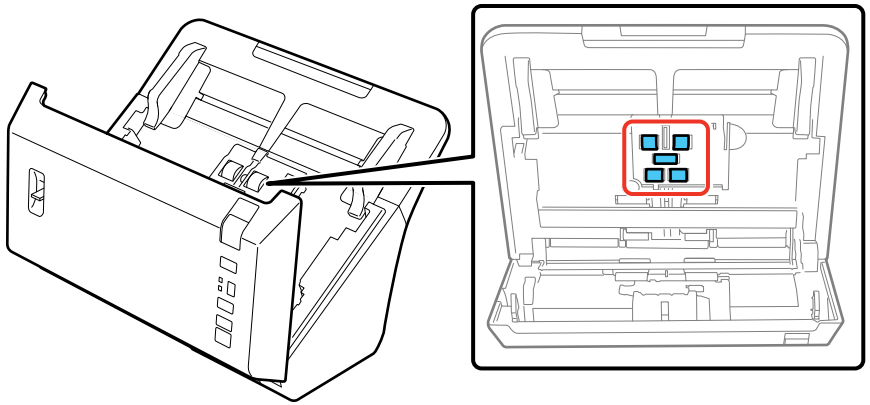

6. Conecte el adaptador de CA y pulse el botón ⏻ de encendido para encender el escáner.
7. Mantenga presionado el botón ⟐ de iniciar durante por lo menos dos segundos y pulse el botón ⟐ de iniciar varias veces para girar los rodillos que se muestran a continuación. Limpie cualquier polvo o suciedad que haya en los rodillos mientras que estén girando.

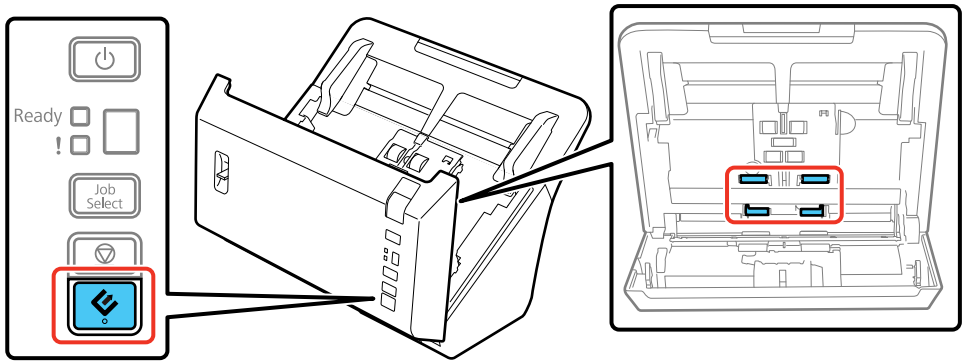

8. Apague el escáner y desconecte el adaptador de CA.
9. Utilice un paño suave y seco para limpiar cualquier polvo o suciedad que haya en las superficies de escaneo de cristal. Si las superficies de cristal se manchan con grasa o algún otro material difícil de

quitar, límpielas con un paño suave humedecido con un poco de limpiacristales. Seque el líquido restante.

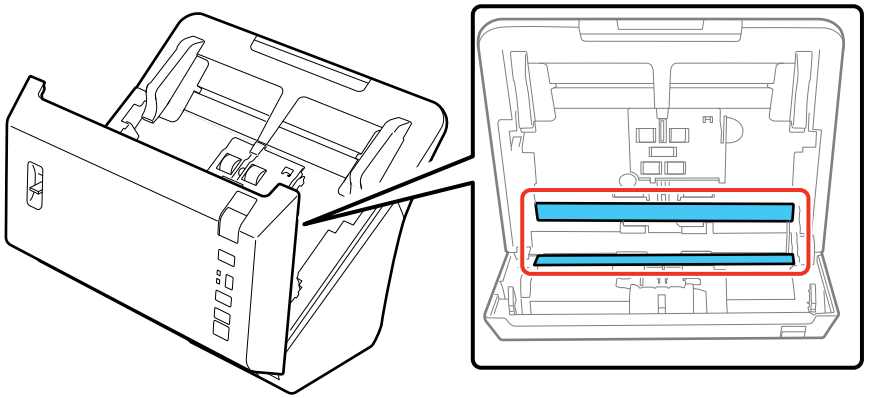

Precaución: No rocíe limpiacristales directamente en las superficies de escaneo. Tenga cuidado de no ejercer demasiada fuerza sobre el cristal.

10. Cierre la cubierta del escáner.
11. Conecte el adaptador de CA y encienda el escáner.

Tema principal: Cómo limpiar y transportar el escáner

Cómo revisar el contador de los rodillos del escáner

Revise el contador de los rodillos del escáner para determinar cuándo debe reemplazar los rodillos. Después de reemplazar los rodillos del escáner, reinicie el contador para saber cuándo debe reemplazarlos otra vez.

1. Compruebe que el escáner esté encendido y conectado a la computadora.
2. Realice una de las siguientes acciones para abrir Ajustes Epson Scan:
   - **Windows 8.x**: Navegue a la pantalla **Aplicaciones** y seleccione **Ajustes EPSON Scan**.
   - **Windows (otras versiones)**: Haga clic en o en **Inicio** > **Todos los programas** o **Programas** > **EPSON** > **EPSON Scan** > **Ajustes EPSON Scan**.
3. Haga clic en **Mantenimiento**.

   Verá una pantalla como ésta:

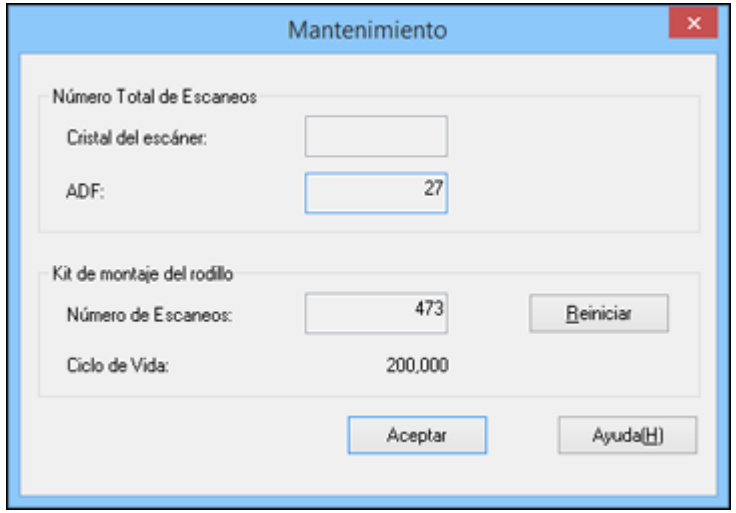

4. Revise el contador de los rodillos del escáner en el campo **Número de Escaneos**. Si el número de escaneos excede el Ciclo de Vida de los rodillos, es tiempo de reemplazarlos.
5. Haga clic en **Aceptar**.

Tema principal: Cómo limpiar y transportar el escáner

Cómo reemplazar los rodillos del escáner

Consulte las siguientes secciones para reemplazar los rodillos de recogida y separación.

Cómo reemplazar los rodillos de recogida
Cómo reemplazar los rodillos de separación
Cómo reiniciar el contador de los rodillos del escáner

Tema principal: Cómo limpiar y transportar el escáner

Tareas relacionadas
Cómo revisar el contador de los rodillos del escáner

Cómo reemplazar los rodillos de recogida

Reemplace los rodillos del escáner después de que haya escaneado 200.000 veces. Revise el contador de los rodillos del escáner para ver cuándo necesita reemplazar los rodillos.

1. Apague el escáner y desconecte el adaptador de CA.

2. Desconecte todos los cables conectados al producto.
3. Presione la palanca de apertura de la cubierta hacia arriba y abra la cubierta del escáner.

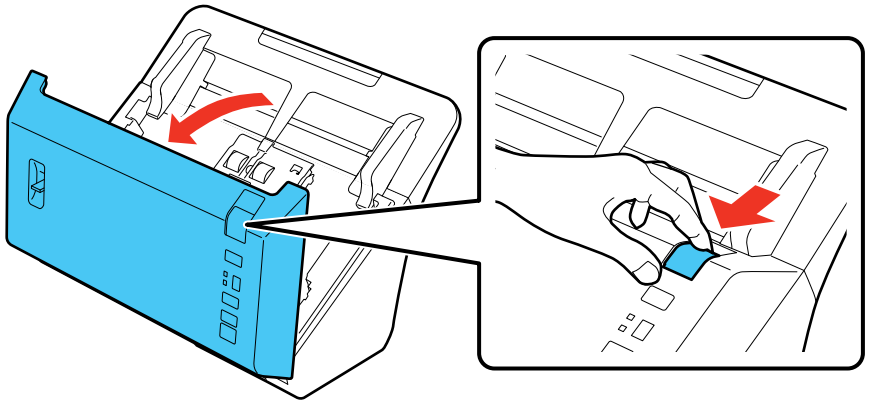

4. Apriete la lengüeta del lado derecho de la cubierta de los rodillos de recogida y abra la cubierta.

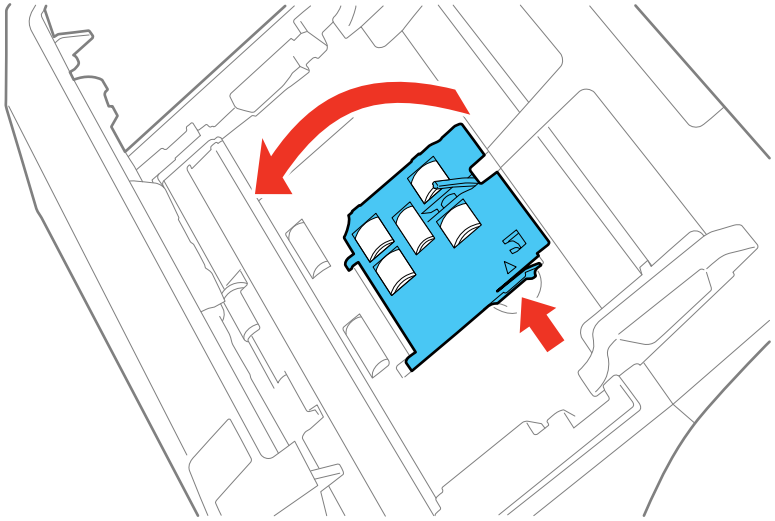

Precaución: No ejerza demasiada fuerza sobre la palanca dentro de la cubierta cuando reemplace los rodillos de recogida.

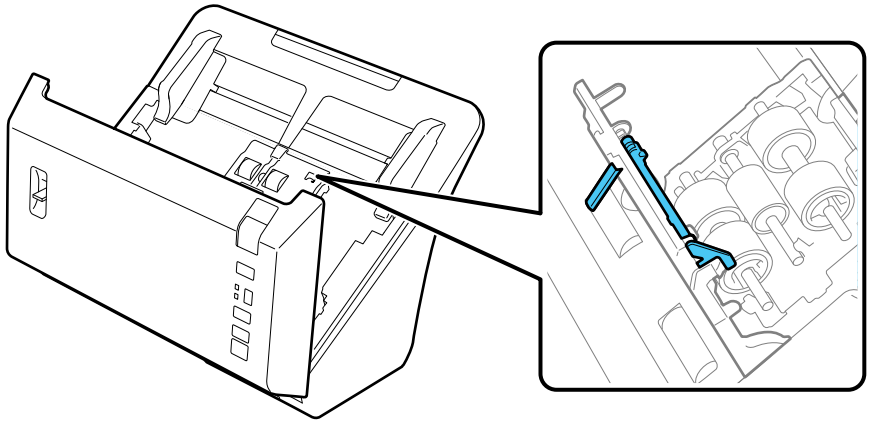

5. Deslice los rodillos de recogida hacia la derecha y retírelos.

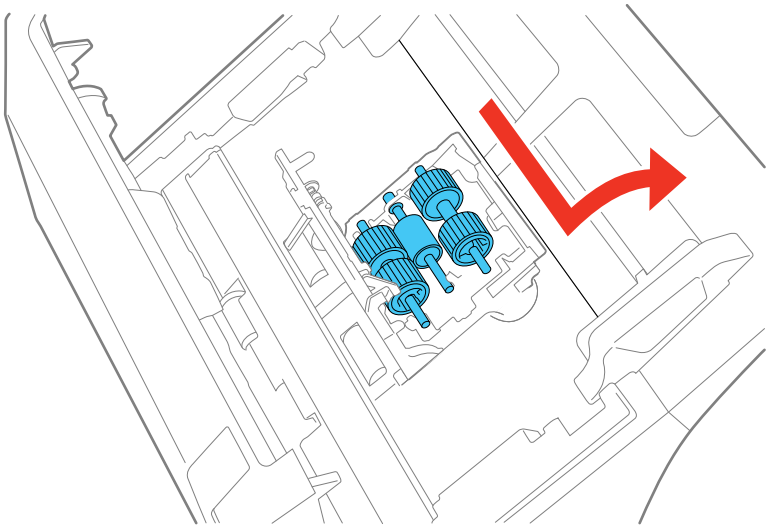

6. Retire el rodillo de recogida inferior del huso.

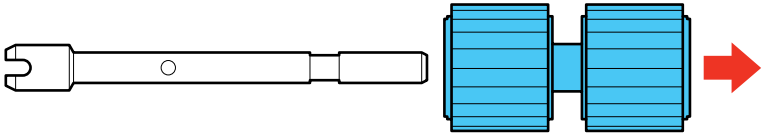

7. Coloque el rodillo de recogida inferior nuevo en el huso, gire el rodillo y deslícelo completamente en el huso.

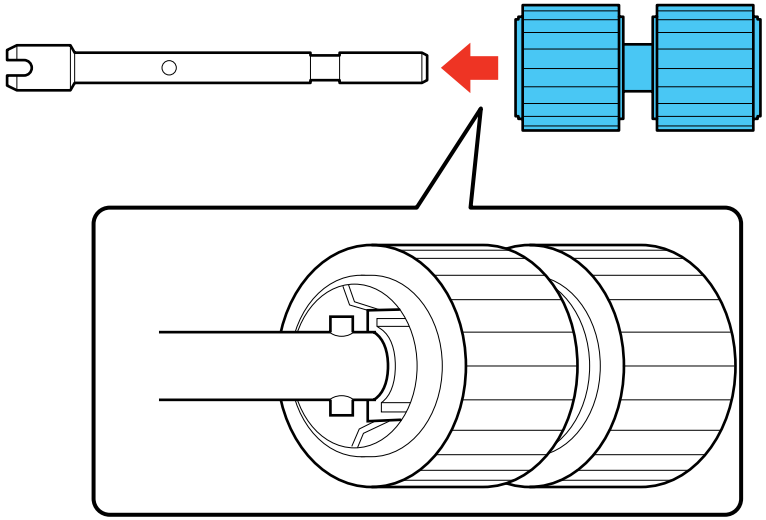

8. Instale el rodillo de recogida inferior alineando la muesca del rodillo con la clavija del soporte, luego deslícelo hacia la izquierda.

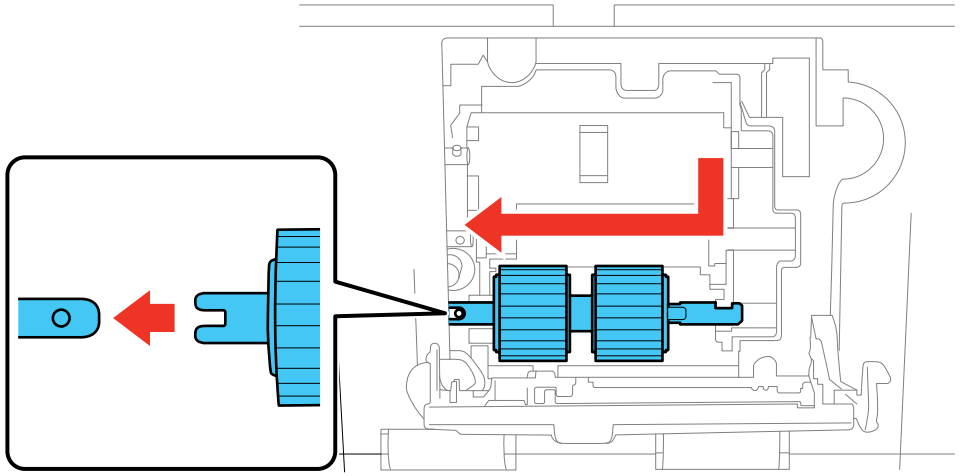

9. Retire el rodillo de recogida de en medio del huso.

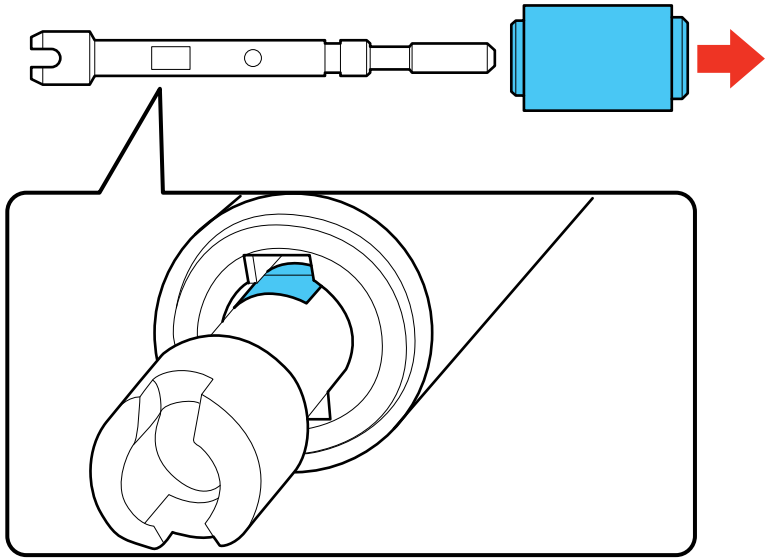

10. Coloque el rodillo de recogida de en medio nuevo en el huso, gire el rodillo y deslícelo completamente en el huso.

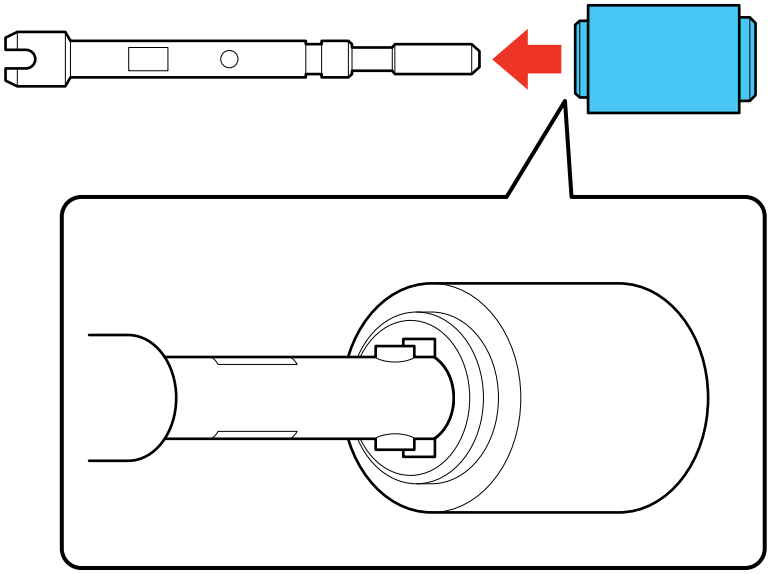

11. Instale el rodillo de recogida de en medio alineando la muesca del rodillo con la clavija del soporte, luego deslícelo hacia la izquierda.

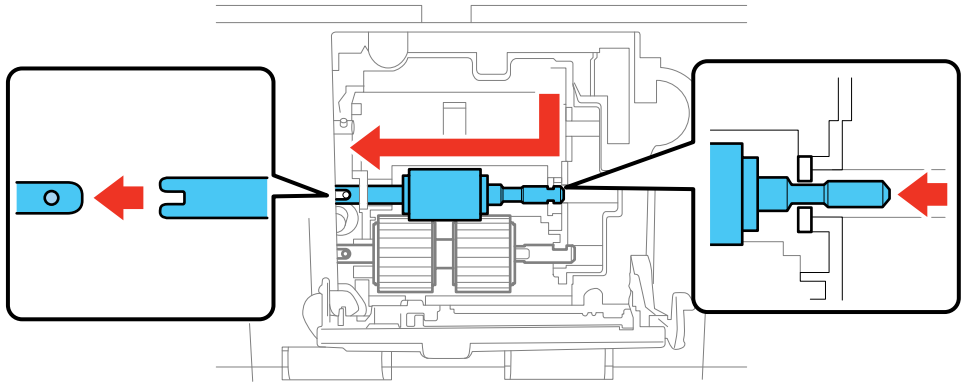

12. Retire el rodillo de recogida superior del huso.

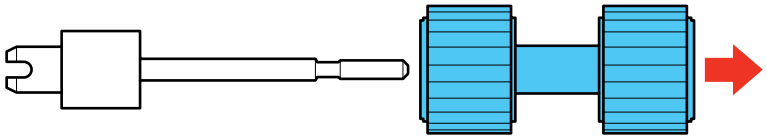

13. Coloque el rodillo de recogida superior nuevo en el huso, gire el rodillo para alinear las muescas, luego deslícelo completamente en el huso.

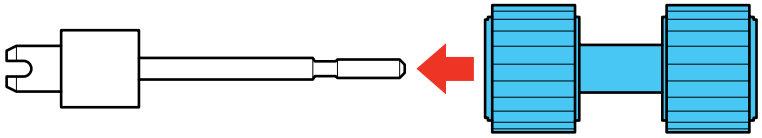

14. Instale el rodillo de recogida superior alineando la muesca del rodillo con la clavija del soporte, luego deslícelo hacia la izquierda.

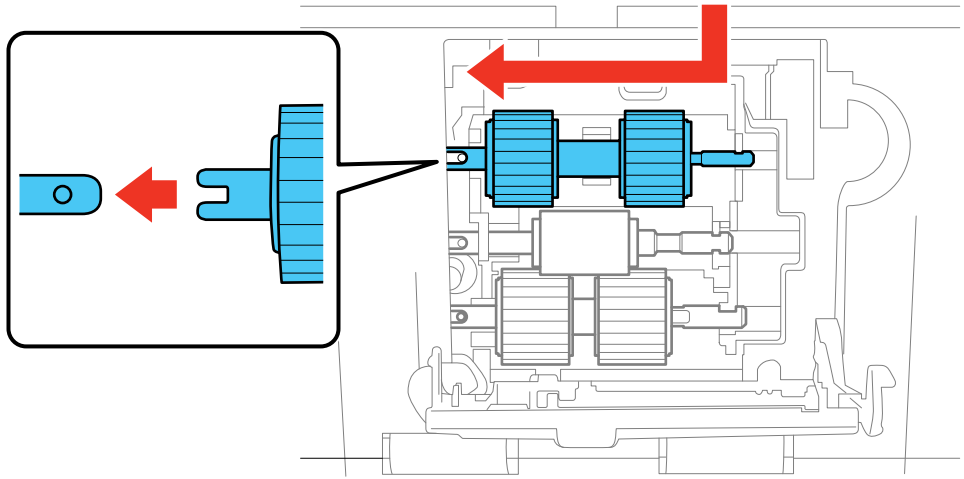

15. Cierre la cubierta de los rodillos de recogida.

    Nota: Si no puede cerrar la cubierta, los rodillos no están instalados correctamente. Asegure que los rodillos estén completamente hacia la izquierda, luego intente cerrar la cubierta. Si aún no puede cerrar la cubierta, retírelos y vuelva a instalarlos, luego intente cerrar la cubierta otra vez.

16. Reemplace los rodillos de separación.

Tema principal: Cómo reemplazar los rodillos del escáner

Tareas relacionadas

Cómo revisar el contador de los rodillos del escáner

Cómo reemplazar los rodillos de separación

Reemplace los rodillos del escáner después de que haya escaneado 200.000 veces. Revise el contador de los rodillos del escáner para ver cuándo necesita reemplazar los rodillos.

1. Apague el escáner y desconecte el adaptador de CA.
2. Desconecte todos los cables conectados al producto.
3. Presione la palanca de apertura de la cubierta hacia arriba y abra la cubierta del escáner.

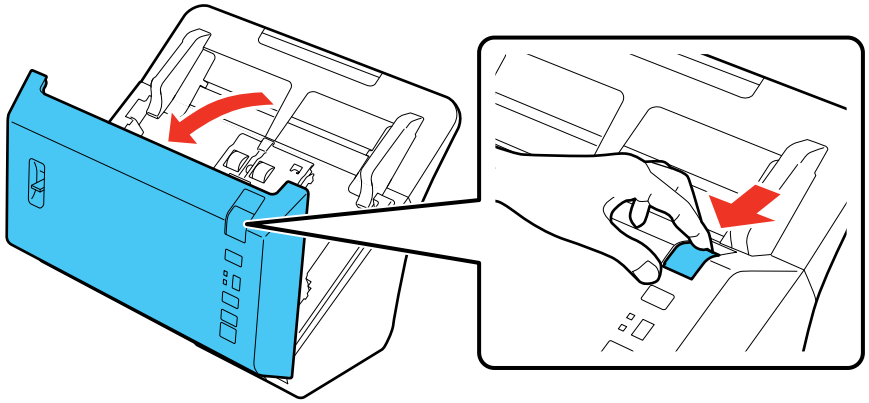

4. Presione hacia abajo el pestillo de la cubierta del rodillo de separación dentro de la cubierta del escáner y tire de la cubierta hacia abajo para abrirla.

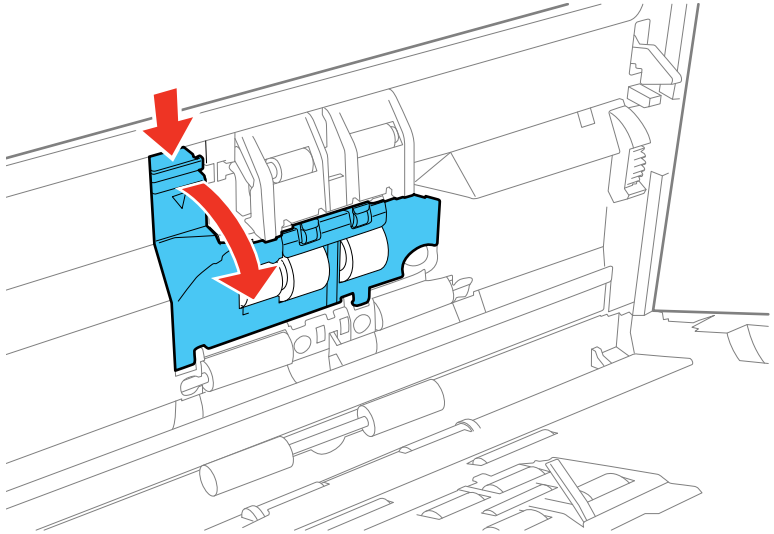

Precaución: Tenga cuidado de no ejercer demasiada fuerza al abrir la cubierta.

5. Presione el rodillo de separación hacia dentro para liberarlo, luego deslice el rodillo hacia un lado y retírelo.

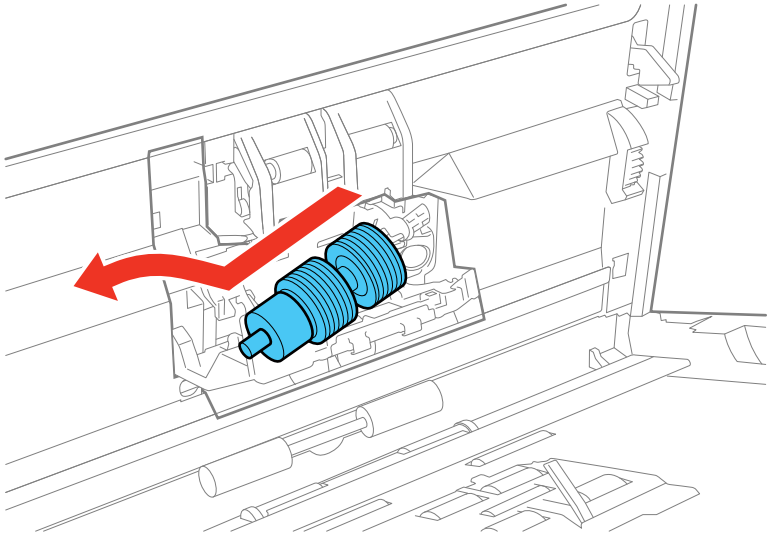

6. Retire el rodillo de separación del huso.

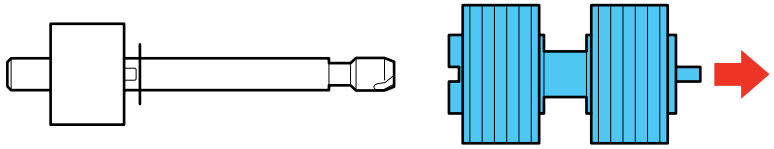

7. Deslice el rodillo de separación nuevo en el huso, tal como se muestra a continuación. Asegure que las muescas del rodillo y del huso queden alineadas correctamente.

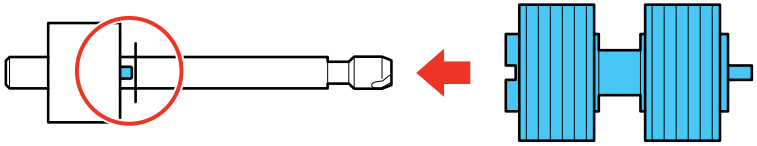

Nota: Compruebe que no quede ningún espacio entre el rodillo y el huso. Escuchará un clic cuando el rodillo esté firmemente en su lugar.

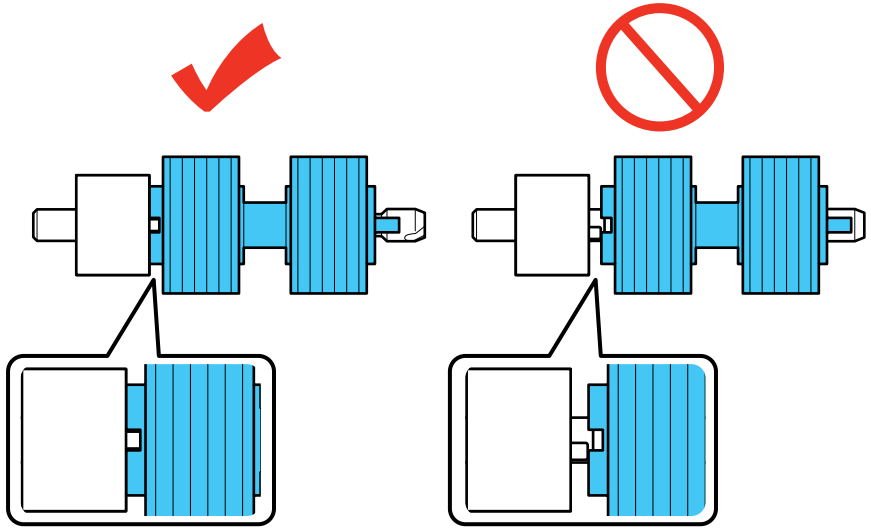

8. Alinee la muesca del huso con la clavija del soporte, luego deslice el rodillo de separación en el escáner y presiónelo con cuidado hasta que encaje en su lugar.

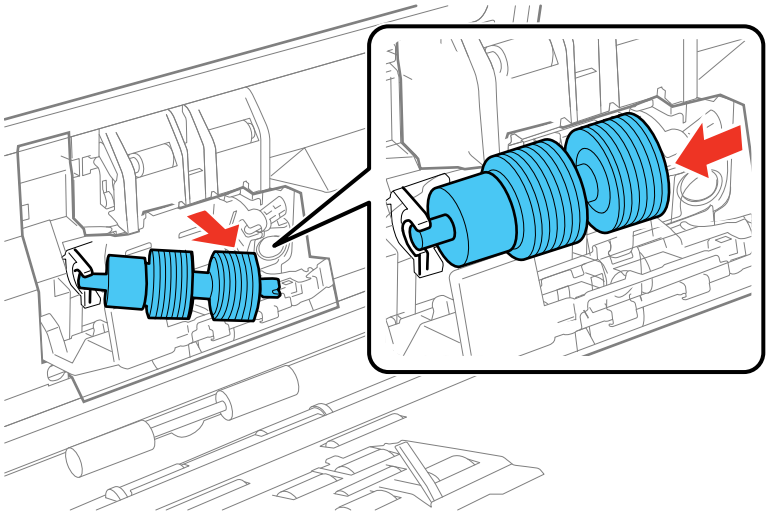

Escuchará un clic cuando el rodillo esté alineando correctamente y fijo en su lugar.

9. Mientras presiona el rodillo de separación suavemente, cierre la cubierta del rodillo de separación.

   Nota: Si no puede cerrar la cubierta, el rodillo no está instalado correctamente. Primero, asegure que el rodillo esté completamente hacia la derecha. Intente cerrar la cubierta. Si aún no puede cerrar la cubierta, retire el rodillo y vuelva a instalarlo, luego intente cerrar la cubierta otra vez.

10. Cierre la cubierta del escáner.
11. Conecte el adaptador de CA y encienda el escáner.
12. Reinicie el contador de los rodillos después de reemplazar todos los rodillos.

Tema principal: Cómo reemplazar los rodillos del escáner

Tareas relacionadas

Cómo revisar el contador de los rodillos del escáner

Cómo reiniciar el contador de los rodillos del escáner

Después de reemplazar los rodillos del escáner, reinicie el contador de los rodillos para saber cuándo debe reemplazarlos otra vez.

1. Compruebe que el escáner esté encendido y conectado a la computadora.
2. Realice una de las siguientes acciones para abrir Ajustes Epson Scan:
   - **Windows 8.x**: Navegue a la pantalla **Aplicaciones** y seleccione **Ajustes EPSON Scan**.
   - **Windows (otras versiones)**: Haga clic en o en **Inicio** > **Todos los programas** o **Programas** > **EPSON** > **EPSON Scan** > **Ajustes EPSON Scan**.
3. Haga clic en **Mantenimiento**.

   Verá una pantalla como ésta:

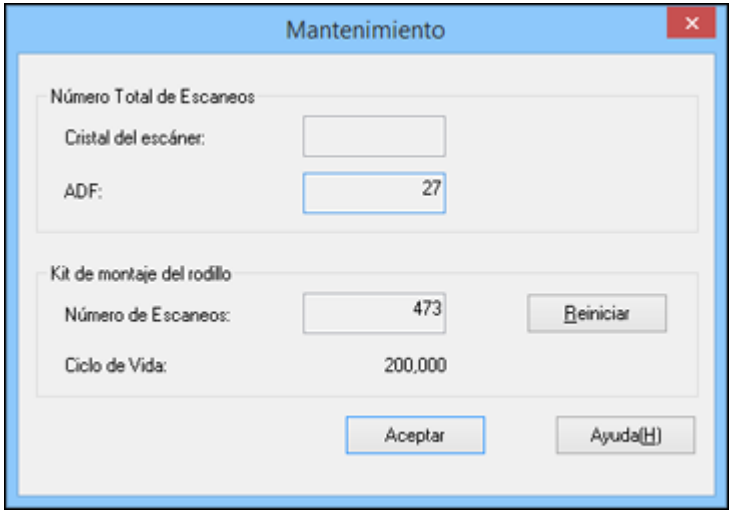

4. Haga clic en **Reiniciar**.

   El número de escaneos cambia a 0 (cero).

5. Haga clic en **Aceptar**.

Tema principal: Cómo reemplazar los rodillos del escáner

Tareas relacionadas

Cómo revisar el contador de los rodillos del escáner

Cómo transportar el escáner

Si necesita expedir el producto, transportarlo una distancia larga o almacenarlo por un periodo prolongado, debe prepararlo para el transporte, tal como se describe a continuación.

1. Apague el escáner y desconecte el adaptador de CA.
2. Desconecte todos los cables conectados al producto.
3. Cierre la extensión de la bandeja de entrada y la bandeja de salida del papel.

   Nota: Asegure que la bandeja de salida esté firmemente cerrada.

4. Tire de la bandeja de entrada hacia la cubierta del escáner para retirarla.

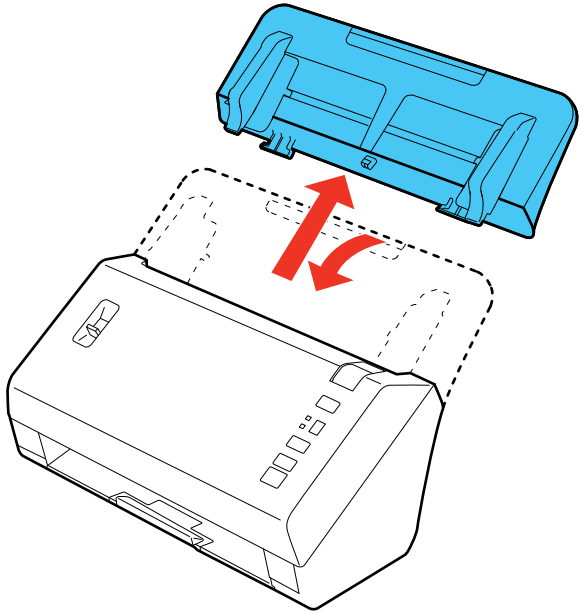

5. Utilice los materiales de embalaje originales, si es posible, o utilice materiales acolchonados equivalentes alrededor del escáner.

Tema principal: Cómo limpiar y transportar el escáner

Solución de problemas

Consulte las siguientes secciones para obtener soluciones a problemas que pueda tener al utilizar el producto.

Estado de los indicadores del escáner
Solución de problemas de escaneo
Solución de problemas con la unidad de interfaz de red
Solución de problemas con la calidad de la imagen escaneada
Cómo desinstalar el software del escáner
Dónde obtener ayuda

Estado de los indicadores del escáner

A menudo es posible diagnosticar problemas con el escáner revisando los indicadores del producto.

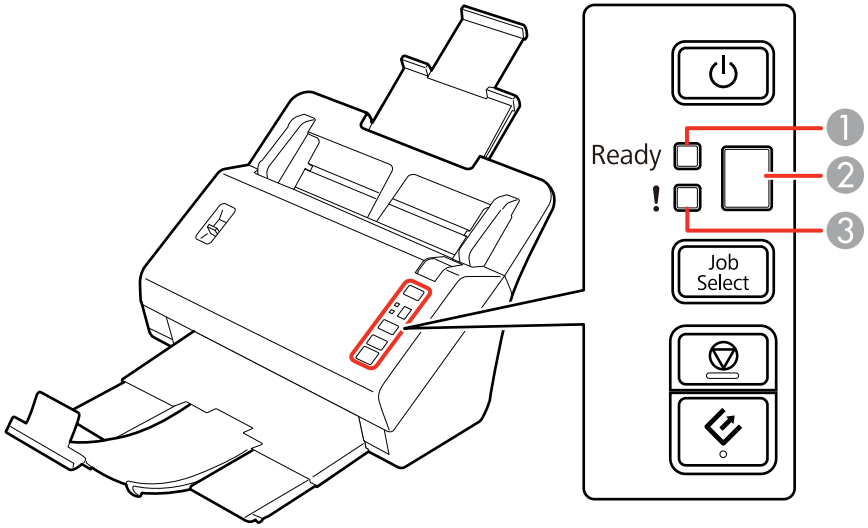

Indicadores	
1	Indicador **Ready** (Preparado)
2	Pantalla numérica

Indicadores	
3	Indicador **!** de error

Estado del indicador	Condición/solución
El indicador **Ready** (Preparado) está encendido	El escáner está encendido y listo para escanear.
El indicador **Ready** (Preparado) está parpadeando	El escáner está escaneando o se está inicializando. Espere hasta que deje de parpadear el indicador **Ready** (Preparado) antes de apagar el escáner.
El indicador **!** de error está encendido	Se ha producido un error. Haga lo siguiente: • Compruebe que el escáner esté firmemente conectado a su computadora. • Asegure que la cubierta del escáner esté cerrada y que no haya papel obstruido en el interior. • Si el indicador **!** de error está encendido, apague el escáner y luego vuelva a encenderlo. Si el error persiste, es posible que el escáner no esté funcionando. Póngase en contacto con Epson para obtener asistencia.
El indicador **!** de error y el indicador **Ready** (Preparado) están parpadeando de forma alterna	El firmware del escáner se está actualizando. No apague el escáner o desconecte los cables hasta que los indicadores de estado dejen de parpadear.
El indicador **!** de error y el indicador **Ready** (Preparado) están parpadeando al mismo tiempo	Se ha producido un error del escáner. Apague el escáner y luego vuelva a encenderlo. Si continúa el error, póngase en contacto con Epson para obtener asistencia.
La pantalla numérica muestra el símbolo	No puede utilizar el botón **Job Select** para seleccionar trabajos guardados de Document Capture Pro porque el escáner está conectado a una red.

Tema principal: Solución de problemas

Referencias relacionadas

Botones e indicadores del escáner

Solución de problemas de escaneo

Consulte las siguientes soluciones si tiene problemas al escanear con el producto.

El escáner no se enciende o se apaga inesperadamente
El botón del escáner no funciona como se esperaba
El software de escaneo no funciona correctamente
No puede iniciar el programa Epson Scan
Los originales no avanzan correctamente en el escáner
Obstrucción de originales en el escáner
El escaneo se tarda mucho

Tema principal: Solución de problemas

El escáner no se enciende o se apaga inesperadamente

Si el escáner no se enciende o se apaga inesperadamente, pruebe estas soluciones:

- Asegúrese de que el adaptador de CA esté bien conectado al escáner y a una toma de corriente que funciona.
- Si el escáner se apaga inesperadamente, es posible que tenga que cambiar el ajuste Temporizador Apagado.

Tema principal: Solución de problemas de escaneo

El botón del escáner no funciona como se esperaba

Si el botón del escáner no inicia el programa correcto o no realiza la acción correcta, pruebe estas soluciones:

- Compruebe que el software Document Capture Pro esté instalado correctamente. Si es necesario, desinstálelo y vuelva a instalarlo.
- Asegure que haya asignado el trabajo correcto al botón del escáner y cámbielo, si es necesario.
- Si seleccionó **Seguir bloqueando** en una ventana de Alerta de seguridad de Windows durante o después de la instalación de Document Capture Pro, desbloquee el programa EEventManager Application en los ajustes de seguridad de Windows; consulte la ayuda de Windows para obtener detalles.

Tema principal: Solución de problemas de escaneo

El software de escaneo no funciona correctamente

Si el software de escaneo no funciona correctamente, pruebe estas soluciones:

- Asegúrese de que la computadora tenga suficiente memoria y que cumpla con los requisitos de sistema para su sistema operativo.
- Compruebe que la computadora no esté en un modo de ahorro de energía, como en reposo o en espera. Si es el caso, active el sistema y reinicie el software.
- Si actualizó su sistema operativo, pero no reinstaló el software de escaneo, instálelo de nuevo.

Tema principal: Solución de problemas de escaneo

Tareas relacionadas

Cómo desinstalar el software del escáner

No puede iniciar el programa Epson Scan

Si no puede iniciar el programa Epson Scan, pruebe estas soluciones:

- Compruebe que el escáner esté encendido y que los cables de interfaz estén conectados firmemente en ambos extremos.
- Asegure que Epson Scan esté seleccionado en el programa de escaneo.
- Compruebe que la computadora no esté en modo de ahorro de energía, como en reposo o en espera. Si es el caso, active el sistema y reinicie el programa Epson Scan.
- Si conectó el escáner con un cable USB, compruebe que esté conectado directamente a la computadora o a través de un solo concentrador USB.
- Asegúrese de que no tenga varias versiones de Epson Scan instaladas. Si es así, desinstale todas las versiones e instale solo una versión.
- Si actualizó su sistema operativo, pero no reinstaló el programa Epson Scan, instálelo de nuevo.

Tema principal: Solución de problemas de escaneo

Los originales no avanzan correctamente en el escáner

Si tiene problemas alimentando los originales en el escáner, pruebe estas soluciones:

- Si avanzan varias hojas a la vez, haga lo siguiente:
  - Confirme que la palanca de separación del papel esté en la posición inferior.
  - Retire los originales, airee los bordes para separar las hojas, si es necesario, luego vuelva a cargarlos.

- Solo cargue originales que cumplan con las especificaciones del escáner.
- Limpie el interior del escáner y sustituya el kit de montaje del rodillo, si es necesario.

- Si aparece un error de doble alimentación en la ventana Epson Scan o en la ventana Document Capture Pro, inicie Epson Scan, seleccione **Configuración**, seleccione el ajuste **Detectar Alim. Doble** y seleccione **Estándar** como el ajuste Grosor del Papel. Si el error persiste, anule la selección del ajuste **Detectar Alim. Doble**.

Tema principal: Solución de problemas de escaneo

Referencias relacionadas

Palanca de separación del papel

Tareas relacionadas

Cómo cargar originales en la bandeja de entrada

Cómo cargar tarjetas de plástico en la bandeja de entrada

Cómo cargar documentos especiales

Cómo limpiar el interior del escáner

Temas relacionados

Cómo reemplazar los rodillos del escáner

Obstrucción de originales en el escáner

Si un original se obstruye dentro del escáner, siga estos pasos:

1. Apague el escáner.
2. Retire los originales de la bandeja de entrada.
3. Presione la palanca de apertura de la cubierta hacia arriba y abra la cubierta del escáner.

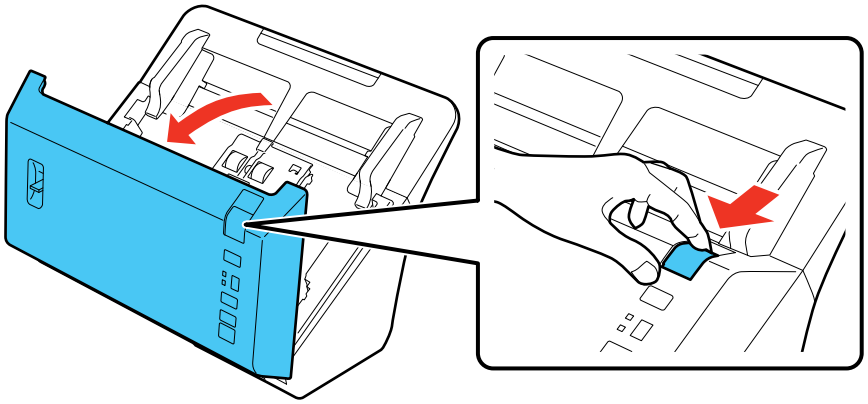

4. Retire con cuidado los originales obstruidos del interior del escáner.

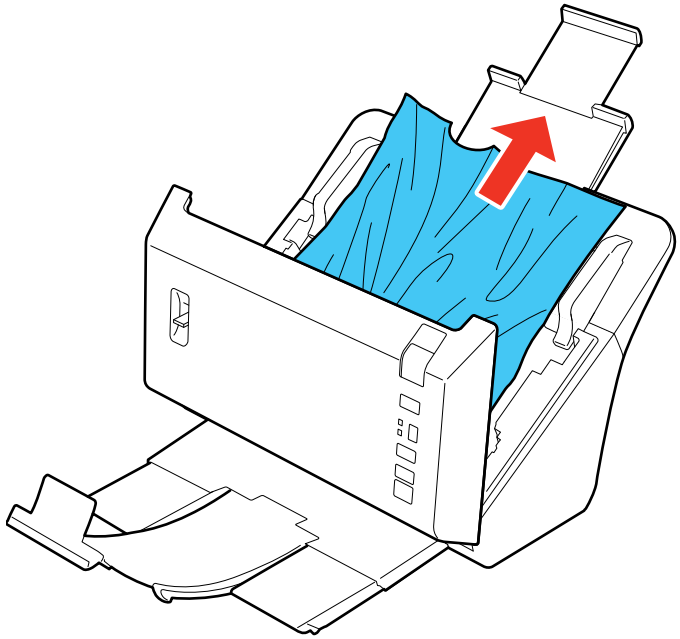

5. Retire con cuidado los originales obstruidos de la bandeja de salida.

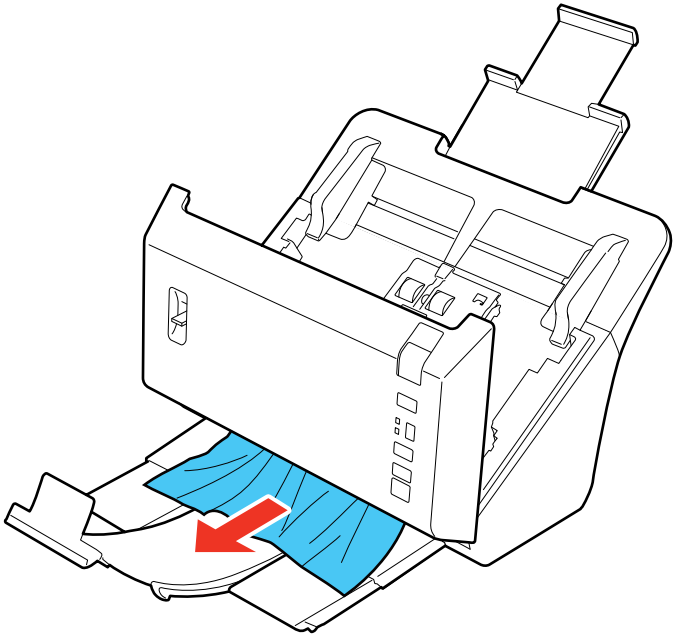

6. Cierre la cubierta del escáner.
7. Siga con cuidado todas las instrucciones de carga cuando cargue los originales nuevamente.

Tema principal: Solución de problemas de escaneo

Tareas relacionadas

Cómo cargar originales en la bandeja de entrada
Cómo cargar tarjetas de plástico en la bandeja de entrada
Cómo cargar documentos especiales

El escaneo se tarda mucho

Si la velocidad de escaneo ha disminuido, pruebe estas soluciones:

- Escanee su original a una resolución más baja, si es posible.
- Asegúrese de que la computadora cumpla con los requisitos de sistema para su sistema operativo. Si va a escanear una imagen de alta resolución, es posible que necesite superar los requisitos mínimos, como un puerto USB de alta velocidad. Si es necesario, aumente la memoria de su sistema.

- Si está ejecutando un programa antivirus u otro tipo de software de seguridad, excluya los archivos de TWAIN.log del monitoreo o configure el archivo TWAIN.log en solo lectura. Consulte las instrucciones de su software antivirus o de seguridad para obtener más información. El archivo TWAIN.log se guarda en los siguientes lugares:
  - **Windows XP**: C:\Documents and Settings\(nombre de usuario)\Local Settings\Temp
  - **Windows (otras versiones)**: C:\Usuarios\(nombre de usuario)\AppData\Local\Temp

Tema principal: Solución de problemas de escaneo

Tareas relacionadas

Cómo desinstalar el software del escáner

Solución de problemas con la unidad de interfaz de red

Si tiene problemas escaneando con la unidad de interfaz de red opcional, pruebe estas soluciones:

- Compruebe que la unidad de interfaz de red esté conectada firmemente a la red o a su computadora y al escáner con un cable que funciona.
- Asegure que el software de escaneo esté instalado correctamente y que haya seleccionado los ajustes correctos para el programa que está utilizando.
- Revise que la dirección IP para el escáner sea correcta en la utilidad Ajustes Epson Scan.
- Si está escaneando con Document Capture Pro, revise lo siguiente:
  - Compruebe que los ajustes del Grupo sean los mismos que los ajustes de la unidad de interfaz de red. Consulte la utilidad de Ayuda de Document Capture Pro y el *Manual de usuario* de la unidad de interfaz de red para obtener detalles.
  - En Windows, compruebe que el programa no esté bloqueado por un firewall de red. Si es el caso, puede desbloquear el programa EEventManager Application en los ajustes de seguridad de Windows; consulte la utilidad de ayuda de Windows para obtener detalles.
  - Si el escáner está conectado a la unidad de interfaz de red, la pantalla numérica del escáner muestra el símbolo y no puede seleccionar un trabajo de escaneo desde la pantalla.

Tema principal: Solución de problemas

Solución de problemas con la calidad de la imagen escaneada

Consulte las siguientes secciones si una imagen escaneada en la pantalla de su computadora tiene un problema de calidad.

La parte posterior de la imagen original aparece en la imagen escaneada

Los caracteres escaneados están borrosos
Los caracteres no se reconocen durante la conversión a texto editable (OCR)
Aparecen patrones ondulados en una imagen
Aparece una línea de puntos en todas las imágenes escaneadas
Los bordes de la imagen escaneada se recortan

Tema principal: Solución de problemas

La parte posterior de la imagen original aparece en la imagen escaneada

Si una imagen de la parte posterior de un original delgado aparece en la imagen escaneada, asegúrese de seleccionar el ajuste Tipo Imagen correcto para su original y seleccione el ajuste **Mejora del Texto** en Epson Scan.

Tema principal: Solución de problemas con la calidad de la imagen escaneada

Referencias relacionadas

Ajustes de imagen disponibles

Los caracteres escaneados están borrosos

Si los caracteres en una imagen escaneada aparecen borrosos, configure estos ajustes de Epson Scan (si están disponibles) e intente escanear otra vez:

- Seleccione el ajuste **Mejora del texto**.
- Configure el ajuste **Umbral**.
- Aumente el ajuste **Resolución**.

Tema principal: Solución de problemas con la calidad de la imagen escaneada

Referencias relacionadas

Ajustes de imagen disponibles

Los caracteres no se reconocen durante la conversión a texto editable (OCR)

Si los caracteres en sus imágenes escaneadas no se reconocen durante la conversión OCR, pruebe estas soluciones:

- Asegure que su original esté recto en el escáner.
- Configure estos ajustes de Epson Scan (si están disponibles) e intente escanear otra vez:
  - Seleccione **Mejora del texto**.
  - Seleccione el ajuste **Tipo Imagen** correcto.

- Configure el ajuste **Umbral**.
- Consulte el manual de su software OCR para obtener información sobre ajustes adicionales.
- Intente utilizar otro programa de software como el motor de OCR, tal como ABBYY FineReader. Inicie Epson Scan y haga clic en **Ajustes de Guardar Archivo**. Seleccione **PDF** como el **Tipo de archivo** y haga clic en **Opciones**. Haga clic en la ficha **Texto**. Compruebe que **Fine Reader** esté seleccionado como el ajuste **Motor de OCR** y haga clic en **Aceptar** dos veces. Pruebe a escanear otra vez utilizando Epson Scan.

Tema principal: Solución de problemas con la calidad de la imagen escaneada

Referencias relacionadas

Ajustes de imagen disponibles

Aparecen patrones ondulados en una imagen

Puede aparecer un patrón ondulado (llamada muaré) en las imágenes escaneadas de documentos impresos. Esto se debe a la interferencia producida por los diferentes pasos de la pantalla del escáner y de la pantalla de semitonos del original. Para reducir este efecto, configure estos ajustes de Epson Scan (si están disponibles) e intente escanear otra vez:

- Seleccione el ajuste **Destramado**.
- Seleccione un ajuste **Resolución** menor.

Tema principal: Solución de problemas con la calidad de la imagen escaneada

Referencias relacionadas

Ajustes de imagen disponibles

Aparece una línea de puntos en todas las imágenes escaneadas

Si aparece una línea de puntos en todas las imágenes escaneadas, limpie el cristal del escáner con un paño suave, seco y que no deje pelusas, o utilice un poco de líquido limpiacristales en el paño, si es necesario. No se recomiendan las toallas de papel.

Precaución: No rocíe limpiacristales directamente en el cristal del escáner.

Tema principal: Solución de problemas con la calidad de la imagen escaneada

Tareas relacionadas

Cómo limpiar el interior del escáner

Los bordes de la imagen escaneada se recortan

Si los bordes de una imagen escaneada se recortan, pruebe las siguientes soluciones:

- Seleccione **Detección Automática** como el ajuste Tamaño (Epson Scan) o como el ajuste Tamaño del documento (Document Capture Pro).
- Ajuste el área de recorte que aparece en el ajuste **Recortar márgenes para el tamaño "Auto"** en Epson Scan. En Document Capture Pro, seleccione **Ajustes detallados** en la ventana Escanear. Haga clic en **Configuración** y seleccione la ficha **Documento**. Ajuste el área de recorte que aparece en el ajuste **Recortar márgenes para el tamaño "Auto"**.

Tema principal: Solución de problemas con la calidad de la imagen escaneada

Tareas relacionadas

Cómo escanear con Document Capture Pro

Cómo escanear con Epson Scan

Cómo desinstalar el software del escáner

Puede desinstalar y luego reinstalar el software del escáner para resolver ciertos problemas.

1. Apague el escáner.
2. Desconecte todos los cables de interfaz.
3. Realice una de las siguientes acciones para desinstalar cada uno de los programas del software de escaneo, luego siga las instrucciones en pantalla:
   - **Windows 8.x**: Navegue a la pantalla **Aplicaciones** y seleccione **Panel de control** > **Programas** > **Programas y características**. Seleccione el programa del software de escaneo y haga clic en **Desinstalar o cambiar**.
   - **Windows 7 o Windows Vista**: Abra la utilidad **Panel de control** de Windows. Seleccione **Programas y características**. (Si está utilizando la Vista clásica, seleccione **Programas** y haga clic en **Desinstalar un programa**). Seleccione el programa del software de escaneo y haga clic en **Desinstalar o cambiar**.
   - **Windows XP**: Abra la utilidad **Panel de control** de Windows. Haga doble clic en **Agregar o quitar programas**. Seleccione el programa del software de escaneo y haga clic en **Cambiar o quitar**.
4. Reinicie su computadora, luego consulte la *Guía de instalación* para reinstalar el software.

Nota: Si determina que la reinstalación del software del escáner no resuelve un problema, póngase en contacto con Epson.

Tema principal: Solución de problemas

Dónde obtener ayuda

Si necesita ayuda adicional con su producto Epson, póngase en contacto con Epson.

Epson ofrece estos servicios de soporte técnico:

Soporte por Internet

Visite la página de soporte de Epson en global.latin.epson.com/Soporte para obtener soluciones a los problemas más comunes. Puede descargar drivers y otros archivos, obtener respuestas a preguntas frecuentes y soluciones de problemas, o enviar un correo electrónico a Epson con sus preguntas.

Hable con un representante de soporte técnico

Antes de llamar a Epson para obtener asistencia, tenga a la mano la siguiente información:

- Nombre del producto
- Número de serie del producto (ubicado en una etiqueta en el producto)
- Prueba de compra (como el recibo de la tienda) y fecha de adquisición
- Configuración de la computadora
- Descripción del problema

Luego, marque uno de los siguientes números de teléfono:

País	Teléfono
Argentina	(54 11) 5167-0300 0800-288-37766
Bolivia*	800-100-116
Brasil	Capitales de estados y áreas metropolitanas: 4003-0376 Otras regiones: 0800-880-0094
Chile	(56 2) 2484-3400
Colombia	Bogotá: (57 1) 523-5000 Resto del país: 018000-915235
Costa Rica	800-377-6627

País	Teléfono
Ecuador*	1-800-000-044
El Salvador*	800-6570
Guatemala*	1-800-835-0358
Honduras**	800-0122 Código NIP: 8320
México	México, D.F.: (52 55) 1323-2052 Resto del país: 01-800-087-1080
Nicaragua*	00-1-800-226-0368
Panamá*	00-800-052-1376
Paraguay	009-800-521-0019
Perú	Lima: (51 1) 418-0210 Resto del país: 0800-10126
República Dominicana*	1-888-760-0068
Uruguay	00040-5210067
Venezuela	(58 212) 240-1111

* Para llamar desde teléfonos móviles a estos números gratuitos, póngase en contacto con su operador telefónico local.

** Marque los primeros 7 dígitos, espere el mensaje de respuesta y luego ingrese el código NIP.

Si su país no figura en la lista, comuníquese con la oficina de ventas de Epson del país más cercano. Puede incurrir en costos de llamada interurbana o de larga distancia.

Compra de suministros y accesorios

Puede comprar accesorios Epson originales de un distribuidor de productos Epson autorizado. Para encontrar el distribuidor más cercano, visite la página global.latin.epson.com o llame a la oficina de ventas de Epson más cercana.

Tema principal: Solución de problemas

Especificaciones técnicas

En estas secciones se enumeran las especificaciones técnicas de su escáner.

Requisitos para un sistema Windows
Especificaciones generales
Especificaciones de las dimensiones
Especificaciones eléctricas
Especificaciones ambientales
Especificaciones de la interfaz USB
Especificaciones de seguridad y homologaciones

Requisitos para un sistema Windows

Asegure que su sistema cumpla los siguientes requisitos antes de utilizarlo con el escáner.

Sistema	Microsoft Windows 8.x, Windows 7, Windows Vista, Windows XP Home Edition, Windows XP Professional Edition, Windows XP Professional x64 Edition
Interfaz	Puerto USB externo (Tipo A)
Pantalla	Monitor a color con resolución de pantalla de 800 × 600 o superior, y de 24 bits (a todo color)

Tema principal: Especificaciones técnicas

Especificaciones generales

Tipo de escáner	Escáner a color con alimentador de hojas, con capacidad de escanear a doble cara en una sola pasada
Dispositivo fotoeléctrico	CMOS Sensor de imagen de contacto (CIS) de 1 línea
Píxeles efectivos	5100 × 8400 pixeles a 600 ppp
Tamaño del documento	Máximo: 8,5 × 120 pulg. (215,9 × 3048 mm) Mínimo: 2 × 2 pulg. (50,8 × 50,8 mm)
Entrada del papel	Carga cara abajo

Salida del papel	Expulsión cara abajo
Capacidad de papel	80 hojas de papel de 21 lb (80 g/m^2)
Resolución de escaneo	600 ppp (digitalización principal)
	600 ppp con Micro Step (subdigitalización)
Resolución de salida	50 a 1200 ppp (en incrementos de 1 ppp)
Datos de la imagen	16 bits internos por píxel por color
	1 a 8 bits externos por píxel por color
Interfaz	Un puerto USB de alta velocidad
Fuente de luz	LED RGB

Tema principal: Especificaciones técnicas

Especificaciones de las dimensiones

Altura	8,1 pulg. (206 mm)
Anchura	11,8 pulg. (300 mm)
Profundidad	8,7 pulg. (221 mm)
Peso	8,8 lb (4 kg)

Nota: Las dimensiones no incluyen las piezas salientes.

Tema principal: Especificaciones técnicas

Especificaciones eléctricas

Escáner

Nota: Consulte la etiqueta del escáner y del adaptador de CA para obtener información de voltaje. El consumo de energía varía según las condiciones de operación o si un accesorio está instalado.

Voltaje nominal de entrada	24 V de CC
Corriente nominal de entrada	2 A

Frecuencia nominal de entrada	50 a 60 Hz
Consumo de energía	En funcionamiento: 42 W Preparado: 8 W Modo de reposo: 1,6 W Apagado: 0,4 W

Adaptador de CA (fuente de alimentación externa)

Modelo del adaptador de CA	A421H
Voltaje nominal de entrada	100 a 240 V de CA
Corriente nominal de entrada	1,20 A de CA
Frecuencia nominal de entrada	50 a 60 Hz
Voltaje nominal de salida	24 V de CC
Corriente nominal de salida	2 A

Tema principal: Especificaciones técnicas

Especificaciones ambientales

Temperatura	En funcionamiento: 41 a 95 °F (5 a 35 °C) Almacenado: –13 a 140 °F (–25 a 60 °C)
Humedad	En funcionamiento: 10 a 80% HR
(sin condensación)	Almacenado: 10 a 85% HR
Condiciones de funcionamiento	Condiciones normales de oficina u hogar.

Nota: No utilice el escáner bajo la luz solar directa, cerca de una fuente de luz fuerte o en un lugar muy polvoriento.

Tema principal: Especificaciones técnicas

Especificaciones de la interfaz USB

Tipo de interfaz	Especificación de bus serie universal (USB) Revisión 2.0
Estándar eléctrico	Modo de velocidad máxima (12 Mbits por segundo) y modo de alta velocidad (480 Mbits por segundo) de la Especificación de bus serie universal (USB) Revisión 2.0
Tipo de conector	Un puerto tipo B

Tema principal: Especificaciones técnicas

Especificaciones de seguridad y homologaciones

Escáner

Estados Unidos	EMC: FCC parte 15 Subparte B clase B
Canadá	EMC: CAN/CSA-CEI/IEC CISPR 22 Clase B

Adaptador de CA (fuente de alimentación externa)

Estados Unidos	Seguridad: UL60950-1
	EMC: FCC parte 15 Subparte B clase B
Canadá	Seguridad: CAN/CSA C22.2 Nº 60950-1
	EMC: CAN/CSA-CEI/IEC CISPR 22 Clase B

Tema principal: Especificaciones técnicas

Avisos

Consulte las siguientes secciones para conocer avisos importantes acerca de su escáner.

Atención usuarios en la provincia de Buenos Aires, Argentina
Instrucciones importantes de seguridad
Restricciones de copiado
Lapso de tiempo predeterminado para la gestión de energía de los productos Epson
Marcas comerciales
Aviso de derechos reservados

Atención usuarios en la provincia de Buenos Aires, Argentina

La etiqueta de un contenedor tachado que hallará en su producto indica que este producto no se puede tirar con la basura doméstica normal. Para impedir posibles daños medioambientales o para la salud, separe este producto de otros canales de desecho para garantizar que se recicle de una forma segura para el medio ambiente. Para más información sobre las instalaciones de recolección disponibles, diríjase a las autoridades locales o al punto de venta donde adquirió este producto.

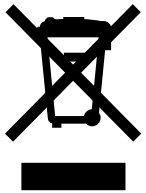

Esta información solo aplica a los usuarios de la provincia de Buenos Aires, Argentina, en concordancia con la Ley Nro. 14321 de la provincia de Buenos Aires sobre gestión de Residuos de Aparatos Eléctricos y Electrónicos (RAEE).

Para otros países y otras localidades, por favor contáctese con su gobierno local para investigar la posibilidad de reciclar su producto.

Tema principal: Avisos

Instrucciones importantes de seguridad

Siga estas instrucciones de seguridad cuando configure y utilice el escáner:

- Lea todas estas instrucciones y siga todas las advertencias e instrucciones señaladas en el escáner.

- Coloque el escáner cerca de la computadora de forma que el cable de interfaz lo alcance con facilidad.
- No coloque o guarde el escáner o el adaptador de CA al aire libre, cerca de suciedad o polvo excesivo, agua, fuentes de calor o en lugares sujetos a golpes, vibraciones, altas temperaturas o humedad, luz solar directa, fuentes potentes de luz o cambios rápidos de temperatura o humedad.
- No utilice el producto con las manos mojadas.
- Coloque el escáner y el adaptador de CA cerca de una toma de corriente desde donde pueda desconectar el adaptador fácilmente.
- No se debe colocar el cable de alimentación de CA en lugares donde se pueda estropear, cortar, desgastar, enredar o torcer.
- No coloque ningún objeto encima del cable de alimentación de CA y no coloque el adaptador de CA o el cable de alimentación donde se puedan pisar o aplastar. Tenga especial cuidado de mantener el cable de alimentación de CA recto en el extremo y en el punto donde entra en el adaptador de CA.
- Utilice únicamente el adaptador de CA incluido con el escáner. El uso de otro adaptador podría provocar incendios, descargas eléctricas u otros daños.
- El adaptador de CA está diseñado para ser utilizado con el escáner con el que vino incluido. No intente utilizarlo con otros dispositivos electrónicos a menos que se indique lo contrario.
- Utilice solo el tipo de fuente de alimentación indicado en la etiqueta del adaptador de CA y siempre suministre corriente directamente de una toma de corriente doméstica estándar con un adaptador de CA que cumpla las normas de seguridad locales pertinentes.
- Cuando conecte este producto a una computadora o a otro dispositivo con un cable, asegúrese de que la orientación de los conectores sea correcta. Cada conector tiene solamente una orientación correcta. Si introduce un conector de forma equivocada, puede dañar los dos dispositivos que están conectados por el cable.
- No utilice enchufes que estén en el mismo circuito que una fotocopiadora o un sistema de aire acondicionado que se apaga y se enciende regularmente.
- Si utiliza un cable de extensión con el escáner, compruebe que el amperaje total de los dispositivos conectados al cable de extensión no supere el amperaje máximo de dicho cable. Además, verifique que el amperaje total de todos los dispositivos conectados a la toma de corriente no supere el amperaje máximo de la toma de corriente.
- Nunca desmonte, modifique o intente reparar el adaptador de CA, el escáner o sus accesorios usted mismo salvo cuando se explique específicamente en la documentación del escáner.
- No inserte objetos en ninguna abertura, pues podrían tocar puntos de voltaje peligrosos o provocar un cortocircuito en los componentes del escáner. Existe el peligro de descargas eléctricas.

- Si se daña el enchufe, sustituya el cable o consulte a un electricista cualificado. Si el enchufe incluye fusibles, asegúrese de sustituirlos por otros de un tamaño y régimen adecuado.
- Desconecte el escáner y el adaptador de CA y póngase en contacto con un técnico cualificado si se presenta alguna de las siguientes condiciones: si el adaptador de CA o el enchufe está dañado, si ha penetrado líquido en el escáner o en el adaptador de CA, si el escáner o el adaptador de CA ha sufrido una caída o si la carcasa ha resultado dañada, si el escáner o el adaptador de CA no funciona normalmente o muestra un cambio significativo en su rendimiento. (No ajuste los controles que no figuren en las instrucciones de uso).
- Desconecte el escáner y el adaptador de CA antes de limpiarlo. Límpielo solo con un paño húmedo. No utilice productos de limpieza líquidos o en aerosol.
- Cuando no vaya a utilizar el escáner durante un periodo prolongado, desconecte el adaptador de CA de la toma de corriente.
- Coloque el producto sobre una superficie plana y estable que se extienda más allá de la base del producto en todas las direcciones. Si coloca el producto cerca de la pared, deje por lo menos 3,9 pulg. (10 cm) entre la parte posterior del producto y la pared. El producto no funcionará correctamente si está inclinado en un ángulo.
- Después de reemplazar las piezas consumibles, deséchelas de forma adecuada siguiendo las reglas de sus autoridades locales. No las desmonte.

Tema principal: Avisos

Restricciones de copiado

Observe las siguientes restricciones para realizar un uso responsable y legal de su escáner.

Está prohibida por ley el fotocopiado de los siguientes documentos:

- Billetes bancarios, monedas, valores cotizables emitidos por el gobierno, bonos garantizados emitidos por el gobierno y valores municipales
- Sellos postales no utilizados, tarjetas postales franqueadas y otros documentos postales oficiales franqueados
- Timbres fiscales y bonos emitidos por el gobierno según el procedimiento legal

Sea prudente a la hora de copiar los siguientes documentos:

- Valores cotizables privados (títulos de acciones, títulos negociables, cheques, etc.), abonos mensuales, billetes de tarifa reducida, etc.
- Pasaportes, licencias de conducir, certificados médicos, tarjetas de peaje, cupones de comida, boletos, etc.

Nota: También puede estar prohibida por ley la copia de estos artículos.

Restricciones de desmontaje y decompilación

No está permitido desmontar, decompilar o intentar obtener de ningún otro modo el código fuente de cualquier programa de software incluido con este producto.

Tema principal: Avisos

Lapso de tiempo predeterminado para la gestión de energía de los productos Epson

Este producto entrará en modo de reposo después de un período de inactividad. El lapso de tiempo se ha fijado en la fábrica para asegurar que el producto cumpla con las normas de Energy Star sobre eficiencia de energía, y no puede ser modificado por el consumidor.

Tema principal: Avisos

Marcas comerciales

EPSON® es una marca registrada y EPSON Exceed Your Vision es un logotipo registrado de Seiko Epson Corporation.

Aviso general: El resto de los productos que se mencionan en esta publicación aparecen únicamente con fines de identificación y pueden ser marcas comerciales de sus respectivos propietarios. Epson renuncia a todos los derechos sobre dichas marcas.

EPSON®
EXCEED YOUR VISION

Tema principal: Avisos

Aviso de derechos reservados

Quedan reservados todos los derechos. Ninguna parte de esta publicación podrá ser reproducida, almacenada en un sistema de recuperación, transmitida bajo ninguna forma por ningún medio, ya sea electrónico, mecánico, de fotocopiado, grabación o cualquier otro, sin el previo consentimiento por escrito de Seiko Epson Corporation. La información contenida en el presente aplica solamente a este producto Epson. Epson no se hace responsable si esta información es utilizada en otros productos.

Ni Seiko Epson Corporation ni sus filiales asumirán responsabilidad ante el comprador de este producto o ante terceros por daños, pérdidas, costos o gastos en que incurrieren los usuarios como consecuencia de: accidente, uso inadecuado o abuso de este producto o modificaciones, reparaciones o alteraciones no autorizadas al mismo, o (excluidos los EE. UU.) por no seguir rigurosamente las instrucciones de operación y mantenimiento de Seiko Epson Corporation.

Seiko Epson Corporation no se hace responsable por ningún daño o problemas causados por el uso de diferentes accesorios o productos consumibles que no sean Productos originales Epson o Productos aprobados Epson ratificados por Seiko Epson Corporation.

Seiko Epson Corporation no se hace responsable de cualquier daño provocado por interferencias electromagnéticas producidas al utilizar cables de interfaz que no sean designados como Productos aprobados Epson ratificados por Seiko Epson Corporation.

La información que se incluye en el presente está sujeta a cambios sin previo aviso.

libTIFF Software Acknowledgment

libjpeg-turbo

Una nota sobre el uso responsable de los materiales con derechos de autor

Atribución de derechos reservados

Tema principal: Avisos

libTIFF Software Acknowledgment

Copyright © 1988-1997 Sam Leffler

Copyright © 1991-1997 Silicon Graphics, Inc.

Permission to use, copy, modify, distribute, and sell this software and its documentation for any purpose is hereby granted without fee, provided that (I) the above copyright notices and this permission notice appear in all copies of the software and related documentation, and (ii) the names of Sam Leffler and Silicon Graphics may not be used in any advertising or publicity relating to the software without the specific, prior written permission of Sam Leffler and Silicon Graphics.

THE SOFTWARE IS PROVIDED "AS-IS" AND WITHOUT WARRANTY OF ANY KIND, EXPRESS, IMPLIED OR OTHERWISE, INCLUDING WITHOUT LIMITATION, ANY WARRANTY OF MERCHANTABILITY OR FITNESS FOR A PARTICULAR PURPOSE.

IN NO EVENT SHALL SAM LEFFLER OR SILICON GRAPHICS BE LIABLE FOR ANY SPECIAL, INCIDENTAL, INDIRECT OR CONSEQUENTIAL DAMAGES OF ANY KIND, OR ANY DAMAGES WHATSOEVER RESULTING FROM LOSS OF USE, DATA OR PROFITS, WHETHER OR NOT ADVISED OF THE POSSIBILITY OF DAMAGE, AND ON ANY THEORY OF LIABILITY, ARISING OUT OF OR IN CONNECTION WITH THE USE OR PERFORMANCE OF THIS SOFTWARE.

Tema principal: Aviso de derechos reservados

libjpeg-turbo

Copyright (C) 1991-2012 Thomas G. Lane, Guido Vollbeding

Copyright (C) 1999-2006 MIYASAKA Masaru

Copyright (C) 2009 Pierre Ossman for Cendio AB

Copyright (C) 2009-2013 D. R. Commander

Copyright (C) 2009-2011 Nokia Corporation and/or its subsidiary(-ies)

Redistribution and use in source and binary forms, with or without modification, are permitted provided that the following conditions are met:

- Redistributions of source code must retain the above copyright notice, this list of conditions and the following disclaimer.
- Redistributions in binary form must reproduce the above copyright notice, this list of conditions and the following disclaimer in the documentation and/or other materials provided with the distribution.
- Neither the name of the libjpeg-turbo Project nor the names of its contributors may be used to endorse or promote products derived from this software without specific prior written permission.

THIS SOFTWARE IS PROVIDED BY THE COPYRIGHT HOLDERS AND CONTRIBUTORS "AS IS", AND ANY EXPRESS OR IMPLIED WARRANTIES, INCLUDING, BUT NOT LIMITED TO, THE IMPLIED WARRANTIES OF MERCHANTABILITY AND FITNESS FOR A PARTICULAR PURPOSE ARE DISCLAIMED. IN NO EVENT SHALL THE COPYRIGHT HOLDERS OR CONTRIBUTORS BE LIABLE FOR ANY DIRECT, INDIRECT, INCIDENTAL, SPECIAL, EXEMPLARY, OR CONSEQUENTIAL DAMAGES (INCLUDING, BUT NOT LIMITED TO, PROCUREMENT OF SUBSTITUTE GOODS OR SERVICES; LOSS OF USE, DATA, OR PROFITS; OR BUSINESS INTERRUPTION) HOWEVER CAUSED AND ON ANY THEORY OF LIABILITY, WHETHER IN CONTRACT, STRICT LIABILITY, OR TORT (INCLUDING NEGLIGENCE OR OTHERWISE) ARISING IN ANY WAY OUT OF THE USE OF THIS SOFTWARE, EVEN IF ADVISED OF THE POSSIBILITY OF SUCH DAMAGE.

Tema principal: Aviso de derechos reservados

Una nota sobre el uso responsable de los materiales con derechos de autor

Epson pide a todos los usuarios a ser responsables y respetuosos de las leyes de derechos de autor cuando utilicen cualquier producto Epson. Aunque las leyes de algunos países permiten la copia limitada o la reutilización de material con derechos de autor en ciertas circunstancias, estas circunstancias pueden no ser tan amplias como algunos suponen. Póngase en contacto con su asesor legal si tiene alguna pregunta acerca de la ley de derechos de autor.

Tema principal: Aviso de derechos reservados

Atribución de derechos reservados

© 2016 Epson America, Inc.

8/16

CPD-40186R1

Tema principal: Aviso de derechos reservados