EPSON
EXCEED YOUR VISION

Manual del usuario WF-R8590

Contenido

Manual del usuario WF-R8590 17

Características generales del producto 18

Uso del panel de control 18

Botones e indicadores del panel de control 19

Información de los iconos de estado 20

Información del botón de estado 21

Cómo configurar una contraseña y bloquear el panel de control 22

Cómo introducir caracteres en la pantalla LCD 24

Cómo utilizar ajustes predefinidos 24

Cómo configurar las restricciones de las funciones de usuarios (Control de acceso) 26

Cómo cambiar el idioma de la pantalla LCD 27

Cómo ajustar los sonidos del panel de control 28

Cómo ajustar el brillo de la pantalla 29

Cómo desactivar el ajuste Agotado tiempo func. 30

Cómo prevenir una conexión de computadora a través de USB 31

Ubicación de los componentes del producto 32

Piezas del producto - Frontal 33

Piezas del producto - Interior 36

Piezas del producto - Posterior 38

Cómo obtener actualizaciones del software 39

Cómo utilizar los ajustes del modo de ahorro de energía 39

Cómo cambiar los ajustes del modo de ahorro de energía 40

Cómo cambiar los ajustes del temporizador de reposo 40

Cómo cambiar los ajustes del temporizador de apagado 42

Soluciones de Epson Connect para teléfonos inteligentes, tabletas y más 43

Cómo utilizar Epson Email Print 43

Cómo utilizar la aplicación móvil Epson iPrint 43

Cómo utilizar Epson Remote Print 44

Cómo utilizar Epson Scan to Cloud 45

Cómo utilizar AirPrint 45

Cómo utilizar Google Cloud Print 46
Cómo configurar Google Cloud Print en un Chromebook 47
Cómo configurar el producto en una red Wi-Fi o alámbrica 49
Cómo configurar el modo de infraestructura Wi-Fi 49
Cómo seleccionar los ajustes de red inalámbrica desde el panel de control 50
Cómo configurar el modo Wi-Fi Direct 53
Cómo activar el modo Wi-Fi Direct 54
Wi-Fi Protected Setup (WPS) 56
Cómo utilizar WPS para conectar el producto a una red 56
Cómo imprimir una hoja de estado de la red 57
Cómo cambiar o actualizar las conexiones de red 58
Cómo acceder a la utilidad Web Config 59
Cómo cambiar una conexión USB a una conexión Wi-Fi 59
Cómo cambiar una conexión Wi-Fi a una conexión de red alámbrica 59
Cómo conectar el producto a un router Wi-Fi nuevo 60
Cómo configurar los ajustes del servidor de correo electrónico 60
Cómo desactivar las funciones de Wi-Fi 62
Cómo habilitar la impresión con los drivers Epson Universal Print Driver (PCL) o PostScript 63
Cómo seleccionar los ajustes PDL (Page Description Language) 63
Opciones de Config. de impresión PDL 64
Cómo seleccionar los ajustes del lenguaje de la impresora y de la interfaz 67
Opciones del lenguaje de la impresora y de la interfaz 69
Cómo imprimir una hoja de estado PS3 (PostScript) 69
Cómo cargar papel 71
Cómo cargar papel en la bandeja 71
Cómo cargar papel y sobres en el alimentador del papel posterior 74
Cómo cargar papel en el alimentador de papel frontal 78
Capacidad de carga de papel 80
Papeles Epson disponibles 81
Ajustes de tipo de papel - Software de impresión 84
Cómo seleccionar los ajustes de papel para cada fuente - Panel de control 85
Ajustes para el tipo de papel - Panel de control 86
Cómo seleccionar los ajustes de papel predeterminados - Administrador 87

Cómo seleccionar los ajustes de de la impresora predeterminados 87
Opciones de Conf. origen de papel 89
Cómo configurar los ajustes de impresión universal 89
Opciones de Config. universal impres. 90
Cómo instalar el gabinete y las bandejas de papel opcionales 91
Cómo instalar el gabinete opcional 92
Cómo instalar las unidades de bandejas de papel opcionales 99
Cómo activar las bandeja de papel opcionales - Windows 106
Cómo activar las bandeja de papel opcionales - OS X 108
Cómo colocar originales en el producto 110
Cómo colocar originales en el cristal del escáner 110
Cómo colocar originales en el alimentador automático de documentos 111
Cómo copiar 114
Cómo copiar documentos o fotos 114
Opciones de copiado 115
Cómo imprimir desde una computadora 118
Cómo imprimir con el software de impresión Epson estándar - Windows 118
Cómo seleccionar los ajustes básicos de impresión - Windows 118
Opciones de fuente de papel - Windows 121
Opciones de calidad de impresión - Windows 121
Opciones de impresión de múltiples páginas - Windows 122
Cómo seleccionar los ajustes de impresión a doble cara - Windows 122
Opciones de impresión a doble cara - Windows 125
Ajustes de densidad de impresión - Windows 126
Cómo seleccionar opciones adicionales de composición e impresión - Windows 127
Opciones personalizadas de corrección de color - Windows 129
Opciones de imagen y Ajustes adicionales - Windows 130
Ajustes de encabezado/pie de página- Windows 131
Cómo seleccionar ajustes predefinidos de impresión - Windows 132
Cómo seleccionar los ajustes extendidos - Windows 134
Ajustes extendidos - Windows 135
Cómo imprimir su documento o foto - Windows 136
Cómo bloquear los ajustes de la impresora - Windows 137

Opciones de ajustes bloqueados ... 139
Cómo introducir su nombre de usuario y contraseña para imprimir ... 140
Cómo seleccionar los ajustes de impresión predeterminados - Windows ... 141
Cómo cambiar el idioma de las pantallas del software de la impresora ... 142
Cómo cambiar las opciones de actualización automática ... 143
Cómo imprimir con OS X ... 144
Cómo seleccionar los ajustes básicos de impresión - OS X ... 145
Opciones de fuente de papel - OS X ... 148
Opciones de calidad de impresión - OS X ... 149
Opciones de impresión - OS X ... 149
Cómo seleccionar los ajustes de configuración de página - OS X ... 150
Cómo seleccionar las opciones de composición de página - OS X ... 151
Cómo seleccionar los ajustes de impresión a doble cara - OS X ... 151
Opciones y ajustes de impresión a doble cara - OS X ... 153
Cómo gestionar el color - OS X ... 153
Ajuste de color y Opciones de color - OS X ... 154
Cómo seleccionar las preferencias de impresión - OS X ... 155
Preferencias de impresión - OS X ... 156
Cómo imprimir su documento o foto - OS X ... 157
Cómo revisar el estado de impresión - OS X ... 157
Cómo imprimir con el driver Epson Universal Print Driver - Windows ... 158
Cómo instalar el driver Epson Universal Print Driver - Windows ... 159
Cómo sincronizar los ajustes de la impresora - Epson Universal Print Driver - Windows ... 164
Cómo seleccionar los ajustes de impresión - Epson Universal Print Driver - Windows ... 166
Cómo seleccionar opciones adicionales de composición e impresión - Epson Universal Print Driver - Windows ... 168
Cómo seleccionar las opciones de mantenimiento - Epson Universal Print Driver - Windows ... 170
Más ajustes - Epson Universal Print Driver - Windows ... 171
Cómo seleccionar los ajustes de impresión predeterminados - Epson Universal Print Driver - Windows ... 173
Cómo bloquear los ajustes de la impresora - Epson Universal Print Driver - Windows ... 175
Opciones de ajustes bloqueados de Epson Universal Print Driver ... 176
Cómo agregar impresoras de red - Epson Universal Print Driver - Windows ... 177
Cómo imprimir con el software de impresión PostScript (PS3) - Windows ... 180

Cómo instalar el software de impresión PostScript (PS3) - Windows 180
Cómo activar las bandejas de papel opcionales - Software de impresión PostScript - Windows 181
Cómo seleccionar los ajustes básicos de impresión - Software de impresión PostScript - Windows 183
Cómo seleccionar opciones adicionales de composición e impresión - Software de impresión PostScript - Windows 185
Cómo seleccionar los ajustes de impresión predeterminados - Software de impresión Postscript - Windows 186
Cómo imprimir con el software de impresión PostScript (PS3) - OS X 187
Cómo instalar el software de impresión PostScript (PS3) - OS X 188
Cómo activar las bandejas de papel opcionales - Software de impresión PostScript - OS X 188
Cómo seleccionar los ajustes básicos de impresión - Software de impresión PostScript - OS X 189
Cómo seleccionar los ajustes de configuración de página - Software de impresión PostScript - OS X 195
Cómo seleccionar opciones de composición de impresión - Software de impresión PostScript - OS X 196
Cómo cambiar el tamaño de imágenes impresas - Software de impresión PostScript - OS X 197
Cómo gestionar los colores - Software de impresión PostScript - OS X 197
Cómo imprimir su documento o foto - Software de impresión PostScript - OS X 198
Cómo revisar el estado de impresión - Software de impresión PostScript - OS X 199
Cómo cancelar la impresión utilizando un botón del producto 200
Cómo escanear 201
Cómo iniciar un escaneo 201
Cómo escanear utilizando el panel de control del producto 201
Cómo escanear y enviar el archivo por correo electrónico 203
Cómo escanear a una carpeta de red o servidor FTP 205
Opciones de escaneo del panel de control 207
Cómo crear contactos para el escaneo 209
Cómo añadir y asignar trabajos de escaneo 211
Cómo iniciar un escaneo con Document Capture Pro o Document Capture 213
Cómo escanear utilizando el icono Epson Scan 216
Cómo escanear desde un programa de escaneo 218
Cómo seleccionar los ajustes de Epson Scan 220

Modos de escaneo ... 220
Cómo seleccionar el modo de escaneo ... 221
Cómo escanear en Modo Oficina ... 221
Ajustes disponibles de Origen Documento - Modo Oficina ... 224
Cómo seleccionar un área de escaneo - Modo Oficina ... 224
Ajustes de imagen disponibles - Modo Oficina ... 227
Cómo escanear en Modo Profesional ... 228
Ajustes disponibles de Origen Documento - Modo Profesional ... 231
Tipos de imagen disponibles - Modo Profesional ... 231
Cómo seleccionar un área de escaneo - Modo Profesional ... 232
Ajustes de imagen disponibles - Modo Profesional ... 235
Cómo seleccionar un tamaño de escaneo - Modo Profesional ... 237
Tipos de previsualización de imágenes ... 239
Directrices para determinar la resolución de escaneo ... 240
Cómo seleccionar los ajustes del archivo de escaneo ... 241
Tipos de archivos escaneados y ajustes opcionales disponibles ... 243
Cómo escanear con OS X utilizando Captura de Imagen ... 244
Ajustes de escaneo disponibles - Captura de Imagen en OS X ... 246
Cómo escanear proyectos especiales ... 247
Cómo escanear a un servidor SharePoint o a un servicio en la nube ... 247
Cómo escanear originales de varias páginas como archivos separados ... 249
Cómo introducir su nombre de usuario y contraseña para escanear - Windows ... 251
Cómo enviar un fax ... 252
Cómo conectar un teléfono o un contestador ... 252
Cómo configurar las funciones de fax ... 258
Cómo configurar las funciones generales de fax ... 258
Cómo seleccionar su país o región ... 258
Cómo seleccionar la hora y la fecha ... 260
Cómo utilizar el Asistente de configuración de fax ... 262
Cómo seleccionar el tipo de línea ... 264
Cómo configurar el número de timbres ... 266
Cómo seleccionar ajustes de fax avanzados ... 268
Ajustes predeterminados de usuarios - Fax ... 270

Ajustes de envío - Fax ... 272
Ajustes de recepción - Fax ... 272
Configuración de salida - Fax ... 273
Ajustes generales - Fax ... 275
Ajustes de seguridad - Fax ... 276
Cómo configurar las funciones de fax con la utilidad FAX Utility - Windows ... 277
Cómo configurar las funciones de fax con la utilidad FAX Utility - OS X ... 279
Cómo configurar listas de contactos y grupos de contactos ... 280
Cómo configurar los contactos utilizando el panel de control del producto ... 281
Cómo crear un contacto ... 281
Cómo editar o borrar un contacto ... 283
Cómo crear un grupo de contactos ... 284
Cómo editar o borrar un grupo de contactos ... 286
Cómo configurar listas de marcado rápido/marcado de grupos con la utilidad FAX Utility - Windows ... 288
Cómo configurar listas de marcado rápido/marcado de grupos con la utilidad FAX Utility - OS X ... 292
Cómo enviar un fax ... 294
Cómo enviar un fax desde el panel de control del producto ... 294
Cómo enviar un fax utilizando el teclado, la lista de contactos o el historial ... 294
Opciones de envío de fax ... 297
Cómo enviar un fax a una hora específica ... 298
Cómo enviar un fax a pedido ... 300
Cómo enviar un fax guardado ... 301
Cómo marcar números de fax desde un teléfono conectado al producto ... 302
Cómo enviar un fax con la utilidad FAX Utility - Windows ... 303
Cómo enviar un fax con la utilidad FAX Utility - OS X ... 306
Cómo recibir faxes ... 309
Cómo recibir un fax ... 309
Cómo recibir un fax automáticamente ... 310
Cómo recibir un fax manualmente ... 310
Cómo reenviar los faxes recibidos ... 311
Cómo recibir un fax por ciclo de sondeo ... 313
Cómo ver un fax en la pantalla LCD ... 314

Cómo revisar el estado del fax ... 314
Cómo imprimir informes de fax ... 315
Opciones de informes de fax ... 316
Cómo usar unidades flash USB con su producto ... 317
Cómo insertar una unidad flash USB ... 317
Especificaciones de los archivos de fotos en dispositivos USB ... 317
Cómo desconectar un dispositivo USB ... 318
Cómo ver e imprimir fotos utilizando la pantalla LCD ... 318
Cómo imprimir fotos JPEG ... 318
Cómo imprimir archivos TIFF y PDF ... 320
Opciones de Ajustes de imagen - Modo de dispositivos ... 320
Opciones de Configuración de impres. - Modo de dispositivos ... 321
Cómo transferir archivos en un dispositivo USB ... 322
Cómo configurar los archivos compartidos para transferencias de archivos desde su computadora ... 323
Cómo transferir archivos de un dispositivo USB a su computadora ... 324
Cómo reemplazar las unidades de suministro de tinta (bolsas de tinta) y las cajas de mantenimiento ... 325
Cómo revisar el estado de la tinta y de la caja de mantenimiento ... 325
Cómo revisar el estado de la tinta en la pantalla LCD ... 326
Cómo revisar el estado de la tinta y de la caja de mantenimiento con Windows ... 326
Cómo revisar el estado de la tinta y de la caja de mantenimiento con OS X ... 329
Cómo comprar bolsas de tinta y cajas de mantenimiento Epson ... 330
Códigos de las unidades de suministro de tinta (bolsas de tinta) ... 330
Cómo retirar e instalar las bolsas de tinta ... 331
Cómo imprimir con tinta negra y bolsas de tinta de color agotadas ... 335
Cómo imprimir con bolsas de color agotadas - Windows ... 335
Cómo imprimir con bolsas de color agotadas - OS X ... 336
Cómo conservar tinta negra con Windows ... 338
Cómo reemplazar la caja de mantenimiento ... 338
Cómo ajustar la calidad de impresión ... 341
Mantenimiento del cabezal de impresión ... 341
Cómo revisar los inyectores del cabezal de impresión ... 342

Cómo revisar los inyectores con el panel de control del producto ... 342
Cómo revisar los inyectores con una utilidad de la computadora ... 344
Cómo limpiar el cabezal de impresión ... 346
Cómo limpiar el cabezal de impresión con el panel de control del producto ... 347
Cómo limpiar el cabezal de impresión con una utilidad de la computadora ... 348
Cómo purgar los tubos de tinta ... 350
Cómo alinear el cabezal de impresión ... 351
Cómo alinear el cabezal de impresión con el panel de control del producto ... 352
Cómo alinear el cabezal de impresión con una utilidad de la computadora ... 354
Cómo realizar ajustes de alineación exactos ... 356
Cómo limpiar la guía del papel ... 357
Cómo limpiar y transportar el producto ... 359
Cómo limpiar el producto ... 359
Cómo transportar el producto ... 362
Solución de problemas ... 365
Cómo obtener actualizaciones del software ... 365
Mensajes de estado del producto ... 366
Códigos de error del Menú estado ... 367
Cómo ejecutar una prueba del producto ... 371
Cómo restablecer los valores predeterminados del panel de control ... 373
Solución de problemas de configuración ... 374
El producto no se enciende o apaga ... 374
El producto hace ruido tras la instalación de la tinta ... 374
Problemas con la instalación del software ... 375
Solución de problemas de red ... 375
El producto no se puede conectar a un punto de acceso o router inalámbrico ... 376
El software de red no puede encontrar el producto en una red ... 377
El producto no aparece en la ventana de impresoras de OS X ... 378
No puede imprimir por medio de una red ... 379
No puede escanear por medio de una red ... 380
Solución de problemas de copiado ... 382
El producto hace ruido, pero no copia ... 382
El producto hace ruido cuando está inactivo durante un tiempo ... 382

Los originales no avanzan del alimentador automático de documentos ... 382
Solución de problemas de papel ... 383
Problemas con la alimentación del papel ... 383
Problemas de obstrucciones de papel en la tapa frontal (A) ... 385
Obstrucciones de papel en el alimentador de papel posterior (B1) ... 386
Obstrucciones de papel en el alimentador de papel frontal (B2) ... 387
Problemas de obstrucciones de papel en la bandeja (C1/C2/C3/C4) ... 389
Problemas de obstrucciones de papel en la tapa trasera (D1) ... 391
Problemas de obstrucciones de papel en la tapa trasera (E) de la bandeja de papel opcional ... 393
Los documentos se obstruyen en el alimentador automático de documentos (F) ... 396
Problemas con la expulsión del papel ... 401
Solución de problemas con PostScript ... 401
Nada se imprime al usar el software de impresión Postscript ... 401
Los documentos se imprimen de forma incorrecta con el software de impresión Postscript ... 402
Cómo acceder a las propiedades de la impresora - Postscript - Windows ... 402
Solución de problemas de impresión desde una computadora ... 403
No se imprime nada ... 403
El icono del producto no aparece en la barra de tareas de Windows ... 404
La impresión es lenta ... 405
Solución de problemas de composición de página y contenido ... 406
La imagen está invertida ... 406
Se imprimen demasiadas copias ... 407
Se imprimen hojas en blanco ... 407
Los márgenes en la impresión son incorrectos ... 408
Se imprimen caracteres incorrectos ... 408
El tamaño o la posición de la imagen son incorrectos ... 409
La impresión está inclinada ... 409
Solución de problemas con la calidad de impresión ... 410
Aparecen líneas claras u oscuras en la impresión ... 410
La impresión está borrosa o manchada ... 411
La impresión presenta un aspecto tenue o tiene espacios en blanco ... 412
La impresión presenta un aspecto granuloso ... 413
Los colores son incorrectos ... 414

Solución de problemas de escaneo ... 415
El software de escaneo no funciona correctamente ... 415
No puede iniciar el programa Epson Scan ... 416
El escaneo a una carpeta de red o servidor FTP es muy lento ... 417
Solución de problemas con la calidad de la imagen escaneada ... 417
Solo aparecen unos puntos en la imagen ... 417
Aparece una línea de puntos en todas las imágenes escaneadas ... 418
Las líneas rectas de la imagen aparecen torcidas ... 418
La imagen está distorsionada o borrosa ... 418
Los colores aparecen disparejos en los bordes de la imagen ... 419
La imagen es demasiado oscura ... 419
La parte posterior de la imagen original aparece en la imagen escaneada ... 419
Aparecen patrones ondulados en una imagen ... 419
Los colores de la imagen escaneada no coinciden con los colores originales ... 420
No puede ajustar el área de escaneo en la previsualización en Miniatura ... 420
Los bordes de la imagen escaneada se recortan ... 421
Solución de problemas de fax ... 421
No puede enviar o recibir faxes ... 421
No puede recibir faxes con un teléfono conectado al producto ... 423
Aparece un mensaje de error de memoria de fax llena ... 424
La calidad del fax enviado no es buena ... 425
El fax enviado se recibió en un tamaño incorrecto ... 425
La calidad del fax recibido no es buena ... 426
El fax recibido no se imprime ... 426
Solución de problemas con dispositivos USB ... 426
No puede ver o imprimir sus archivos de un dispositivo USB ... 427
No puedo guardar archivos en un dispositivo USB ... 427
No se pueden transferir archivos a o desde un dispositivo USB ... 428
Cómo desinstalar el software del producto ... 428
Cómo desinstalar el software del producto - Windows ... 428
Cómo desinstalar el software del producto - OS X ... 429
Dónde obtener ayuda ... 430

Especificaciones técnicas **433**
Requisitos de sistema para Windows 433
Requisitos de sistema para OS X 434
Especificaciones de escaneo 434
Especificaciones del alimentador automático de documentos 435
Especificaciones del dispositivo fax 436
Especificaciones del papel 437
Especificaciones del área de impresión 438
Especificaciones de las bolsas de tinta 439
Especificaciones de las dimensiones 440
Especificaciones eléctricas 441
Especificaciones ambientales 441
Especificaciones de la interfaz 442
Especificaciones de dispositivos externos USB 442
Especificaciones de la interfaz de red 442
Especificaciones de seguridad y homologaciones 444
Tipos de letra del modo PS3 445
Tipos de letra del modo PCL5 (secuencia de bits) 447
Tipos de letra del modo PCL6 (secuencia de bits) 449
Fuentes del modo PCL (URW) 451
Juegos de símbolos 454
Avisos **465**
Instrucciones generales de seguridad del producto 465
Instrucciones de seguridad relacionadas con las bolsas de tinta 467
Instrucciones de seguridad relacionadas con la pantalla LCD 468
Instrucciones de seguridad relacionadas con la conexión inalámbrica 468
Instrucciones de seguridad relacionadas con el equipo telefónico 468
FCC Compliance Statement 469
Avisos del software 471
Marcas comerciales 519
Aviso de derechos reservados 520
libTIFF Software Acknowledgment 521
Una nota sobre el uso responsable de los materiales con derechos de autor 521

Lapso de tiempo predeterminado para la gestión de energía de los productos Epson 521
Atribución de derechos reservados 522

Manual del usuario WF-R8590

Bienvenido al *Manual del usuario* de la impresora WF-R8590.

Para una versión PDF imprimible de esta guía, haga clic aquí.

Características generales del producto

Consulte las siguientes secciones para conocer las características generales de su producto.

Uso del panel de control
Ubicación de los componentes del producto
Cómo obtener actualizaciones del software
Cómo utilizar los ajustes del modo de ahorro de energía
Soluciones de Epson Connect para teléfonos inteligentes, tabletas y más
Cómo utilizar AirPrint
Cómo utilizar Google Cloud Print

Uso del panel de control

Consulte las siguientes secciones para aprender acerca del panel de control y cómo seleccionar los ajustes del panel de control.

Botones e indicadores del panel de control
Cómo configurar una contraseña y bloquear el panel de control
Cómo configurar las restricciones de las funciones de usuarios (Control de acceso)
Cómo cambiar el idioma de la pantalla LCD
Cómo ajustar los sonidos del panel de control
Cómo ajustar el brillo de la pantalla
Cómo desactivar el ajuste Agotado tiempo func.
Cómo prevenir una conexión de computadora a través de USB

Tema principal: Características generales del producto

Botones e indicadores del panel de control

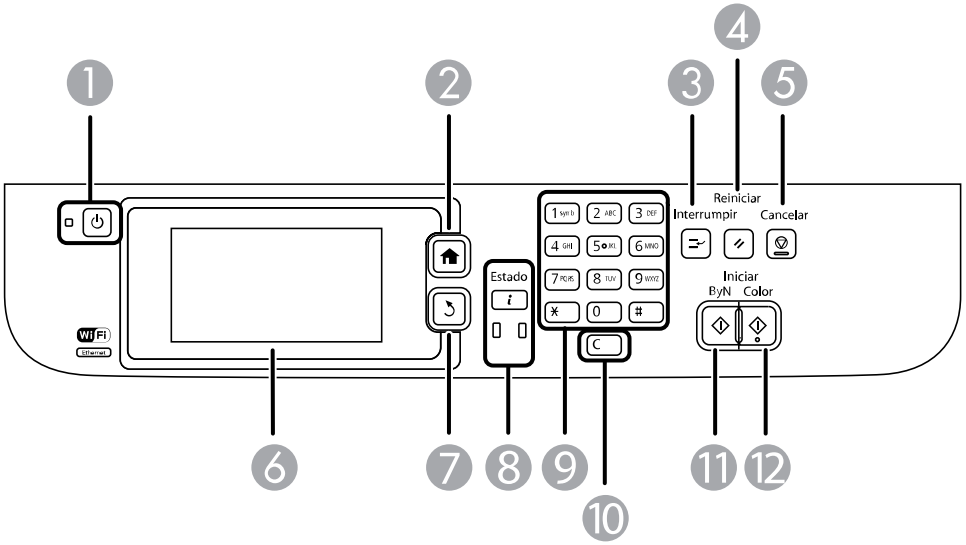

1 Botón e indicador ⏻ de encendido
2 Botón 🏠 de inicio
3 Botón **Interrumpir**
4 Botón **Reiniciar**
5 Botón **Cancelar**
6 Pantalla LCD
7 Botón de volver
8 Botón e indicadores **Estado**
9 Teclado numérico
10 Botón **C** de eliminar
11 Botón **Iniciar ByN**
12 Botón **Iniciar Color**

Información de los iconos de estado

Información del botón de estado

Tema principal: Uso del panel de control

Información de los iconos de estado

Su producto puede mostrar iconos de estado en la pantalla LCD para ciertas condiciones del estado del producto. Pulse para ver o cambiar los ajustes de red actuales.

Iconos	Descripción
	Muestra información adicional o instrucciones, por ejemplo, cómo cargar papel o colocar un documento.
	Hay un documento en el alimentador automático de documentos.
	Una o más de las bolsas de tinta tiene un nivel de tinta bajo o la caja de mantenimiento está casi llena. Pulse el botón **i Estado** para abrir el Menú estado, seleccione **Info. de la impresora** y revise el estado de los consumibles.
	Una o más de las bolsas de tinta está agotada o la caja de mantenimiento está llena. Pulse el botón **i Estado** para abrir el Menú estado, seleccione **Info. de la impresora** y revise el estado de los consumibles.
	Hay datos de fax no leídos o no impresos guardados en el producto. Si ha configurado el producto para guardar faxes recibidos en una computadora o en un dispositivo de almacenamiento externo, este icono también puede indicar que los faxes recibidos no se han guardado en la computadora o en el dispositivo de almacenamiento.
	Muestra el uso de la memoria de fax.
	La memoria de fax está llena. Borre los faxes recibidos que ya se han leído o imprimido. Si ha configurado el producto para guardar faxes recibidos en una computadora o en un dispositivo de almacenamiento externo, encienda la computadora o conecte el dispositivo de almacenamiento al producto.
	Un fax se está enviando o recibiendo.
	Una conexión Wi-Fi o Ethernet se está procesando.

Iconos	Descripción
	No hay una conexión Ethernet.
	Una conexión Ethernet ha sido establecida.
	No hay una conexión Wi-Fi.
	Ha ocurrido un error de red Wi-Fi o el producto está buscando una conexión.
	Una conexión Wi-Fi ha sido establecida. El número de barras indica la potencia de la señal de la conexión.
	La conexión Ad-hoc ha sido establecida.
	Una conexión del modo Wi-Fi Direct ha sido establecida.
	Una conexión del modo Simple AP ha sido establecida.
	El acceso a las funciones del producto está restringido a usuarios autorizados. Pulse el icono para iniciar sesión en la impresora. (Necesita introducir un nombre de usuario y una contraseña). Póngase en contacto con su administrador si no tiene esta información.
	El acceso a las funciones del producto está restringido a usuarios autorizados y un usuario está actualmente conectado. Pulse el icono para cerrar la sesión.

Nota: Si aparece un icono de número en la parte superior del icono **Fax** en la pantalla LCD del producto, significa que los faxes se han guardado temporalmente en la memoria del producto.

Tema principal: Botones e indicadores del panel de control

Información del botón de estado

Pulse el botón ***i*** **Estado** del panel de control para ver el estado del producto y del trabajo de impresión actual.

Función	Descripción
Info. de la impresora	Muestra el estado de los consumibles y cualquier error que haya ocurrido con el producto. Seleccione el error de la lista para mostrar el mensaje de error.
Monitor de trabajo	Muestra el trabajo actual y cualquier trabajo de impresión pendiente.
Historial de trabajos	Muestra el historial de trabajos y cualquier código de error para trabajos de impresión en el historial que fallaron.
Almacenamiento de trab	Seleccione **Bandeja de entrada** para mostrar los faxes recibidos que se guardaron en el historial del producto.
Trabajo confidencial	Muestra los trabajos que requieren una contraseña para imprimir.

Tema principal: Botones e indicadores del panel de control

Cómo configurar una contraseña y bloquear el panel de control

Puede configurar una contraseña de administrador para bloquear los siguientes ajustes y prevenir cambios:

- Ajustes de configuración de Admin. del sistema
- Ajustes del modo de ahorro de energía
- Ajustes
- Contactos

Nota: Para obtener más información sobre los ajustes de administración, consulte la *Guía del administrador*.

1. Pulse el botón de inicio, si es necesario.
2. Seleccione **Config**.

Verá una pantalla como esta:

3. Desplácese hacia abajo y seleccione **Configuración admin**.
4. Seleccione **Contraseña admin**.
5. Seleccione **Registrar**.

   Verá una pantalla como esta:

6. Use el teclado virtual para ingresar una contraseña y pulse .
7. Introduzca su contraseña otra vez para confirmar.
8. Seleccione **Aceptar**.
9. Seleccione **Configuración bloqueo** y seleccione **Activado**.

Cuando el panel de control está bloqueado, debe introducir la contraseña para acceder a cualquiera de los ajustes bloqueados.

Nota: Si olvida su contraseña, póngase en contacto con Epson para obtener asistencia.

Cómo introducir caracteres en la pantalla LCD
Cómo utilizar ajustes predefinidos

Tema principal: Uso del panel de control

Tareas relacionadas
Cómo configurar las restricciones de las funciones de usuarios (Control de acceso)

Cómo introducir caracteres en la pantalla LCD

Siga las siguientes directrices para ingresar caracteres para contraseñas y otros ajustes.

- Para mover el cursor, seleccione ◄ o ►.
- Para alternar entre letras mayúsculas y minúsculas, seleccione ⇧.
- Para borrar el carácter anterior, seleccione ⌫.
- Para introducir números o símbolos, seleccione 123#.
- Para introducir un espacio, seleccione ␣.

Tema principal: Cómo configurar una contraseña y bloquear el panel de control

Cómo utilizar ajustes predefinidos

Puede guardar ajustes para copiar, enviar un fax y escanear como ajustes predefinidos. Esto le permite reutilizarlos fácilmente cuando sea necesario.

Nota: Los ajustes pueden ser bloqueados por un administrador. Si no puede cambiar o acceder a los ajustes predefinidos, póngase en contacto con su administrador para obtener asistencia.

1. Pulse el botón de inicio, si es necesario.
2. Seleccione **Ajustes**. Introduzca la contraseña de administrador, si es necesario.
   Verá una pantalla como esta:

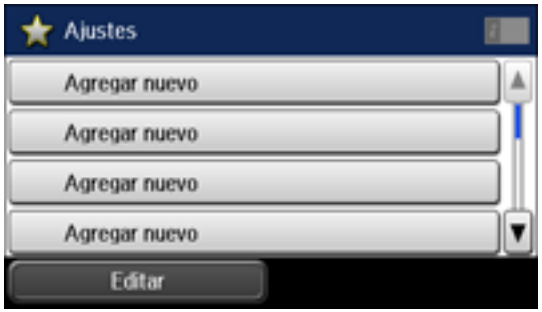

3. Seleccione **Agregar nuevo**.
4. Seleccione la función para la cual desea configurar un ajuste predefinido.
   Verá la pantalla principal para esa función, tal como la pantalla Copiar:

5. Seleccione los ajustes que desea guardar y seleccione **Guardar**.

Verá una pantalla como esta:

6. Use el teclado virtual para ingresar un nombre para el ajuste predefinido y pulse .
7. Seleccione **Guardar**.

Cuando vaya a copiar, enviar un fax o escanear, puede utilizar el ajuste predefinido seleccionando **Ajustes** y luego seleccionando el ajuste predefinido de la lista.

Tema principal: Cómo configurar una contraseña y bloquear el panel de control

Tareas relacionadas

Cómo introducir caracteres en la pantalla LCD

Cómo configurar las restricciones de las funciones de usuarios (Control de acceso)

Utilizando los ajustes de Control de acceso de Web Config, puede restringir las funciones del producto para usuarios individuales para prevenir el uso incorrecto del producto. Las funciones restringidas requieren que el usuario introduzca un nombre de usuario y contraseña en el panel de control del producto.

Después de que se hayan configurado las restricciones de funciones en Web Config, debe habilitarlas utilizando el panel de control del producto.

Nota: Para obtener más información sobre los ajustes de administración, consulte la *Guía del administrador*.

1. Pulse el botón de inicio, si es necesario.
2. Seleccione **Config**.

Verá una pantalla como esta:

3. Desplácese hacia abajo y seleccione **Admin. del sistema**.
4. Desplácese hacia abajo y seleccione **Config de seg**.
5. Seleccione **Control de acceso**.
6. Seleccione **Activado**.
7. Seleccione **Trab sin autenticación** y seleccione si desea permitir esta función.

Tema principal: Uso del panel de control

Tareas relacionadas

Cómo configurar una contraseña y bloquear el panel de control
Cómo introducir su nombre de usuario y contraseña para imprimir
Cómo introducir su nombre de usuario y contraseña para escanear - Windows

Cómo cambiar el idioma de la pantalla LCD

Puede cambiar el idioma utilizado en la pantalla LCD.

Nota: Este ajuste puede ser bloqueado por un administrador. Si no puede cambiar o acceder a este ajuste, póngase en contacto con su administrador para obtener asistencia.

1. Pulse el botón de inicio, si es necesario.
2. Seleccione **Config**.

Verá una pantalla como esta:

3. Desplácese hacia abajo y seleccione **Admin. del sistema**.
4. Seleccione **Config. común**.
5. Desplácese hacia abajo y seleccione **Idioma**.
6. Seleccione un idioma.

Tema principal: Uso del panel de control

Cómo ajustar los sonidos del panel de control

Puede ajustar el nivel del sonido que se oye al pulsar los botones del panel de control.

Nota: Este ajuste puede ser bloqueado por un administrador. Si no puede cambiar o acceder a este ajuste, póngase en contacto con su administrador para obtener asistencia.

1. Pulse el botón de inicio, si es necesario.
2. Seleccione **Config**.

Verá una pantalla como esta:

3. Desplácese hacia abajo y seleccione **Admin. del sistema**.
4. Seleccione **Config. común**.
5. Seleccione **Sonido**.
6. Seleccione **Presionar botones**.
7. Pulse para reducir o para aumentar el sonido.
8. Seleccione **Aceptar** para salir del menú.

Nota: También puede configurar el ajuste **Tipo de sonido** y el nivel de sonido para varias funciones del producto.

Tema principal: Uso del panel de control

Cómo ajustar el brillo de la pantalla

Puede ajustar el brillo de la pantalla LCD.

1. Pulse el botón de inicio, si es necesario.
2. Seleccione **Config**.

Verá una pantalla como esta:

3. Desplácese hacia abajo y seleccione **Admin. del sistema**.
4. Seleccione **Config. común**.
5. Seleccione **Brillo LCD**.
6. Ajuste el brillo de la pantalla seleccionando un nivel de brillo o pulsando el botón de flecha izquierda o derecha.
7. Seleccione **Aceptar** para salir del menú.

Tema principal: Uso del panel de control

Cómo desactivar el ajuste Agotado tiempo func.

El ajuste Agotado tiempo func. causa que la pantalla LCD regrese a la pantalla de inicio después de unos minutos de inactividad. Esta función está activada de forma predeterminadas, pero la puede desactivar.

Nota: Este ajuste puede ser bloqueado por un administrador. Si no puede cambiar o acceder a este ajuste, póngase en contacto con su administrador para obtener asistencia.

1. Pulse el botón de inicio, si es necesario.
2. Seleccione **Config**.

Verá una pantalla como esta:

3. Desplácese hacia abajo y seleccione **Admin. del sistema**.
4. Seleccione **Config. común**.
5. Desplácese hacia abajo y seleccione **Agotado tiempo func**.
6. Seleccione **Desactivado**.

Tema principal: Uso del panel de control

Cómo prevenir una conexión de computadora a través de USB

Puede desactivar el acceso de una computadora conectada a través de un cable USB. Esto limita el acceso fuera de la red al producto y protege la seguridad de documentos confidenciales escaneados.

1. Pulse el botón de inicio, si es necesario.
2. Seleccione **Config**.

   Verá una pantalla como esta:

3. Desplácese hacia abajo y seleccione **Admin. del sistema**.
4. Seleccione **Config. de la impresora**.

   Verá una pantalla como esta:

5. Desplácese hacia abajo y seleccione **Conex. PC a través USB**.
6. Seleccione **Deshabilitar**.

Tema principal: Uso del panel de control

Ubicación de los componentes del producto

Consulte las siguientes secciones para identificar los componentes de su producto.

Piezas del producto - Frontal
Piezas del producto - Interior
Piezas del producto - Posterior

Tema principal: Características generales del producto

Piezas del producto - Frontal

Ciertas piezas están etiquetadas con un código de letra y número. Si tiene problemas de obstrucciones de papel o errores, puede utilizar estos códigos para localizar y corregir el problema.

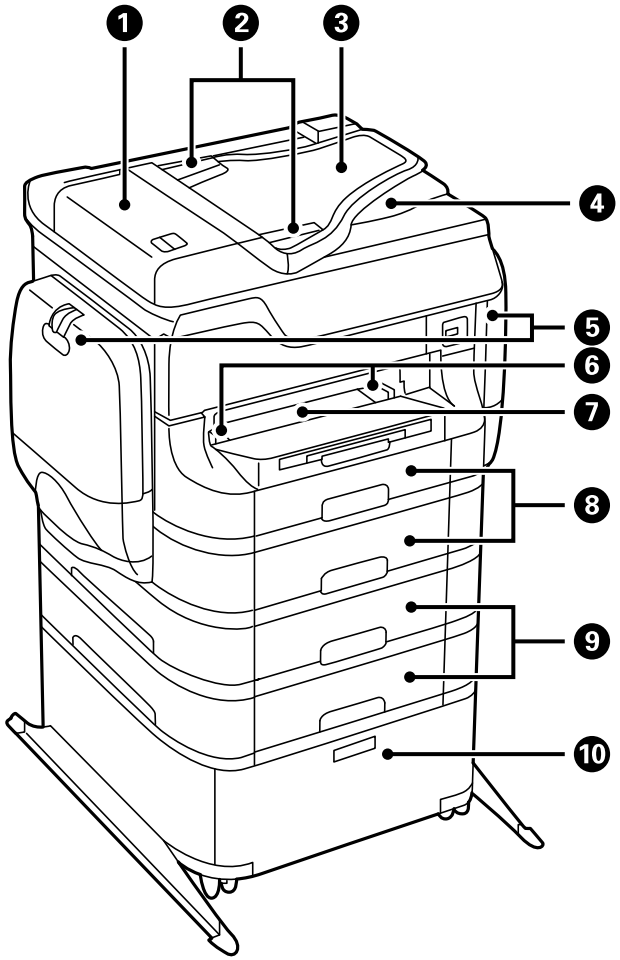

1 Tapa del alimentador automático de documentos (F)

2 Guías laterales

3 Bandeja de entrada del alimentador automático de documentos (F)

4 Bandeja de salida del alimentador automático de documentos

5 Compartimientos de tinta (P1, P2)

6 Guías laterales

7 Alimentador de papel frontal (B2)

8 Bandeja de papel 1 (C1)

9 Bandejas opcionales 2 a 4 (C2 a C4)

10 Gabinete opcional

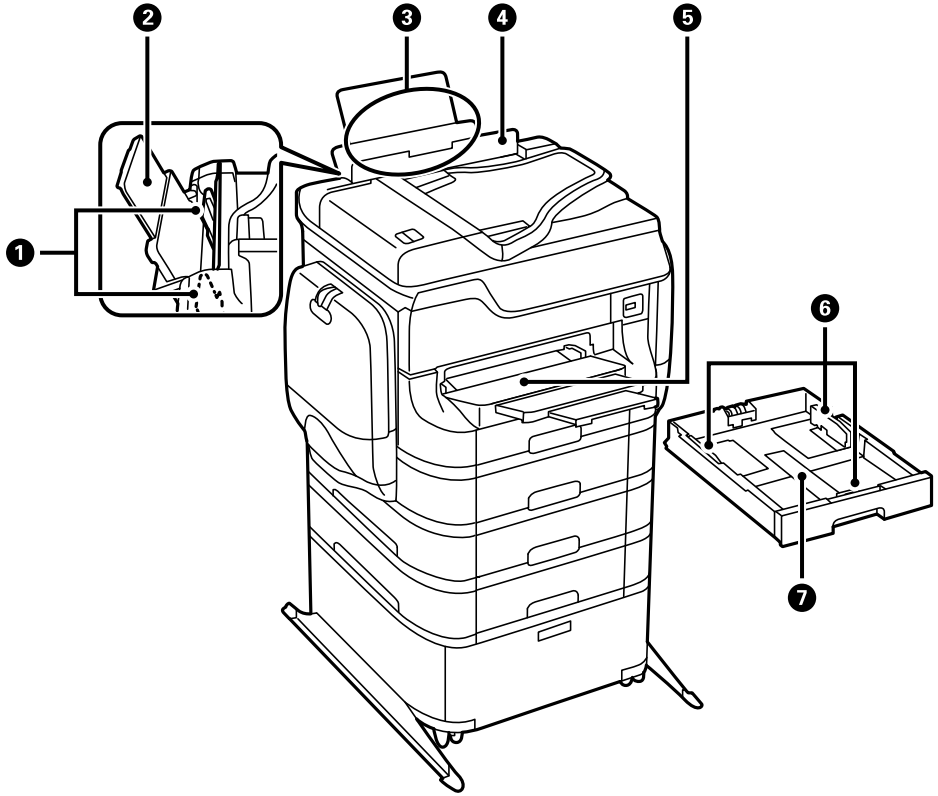

1 Guías laterales
2 Soporte del papel
3 Alimentador de papel posterior (B1)
4 Protector del alimentador
5 Bandeja de salida del papel
6 Guías laterales
7 Bandeja del papel

Tema principal: Ubicación de los componentes del producto

Piezas del producto - Interior

Ciertas piezas están etiquetadas con un código de letra y número. Si tiene problemas de obstrucciones de papel o errores, puede utilizar estos códigos para localizar y corregir el problema.

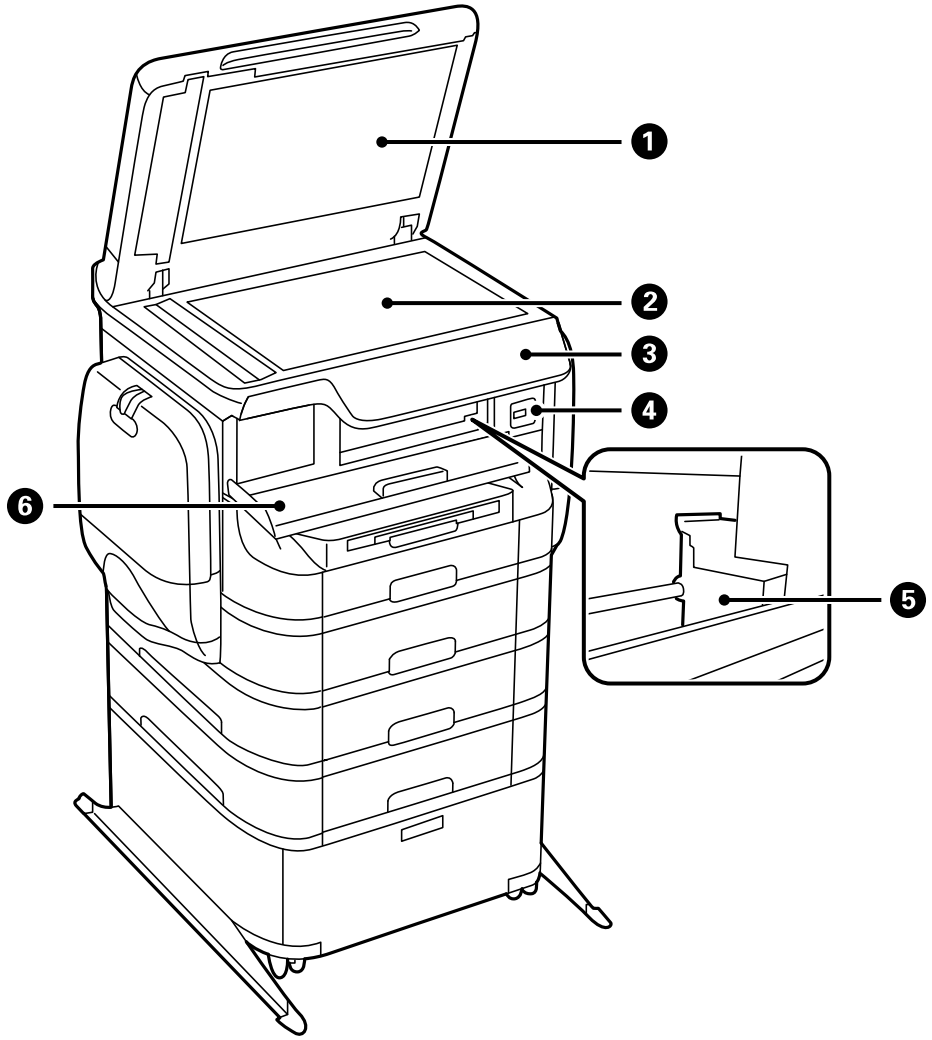

1 Tapa del escáner

2 Cristal del escáner
3 Panel de control
4 Puerto USB tipo A para dispositivos externos
5 Cabezal de impresión
6 Tapa frontal (A)

Tema principal: Ubicación de los componentes del producto

Piezas del producto - Posterior

Ciertas piezas están etiquetadas con un código de letra y número. Si tiene problemas de obstrucciones de papel o errores, puede utilizar estos códigos para localizar y corregir el problema.

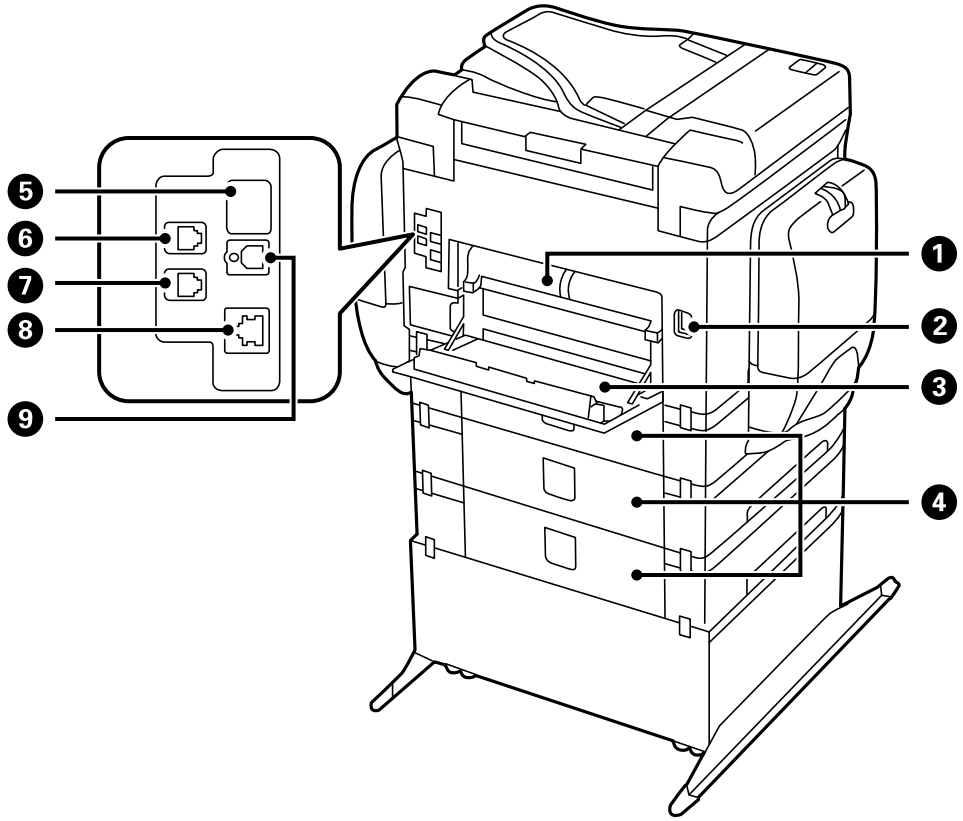

1 Tapa trasera 2 (D2)

2 Entrada de CA

3 Tapa trasera 1 (D1)

4 Tapa trasera (E)

5 Puerto de servicio USB (no retire la calcomanía)

6 Puerto **Line**

7 Puerto **EXT**

8 Puerto **LAN**

9 Puerto **USB**

Tema principal: Ubicación de los componentes del producto

Cómo obtener actualizaciones del software

Se aconseja visitar periódicamente la página de soporte técnico de Epson para obtener actualizaciones gratuitas del software de su producto. Visite la página de descarga de drivers en global.latin.epson.com/Soporte.

- **Windows**: El software de la impresora automáticamente busca actualizaciones. También puede actualizar el software manualmente seleccionando **Actualización del software** aquí:
  - Acceda al Escritorio de Windows y haga clic con el botón derecho del mouse en el icono del producto en la barra de tareas de Windows
  - En la ficha **Mantenimiento** de la ventana de los ajustes de la impresora

  También puede actualizar el software seleccionando **EPSON Software Updater** en el grupo de programas **EPSON** o **EPSON Software**, accesible por medio del botón **Inicio** o en las pantallas **Inicio** o **Aplicaciones**, dependiendo de su versión de Windows.
- **OS X**: Puede actualizar el software manualmente abriendo la carpeta **Aplicaciones** > **Epson Software** y seleccionando **EPSON Software Updater**.

Tema principal: Características generales del producto

Cómo utilizar los ajustes del modo de ahorro de energía

El producto entra en modo de reposo automáticamente y apaga la pantalla LCD si no se utiliza durante un periodo de tiempo. Puede reducir el periodo de tiempo y seleccionar otras opciones para ahorrar energía y recursos.

Cómo cambiar los ajustes del modo de ahorro de energía

Cómo cambiar los ajustes del temporizador de reposo

Cómo cambiar los ajustes del temporizador de apagado

Tema principal: Características generales del producto

Cómo cambiar los ajustes del modo de ahorro de energía

Puede utilizar el panel de control del producto para cambiar los ajustes del modo de ahorro de energía.

Nota: El ajuste de temporizador de reposo del modo de ahorro de energía supera el ajuste de temporizador de reposo del menú Config. común. Si activa el modo de ahorro de energía, la función para copiar a doble cara se selecciona de forma predeterminada. El ajuste del modo de ahorro de energía puede ser bloqueado por un administrador. Si no puede cambiar o acceder a este ajuste, póngase en contacto con su administrador para obtener asistencia.

1. Pulse el botón de inicio, si es necesario.
2. Seleccione **Modo ah energía**. Introduzca la contraseña de administrador, si es necesario.

   Verá una pantalla como esta:

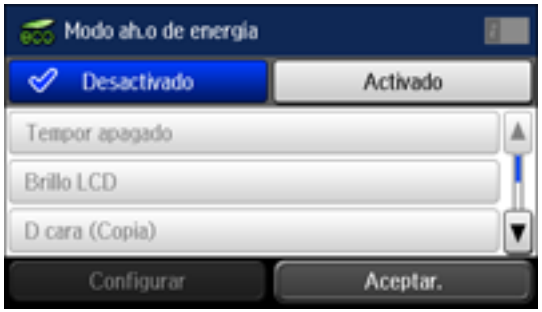

3. Seleccione **Activado**.
4. Seleccione **Configurar**.
5. Cambie cualquiera de los ajustes, según sea necesario.
6. Seleccione **Aceptar** para salir del menú.

Tema principal: Cómo utilizar los ajustes del modo de ahorro de energía

Tareas relacionadas

Cómo cambiar los ajustes del temporizador de reposo

Cómo cambiar los ajustes del temporizador de reposo

Puede ajustar el periodo de tiempo que tarda el producto en entrar en modo de reposo y apagar la pantalla LCD.

Nota: Este ajuste puede ser bloqueado por un administrador. Si no puede cambiar o acceder a este ajuste, póngase en contacto con su administrador para obtener asistencia. El ajuste de temporizador de reposo del modo de ahorro de energía supera el ajuste Tempor apagado.

1. Pulse el botón de inicio, si es necesario.
2. Seleccione **Config**.
3. Desplácese hacia abajo y seleccione **Admin. del sistema**. Introduzca la contraseña de administrador, si es necesario.
4. Seleccione **Config. común**.
5. Seleccione **Tempor apagado**.

   Verá una pantalla como esta:

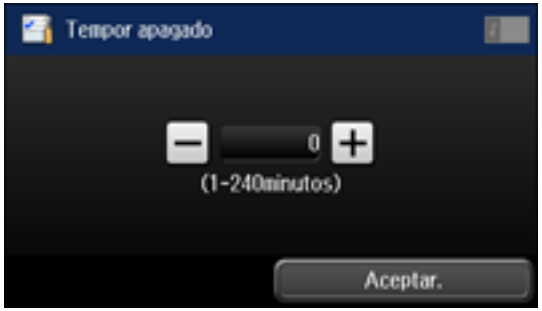

6. Realice una de las siguientes acciones:
   - Pulse el icono **–** o **+** para reducir o aumentar el número de minutos.
   - Pulse el número de minutos en la pantalla LCD, seleccione el número de minutos del teclado en pantalla, luego pulse .
7. Seleccione **Aceptar**.

Tema principal: Cómo utilizar los ajustes del modo de ahorro de energía

Tareas relacionadas

Cómo cambiar los ajustes del modo de ahorro de energía

Cómo cambiar los ajustes del temporizador de apagado

Puede configurar el producto para que se apague automáticamente si no se utiliza durante un periodo de tiempo específico.

Nota: Este ajuste puede ser bloqueado por un administrador. Si no puede cambiar o acceder a este ajuste, póngase en contacto con su administrador para obtener asistencia.

1. Pulse el botón de inicio, si es necesario.
2. Seleccione **Config**.

   Verá una pantalla como esta:

3. Desplácese hacia abajo y seleccione **Admin. del sistema**. Introduzca la contraseña de administrador, si es necesario.
4. Seleccione **Config. común**.
5. Realice una de las siguientes acciones según el ajuste que aparece en la pantalla LCD:
   - Seleccione **Temporizador apagado**, luego seleccione un periodo de tiempo entre **30 min.** y **12 horas**.
   - Seleccione **Ajustes de apagado**, luego seleccione **Se apaga si está inactivo** para configurar cuánto tiempo debe transcurrir antes de que el producto se apague automáticamente o seleccione **Se apaga si está desconectado** para apagar el producto después de 30 minutos de inactividad a través de la red.

Tema principal: Cómo utilizar los ajustes del modo de ahorro de energía

Soluciones de Epson Connect para teléfonos inteligentes, tabletas y más

Puede imprimir documentos, fotos, correos electrónicos y páginas Web desde su hogar, su oficina o del otro lado del mundo. Puede utilizar su teléfono inteligente (smartphone), tableta o computadora. Epson ofrece estas soluciones para imprimir desde cualquier lugar: Epson Email Print, la aplicación móvil Epson iPrint, Epson Remote Print y Epson Scan to Cloud.

Cómo utilizar Epson Email Print

Cómo utilizar la aplicación móvil Epson iPrint

Cómo utilizar Epson Remote Print

Cómo utilizar Epson Scan to Cloud

Tema principal: Características generales del producto

Cómo utilizar Epson Email Print

Con Epson Email Print, puede imprimir desde cualquier dispositivo que pueda enviar correos electrónicos, tal como un teléfono inteligente, una tableta o una computadora portátil. Simplemente necesita activar la dirección de correo electrónico de su producto. Cuando desee imprimir, adjunte un PDF, un documento de Microsoft Office o una foto a su correo electrónico y envíelo a su producto.

1. Configure su producto para imprimir por medio de una red. Consulte el enlace que aparece al final de esta sección.
2. Si no configuró Email Print cuando instaló el software de su producto, visite la página latin.epson.com/connect para aprender más sobre Email Print, comprobar la compatibilidad de su dispositivo y obtener instrucciones de configuración detalladas.
3. Envíe un correo electrónico con archivos adjuntos a la dirección de Email Print de su producto.

   Nota: Tanto el mensaje del correo electrónico como los archivos adjuntos se imprimirán. Para cambiar estas opciones de impresión, acceda a su cuenta de Epson Connect.

Tema principal: Soluciones de Epson Connect para teléfonos inteligentes, tabletas y más

Temas relacionados

Cómo configurar el producto en una red Wi-Fi o alámbrica

Cómo utilizar la aplicación móvil Epson iPrint

Utilice esta aplicación gratuita para dispositivos Apple y Android para imprimir con productos Epson cercanos conectados a una red. La aplicación móvil Epson iPrint le permite imprimir archivos PDF, documentos de Microsoft Office, fotos y páginas Web por medio de una red inalámbrica. También

puede escanear y guardar un archivo en su dispositivo, enviarlo como un correo electrónico o subirlo a un servicio en línea como Box, Dropbox, Evernote o Google Drive.

1. Configure su producto en una red. Consulte el enlace que aparece al final de esta sección.
2. Visite la página latin.epson.com/connect para aprender más sobre Epson iPrint y verificar si su dispositivo móvil es compatible con este servicio.
3. Descargue la aplicación Epson iPrint de la tienda App Store de Apple o de Google Play.
4. Conecte el dispositivo móvil a la misma red inalámbrica que su producto está utilizando.
5. Utilice su dispositivo móvil para enviar el trabajo de impresión a su producto Epson.

Tema principal: Soluciones de Epson Connect para teléfonos inteligentes, tabletas y más

Temas relacionados

Cómo configurar el producto en una red Wi-Fi o alámbrica

Cómo utilizar Epson Remote Print

Con el software Epson Remote Print, puede enviar un trabajo de impresión desde su computadora portátil o de escritorio a un producto que tenga habilitado Epson Email Print en cualquier parte del mundo.

1. Conecte su producto Epson a su red inalámbrica. Consulte el enlace que aparece al final de esta sección.
2. Si no configuró una cuenta de Epson Connect cuando instaló el software de su producto, visite la página latin.epson.com/connect para crear su cuenta y registrar su producto al servicio Epson Connect.

   Nota: Anote la dirección de correo electrónico de su producto.

3. Visite la página latin.epson.com/connect para aprender más sobre Remote Print y sobre cómo descargar el software.
4. Descargue e instale el software Remote Print.
5. Introduzca la dirección de correo electrónico y la clave de acceso opcional del producto Epson durante la configuración de Remote Print.
6. Ahora está listo para imprimir de forma remota. Seleccione el comando de impresión en la aplicación de su computadora portátil o de escritorio y elija la opción Remote Print para su producto Epson.

Tema principal: Soluciones de Epson Connect para teléfonos inteligentes, tabletas y más

Temas relacionados

Cómo configurar el producto en una red Wi-Fi o alámbrica

Cómo utilizar Epson Scan to Cloud

El servicio Epson Scan to Cloud le permite escanear y enviar un archivo por correo electrónico o subirlo a un servicio en línea directamente desde su producto Epson. Registre una dirección de correo electrónico o servicios en línea como Box, DropBox, Evernote o Google Drive con su cuenta de Epson Connect.

1. Conecte su producto Epson a su red. Consulte el enlace que aparece al final de esta sección.
2. Si no configuró una cuenta de Epson Connect cuando instaló el software de su producto, visite la página latin.epson.com/connect para crear su cuenta y registrar su producto al servicio Epson Connect.

   Nota: Anote la dirección de correo electrónico y la contraseña de su producto.

3. Visite la página latin.epson.com/connect para iniciar sesión en su cuenta con la dirección de correo electrónico y la contraseña que seleccionó.
4. Seleccione su producto, seleccione **Scan to Cloud** y seleccione **Destination List** (Lista de destinos).
5. Haga clic en **Add** (Añadir), luego siga las instrucciones que aparecen en pantalla para crear su lista de destinatarios.
6. Ahora está listo para usar Scan to Cloud. Seleccione el ajuste para escanear a la nube en el panel de control de su producto Epson.

Tema principal: Soluciones de Epson Connect para teléfonos inteligentes, tabletas y más

Temas relacionados

Cómo configurar el producto en una red Wi-Fi o alámbrica

Cómo utilizar AirPrint

AirPrint le permite imprimir instantáneamente de forma inalámbrica desde su iPhone, iPad y iPod touch con la última versión de iOS y de su Mac con la última versión de OS X.

1. Cargue papel en su producto.
2. Configure su producto para imprimir de forma inalámbrica. Consulte el enlace que aparece al final de esta sección.
3. Conecte su dispositivo Apple a la misma red inalámbrica a la que está conectado su producto.
4. Envíe su trabajo de impresión al producto desde su dispositivo.

Nota: Para más detalles, consulte la página AirPrint del sitio Web de Apple.

Tema principal: Características generales del producto

Temas relacionados

Cómo configurar el producto en una red Wi-Fi o alámbrica

Cómo utilizar Google Cloud Print

Con una cuenta de Google, puede utilizar su dispositivo Apple o Android para enviar trabajos de impresión a su producto Epson. También puede imprimir sin drivers o cables desde computadoras Chromebook y el navegador Google Chrome.

1. Conecte su producto Epson a su red inalámbrica. Consulte el enlace que aparece al final de esta sección.
2. Revise el estado de su red y anote la dirección IP de su producto. Consulte el enlace que aparece al final de esta sección.
3. Conecte su computadora o su dispositivo Apple o Android a la misma red inalámbrica a la que está conectado su producto Epson.
4. Introduzca la dirección IP de su producto en la barra de direcciones de un navegador Web.
5. Seleccione la opción **Google Cloud Print Services**.

   Nota: Si no ve la opción **Google Cloud Print Services**, apague el producto y luego vuelva a encenderlo. Si la opción todavía no aparece, seleccione la opción **Actualización del firmware** y siga las instrucciones que aparecen en pantalla para actualizar su producto.

6. Haga clic en **Register** (Registrar).
7. Seleccione la casilla de verificación para aceptar los términos de la advertencia para el usuario y haga clic en **Next** (Siguiente).
8. Haga clic en **OK** para abrir la página de iniciar sesión.

   Se abre una ventana nueva del navegador.

9. Introduzca el nombre de usuario y la contraseña de su cuenta de Google y haga clic en **Sign in** (Iniciar sesión), o, si no tiene una cuenta, haga clic en **Sign up for a new Google Account** (Crear cuenta de Google) y siga las instrucciones que aparecen en pantalla.
10. Haga clic en **Finish printer registration** (Finalizar el registro de la impresora) para finalizar la configuración e imprimir una página de prueba.

Su producto ahora está conectado a su cuenta de Google y puede accederlo desde cualquier Chromebook, computadora o dispositivo Apple o Android con acceso a Internet. Visite la página de soporte de Epson para obtener más información sobre cómo utilizar Google Cloud Print, o visite la página de Google Cloud Print para ver una lista de aplicaciones compatibles.

Cómo configurar Google Cloud Print en un Chromebook

Tema principal: Características generales del producto

Temas relacionados

Cómo configurar el producto en una red Wi-Fi o alámbrica

Cómo configurar Google Cloud Print en un Chromebook

Si tiene una cuenta de Google, puede imprimir utilizando un Chromebook sin drivers o cables.

1. Conecte su producto Epson a su red inalámbrica. Consulte el enlace que aparece al final de esta sección.
2. Encienda su Chromebook y conéctelo a la misma red inalámbrica a la que está conectado su producto.

   Nota: Consulte la documentación de su Chromebook para obtener detalles sobre cómo conectarlo a una red.

3. Realice una de las siguientes acciones:
   - Haga clic en **Add to Cloud Print** (Agregar a Cloud Print) en la notificación que aparece en la esquina de la pantalla de su Chromebook.

     Nota: Si no ve una notificación, revise si aparece un número en el área de estado de la esquina derecha inferior de la pantalla. Haga clic en este número para abrir el menú de notificaciones, luego haga clic en **Add to Cloud Print** (Agregar a Cloud Print).

   - Abra un navegador Web e introduzca **chrome://devices** en la barra de dirección. Siga con el paso 4.
   - Si ve una pantalla de confirmación del registro, haga clic en **Register** (Registrar).

4. Haga clic en **Add Device** (Agregar impresora).
5. Haga clic en el botón **Register** (Registrar) que aparece a un lado de su producto.
6. Haga clic en **Register** (Registrar) en la pantalla de confirmación. La pantalla LCD de su producto muestra un mensaje de confirmación.
7. Seleccione **OK** o pulse el botón **OK** del producto para confirmar la conexión de Google Cloud Print e imprima una página de prueba.

Su producto ahora está conectado a su cuenta de Google y puede accederlo desde cualquier Chromebook, iPhone o teléfono Android con acceso a Internet. Visite la página de soporte de Epson para obtener más información sobre cómo utilizar Google Cloud Print, o visite la página de Google Cloud Print para ver una lista de aplicaciones compatibles.

Tema principal: Cómo utilizar Google Cloud Print

Temas relacionados

Cómo configurar el producto en una red Wi-Fi o alámbrica

Cómo configurar el producto en una red Wi-Fi o alámbrica

Consulte las siguientes secciones para utilizar el producto en una red Wi-Fi o alámbrica.

Cómo configurar el modo de infraestructura Wi-Fi
Cómo configurar el modo Wi-Fi Direct
Wi-Fi Protected Setup (WPS)
Cómo imprimir una hoja de estado de la red
Cómo cambiar o actualizar las conexiones de red

Cómo configurar el modo de infraestructura Wi-Fi

Puede configurar el producto para que se comunique con la impresora utilizando un punto de acceso o router inalámbrico. El punto de acceso o router inalámbrico puede estar conectado a su computadora por medio de una red inalámbrica o alámbrica.

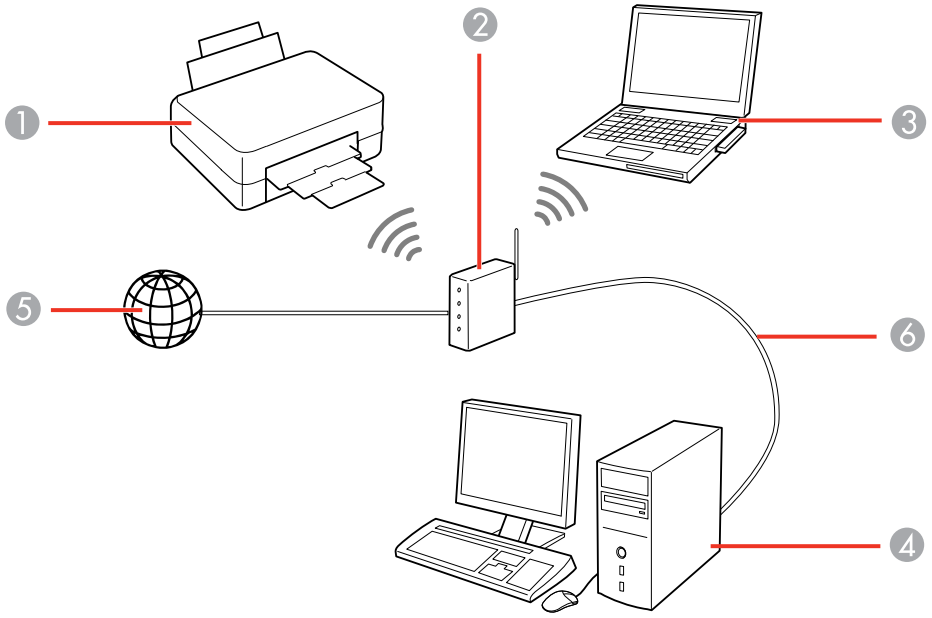

1 Producto Epson

2 Punto de acceso o router inalámbrico

3 Computadora con interfaz inalámbrica

4 Computadora

5 Internet

6 Cable Ethernet (utilizado únicamente para una conexión alámbrica al punto de acceso o router inalámbrico)

Cómo seleccionar los ajustes de red inalámbrica desde el panel de control

Tema principal: Cómo configurar el producto en una red Wi-Fi o alámbrica

Cómo seleccionar los ajustes de red inalámbrica desde el panel de control

Puede seleccionar o cambiar los ajustes de red inalámbrica usando el panel de control del producto.

Para instalar el producto en una red inalámbrica, siga las instrucciones de la *Guía de instalación* e instale el software necesario descargándolo de la página Web de Epson. El programa del instalador lo guía por la configuración del producto en una red.

Nota: Si el producto sufre una avería o necesita mandarlo a reparar, puede perder los datos y ajustes de red y/o fax. Epson no se hace responsable de hacer una copia de seguridad o de recuperar los datos y los ajustes durante o después del periodo de garantía. Se recomienda crear su propia copia de seguridad o imprimir sus datos y ajustes de red y/o fax.

1. Pulse el botón de inicio, si es necesario.
2. Pulse .
3. Seleccione **Config. Wi-Fi**.

Verá una pantalla como esta:

4. Seleccione **Asistente de instalación Wi-Fi**.

   Nota: Si necesita desactivar la red inalámbrica para configurar el producto en una red Ethernet, desplácese hacia abajo y seleccione **Deshabilitar Wi-Fi**. Luego, siga las instrucciones en este manual sobre cómo cambiar a una conexión de red alámbrica.

5. Seleccione el nombre de su red inalámbrica o introduzca el nombre manualmente.

   Nota: Para introducir el nombre de la red inalámbrica manualmente, seleccione **Otras redes** y seleccione el campo **Red (SSID)**. Use el teclado virtual para introducir el nombre de la red.

6. Seleccione el campo **Contraseña** e introduzca la contraseña de la red inalámbrica utilizando el teclado virtual.

Nota: Si el nombre de la red y la contraseña contienen letras mayúsculas o minúsculas, es importante que las ingrese correctamente. Asimismo, debe ingresar correctamente las letras, los números y caracteres especiales.

- Pulse o para mover el cursor.
- Pulse para alternar entre letras mayúsculas o minúsculas.
- Pulse para borrar el carácter anterior.
- Pulse para ingresar números y símbolos.
- Pulse para introducir un espacio.

7. Pulse cuando termine de introducir la contraseña y seleccione **Continuar**.
8. Confirme los ajustes de red que aparecen en la pantalla y seleccione **Aceptar** para guardarlos.

   Nota: Si necesita cambiar un ajuste, pulse el botón ↺ de volver.

9. Si desea imprimir un informe de la configuración de red, pulse uno de los botones ◈. (De lo contrario, seleccione **Hecho**).
10. Pulse el botón ⌂ de inicio para salir del menú.

    Su producto ahora debe estar conectado a la red.

    Nota: Si el símbolo de conexión Wi-Fi no está iluminado o no aparece en la pantalla LCD, es posible que haya elegido el nombre de red equivocado o ingresado la contraseña de forma incorrecta. Repita estos pasos para volver a intentarlo.

Tema principal: Cómo configurar el modo de infraestructura Wi-Fi

Referencias relacionadas

Información de los iconos de estado

Tareas relacionadas

Cómo introducir caracteres en la pantalla LCD

Cómo configurar el modo Wi-Fi Direct

Puede configurar su producto para que se comunique directamente con su computadora u otro dispositivo sin requerir un punto de acceso o router inalámbrico.

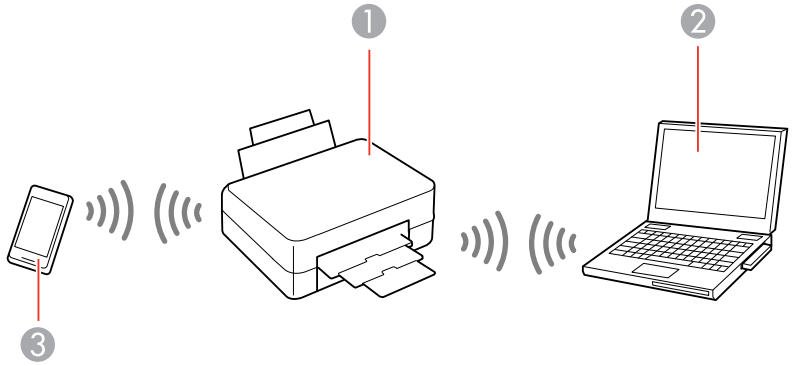

1 Producto Epson

2 Computadora con interfaz inalámbrica

3 Dispositivo inalámbrico

El producto automáticamente selecciona uno de estos modos para comunicarse con su computadora o dispositivo.

Modo punto de acceso

Si el producto no está conectado a una red inalámbrica, entra en modo punto de acceso y el producto mismo actúa como el punto de acceso de red para hasta 4 dispositivos. Cuando está operando en este modo, el producto muestra un símbolo de conexión **AP** en la pantalla LCD.

Modo punto a punto

Si el producto ya está conectado a una red inalámbrica, entra en modo punto a punto y se desconecta de cualquier otra red. Esto desactiva cualquier otra función del producto que requiere acceso a Internet. Cuando está operando en este modo, el producto muestra un símbolo de conexión **Direct** o **D** en la pantalla LCD.

Nota: Para desactivar una conexión de modo punto a punto, desconecte el producto de su computadora u otro dispositivo. El producto se volverá a conectar a la red que estaba utilizando anteriormente.

Cómo activar el modo Wi-Fi Direct

Tema principal: Cómo configurar el producto en una red Wi-Fi o alámbrica

Referencias relacionadas

Información de los iconos de estado

Cómo activar el modo Wi-Fi Direct

Puede activar el modo Wi-Fi Direct para permitir una comunicación directa entre el producto y su computadora u otro dispositivo sin un router inalámbrico o punto de acceso.

1. Pulse el botón de inicio, si es necesario.
2. Pulse .
3. Seleccione **Config. Wi-Fi**.

   Verá una pantalla como esta:

4. Desplácese hacia abajo y seleccione **Config. de Wi-Fi Direct**.
5. Seleccione **Config. de conexión**.
6. Seleccione **Cambiar contraseña** y seleccione **Sí**.

   Nota: Si ya había conectado dispositivos o computadoras al producto por medio de Wi-Fi Direct, se desconectarán cuando cambie la contraseña.

7. Introduzca su contraseña nueva de Wi-Fi Direct.

Nota: La contraseña debe tener entre 8 y 22 caracteres.

- Pulse ◄ o ► para mover el cursor.
- Pulse ⇧ para alternar entre letras mayúsculas o minúsculas.
- Pulse ⌫ para borrar el carácter anterior.
- Pulse 123# para ingresar números y símbolos.
- Pulse ␣ para introducir un espacio.

8. Pulse ↵ cuando termine de introducir la contraseña.
   Verá una pantalla como esta:

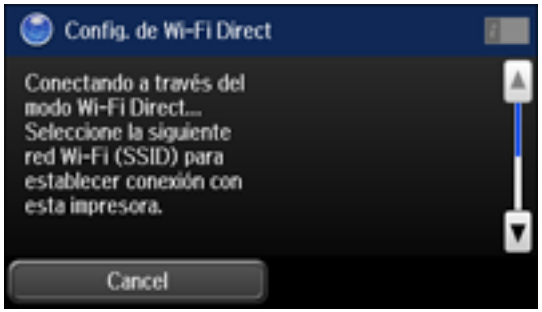

9. Desplácese hacia abajo para ver el SSID (el nombre de la red Wi-Fi) y la contraseña.
10. Utilice su computadora o dispositivo inalámbrico para seleccionar el nombre de la red Wi-Fi (SSID) que aparece en la pantalla LCD, luego introduzca la contraseña que aparece.
11. Pulse el botón de inicio para salir del menú.

    Verá un símbolo de conexión **AP** o **Direct** en la pantalla LCD y podrá imprimir directamente al producto desde su computadora o dispositivo.

    Nota: Si el símbolo de conexión **AP** o **Direct** no aparece en la pantalla LCD, el modo Wi-Fi Direct no está activado. Repita estos pasos para volver a intentarlo.

Tema principal: Cómo configurar el modo Wi-Fi Direct

Referencias relacionadas

Información de los iconos de estado

Tareas relacionadas

Cómo introducir caracteres en la pantalla LCD

Wi-Fi Protected Setup (WPS)

Si su red utiliza un punto de acceso o router inalámbrico compatible con WPS, puede conectar el producto rápidamente a la red utilizando el estándar Wi-Fi Protected Setup (WPS).

Nota: Para comprobar si su router es compatible con WPS, busque un botón denominado **WPS** en el router o punto de acceso. Si no tiene un botón físico, es posible que tenga un botón WPS virtual en el software del dispositivo. Consulte la documentación de su producto de red para obtener detalles.

Cómo utilizar WPS para conectar el producto a una red

Tema principal: Cómo configurar el producto en una red Wi-Fi o alámbrica

Cómo utilizar WPS para conectar el producto a una red

Si tiene un router inalámbrico o punto de acceso compatible con WPS, puede utilizar la función Wi-Fi Protected Setup (WPS) para conectar su producto a la red.

1. Pulse el botón de inicio, si es necesario.
2. Pulse .
3. Seleccione **Config. Wi-Fi**.

Verá una pantalla como esta:

4. Seleccione **Configuración de pulsador (WPS)**.
5. Siga las instrucciones que aparecen en la pantalla LCD para finalizar la configuración de WPS.
6. Pulse el botón de inicio para salir del menú.

   Su producto ahora debe estar conectado a la red.

Tema principal: Wi-Fi Protected Setup (WPS)

Cómo imprimir una hoja de estado de la red

Puede imprimir una hoja de estado de la red para ayudarle a determinar las causas de cualquier problema que pueda tener con el producto en una red.

1. Pulse el botón de inicio, si es necesario.
2. Seleccione **Config**.

   Verá una pantalla como esta:

3. Seleccione **Estado de la red**.
4. Seleccione **Estado Wi-Fi/Red**.

   Verá una pantalla como esta:

   Nota: Si está conectado a una red inalámbrica, también se muestra la potencia de la señal.

5. Seleccione **Imprimir**.
6. Pulse uno de los botones ◈ para imprimir la hoja de estado de la red.

Examine los ajustes que se muestran en la hoja de estado de la red para diagnosticar cualquier problema que tenga.

Tema principal: Cómo configurar el producto en una red Wi-Fi o alámbrica

Cómo cambiar o actualizar las conexiones de red

Consulte las siguientes secciones para cambiar o actualizar cómo su producto se conecta a una red.

Cómo acceder a la utilidad Web Config
Cómo cambiar una conexión USB a una conexión Wi-Fi
Cómo cambiar una conexión Wi-Fi a una conexión de red alámbrica
Cómo conectar el producto a un router Wi-Fi nuevo
Cómo configurar los ajustes del servidor de correo electrónico
Cómo desactivar las funciones de Wi-Fi

Tema principal: Cómo configurar el producto en una red Wi-Fi o alámbrica

Cómo acceder a la utilidad Web Config

Puede seleccionar los ajustes de red de su producto y confirmar su estado de operación utilizando un navegador Web. Para hacer esto, debe acceder a la utilidad Web Config incorporada del producto desde una computadora u otro dispositivo que esté conectado a la misma red que el producto.

Nota: Para obtener más información sobre la utilidad Web Config, consulte la *Guía del administrador*.

1. Imprima una hoja de estado de la red.
2. Localice la dirección IP del producto que se encuentra en la hoja de estado de la red.
3. En una computadora u otro dispositivo conectado a la misma red que el producto, abra un navegador Web.
4. Introduzca la dirección IP del producto en la barra de direcciones.

   Verá las opciones disponibles de la utilidad Web Config.

Tema principal: Cómo cambiar o actualizar las conexiones de red

Cómo cambiar una conexión USB a una conexión Wi-Fi

Si conectó el producto a su computadora utilizando una conexión USB, puede cambiar a una conexión Wi-Fi.

1. Desconecte el cable USB del producto.
2. Desinstale el software del producto.
3. Descargue el software del producto de la página Web de Epson e instálelo utilizando las instrucciones en la *Guía de instalación*.

Tema principal: Cómo cambiar o actualizar las conexiones de red

Cómo cambiar una conexión Wi-Fi a una conexión de red alámbrica

Si ya conectó su producto a una computadora de forma inalámbrica, puede cambiarlo a una conexión de red alámbrica, si es necesario.

1. Deshabilite las funciones de Wi-Fi del producto.
2. Conecte un extremo del cable de red Ethernet al puerto **LAN** del producto.
3. Conecte el otro extremo a cualquier puerto LAN disponible en su router o punto de acceso.
4. Desinstale el software del producto.
5. Descargue el software del producto de la página Web de Epson e instálelo.

6. Siga las instrucciones en pantalla para instalar el software.
7. Cuando vea la pantalla Seleccione el tipo de conexión, seleccione **Conexión alámbrica**.
8. Si ve la pantalla Seleccione una opción de configuración, seleccione **Voy a configurar la impresora por primera vez**.
9. Continúe con las instrucciones que aparecen en pantalla.

Tema principal: Cómo cambiar o actualizar las conexiones de red

Tareas relacionadas

Cómo desactivar las funciones de Wi-Fi

Cómo conectar el producto a un router Wi-Fi nuevo

Si cambia el router inalámbrico que ha estado utilizando en su red, necesita actualizar la conexión Wi-Fi del producto para utilizar el router nuevo.

Nota: Si cambia a un router inalámbrico de 5 GHz, configure el router para operar en modo de banda dual (2,4 GHz y 5 GHz). Consulte la documentación del router para obtener instrucciones.

1. Realice una de las siguientes acciones:
   - **Windows**: Desinstale el software del producto.
   - **OS X**: Continúe con el siguiente paso.
2. Descargue el software del producto de la página Web de Epson e instálelo utilizando las instrucciones en la *Guía de instalación*.

Tema principal: Cómo cambiar o actualizar las conexiones de red

Tareas relacionadas

Cómo desinstalar el software del producto - Windows

Cómo configurar los ajustes del servidor de correo electrónico

Para utilizar funciones como escanear a correo electrónico o reenviar un fax a correo electrónico, necesita configurar el servidor de correo electrónico. Puede seleccionar los ajustes para el servidor de correo electrónico utilizando el panel de control del producto.

Nota: Estos ajustes pueden ser bloqueados por un administrador. Si no puede cambiar o acceder a estos ajustes, póngase en contacto con su administrador para obtener asistencia.

1. Pulse el botón de inicio, si es necesario.

2. Seleccione **Config**.

   Verá una pantalla como esta:

3. Desplácese hacia abajo y seleccione **Admin. del sistema**. Introduzca la contraseña de administrador, si es necesario.
4. Seleccione **Config. de Wi-Fi/Red**.
5. Seleccione **Configuración avanzada**.
6. Seleccione **Servidor correo elect**.
7. Seleccione **Configuración del servidor**.

   Verá una pantalla como esta:

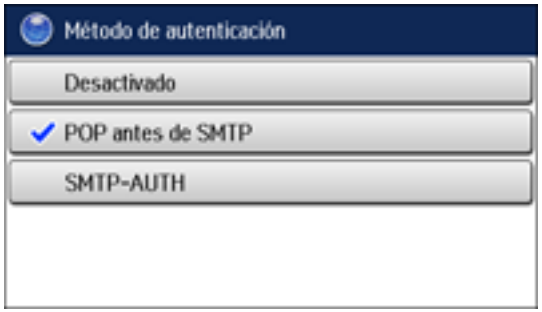

8. Seleccione una de las opciones que aparecen en la pantalla anterior, luego seleccione los ajustes que desea utilizar. Comuníquese con su proveedor de servicio de Internet, si es necesario, para confirmar el método de autenticación para el servidor de correo electrónico.

9. Seleccione **Aceptar** para guardar su selección y seleccione **Hecho** para salir.
10. Seleccione **Comprobar conexión** para verificar la conexión al servidor de correo electrónico.

Tema principal: Cómo cambiar o actualizar las conexiones de red

Tareas relacionadas

Cómo escanear y enviar el archivo por correo electrónico

Cómo reenviar los faxes recibidos

Cómo desactivar las funciones de Wi-Fi

Es posible que tenga que desactivar las funciones de Wi-Fi del producto si cambia el tipo de conexión de red o si necesita resolver un problema con su conexión de red.

Nota: Antes de desactivar las funciones de Wi-Fi, asegúrese de anotar la contraseña y el SSID (nombre de red) de su producto, además de cualquier otro ajuste de red seleccionado para los servicios de Epson Connect que pueda necesitar.

1. Pulse el botón de inicio, si es necesario.
2. Pulse .
3. Seleccione **Config. Wi-Fi**.

   Verá esta pantalla:

4. Desplácese hacia abajo y seleccione **Deshabilitar Wi-Fi**.
5. Seleccione **Sí** para desactivar las funciones de Wi-Fi.

Tema principal: Cómo cambiar o actualizar las conexiones de red

Cómo habilitar la impresión con los drivers Epson Universal Print Driver (PCL) o PostScript

Antes de habilitar la impresión con los drivers Epson Universal Print Driver (PCL) o PostScript en su producto, asegúrese de haber instalado el software tal como se describe en la *Guía de instalación*.

Para descargar los drivers Epson Universal Print Driver o PostScript, visite la página global.latin.epson.com/Soporte/WFR8590.

Cómo seleccionar los ajustes PDL (Page Description Language)
Cómo seleccionar los ajustes del lenguaje de la impresora y de la interfaz
Cómo imprimir una hoja de estado PS3 (PostScript)

Cómo seleccionar los ajustes PDL (Page Description Language)

Puede seleccionar los ajustes para la impresión con los drivers PCL y PostScript utilizando el panel de control del producto.

Nota: Estos ajustes pueden ser bloqueados por un administrador. Si no puede cambiar o acceder a estos ajustes, póngase en contacto con su administrador para obtener asistencia.

1. Pulse el botón de inicio, si es necesario.
2. Seleccione **Config**.

   Verá una pantalla como esta:

3. Desplácese hacia abajo y seleccione **Admin. del sistema**. Introduzca la contraseña de administrador, si es necesario.

4. Seleccione **Config. universal impres**.
5. Seleccione **Config. de impresión PDL**.

   Verá una pantalla como esta:

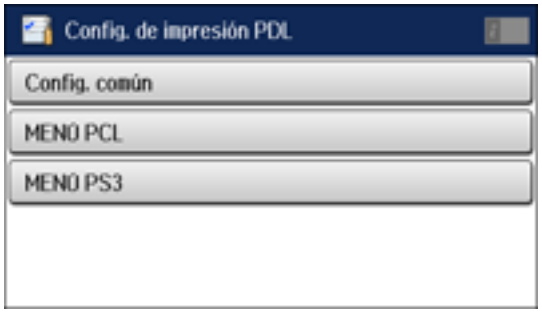

6. Seleccione una de las opciones que aparecen en la pantalla anterior, luego seleccione los ajustes que desea utilizar.
7. Cuando termine, pulse el botón de inicio para salir.

Opciones de Config. de impresión PDL

Tema principal: Cómo habilitar la impresión con los drivers Epson Universal Print Driver (PCL) o PostScript

Opciones de Config. de impresión PDL

Seleccione las opciones de **Config. de impresión PDL** que desea utilizar para la impresión con los drivers PCL o PostScript.

Opción de Config. de impresión PDL	Ajustes disponibles	Descripción
Config. común		
Tamaño papel	Varios tamaños	Configura el tamaño de papel predeterminado para la impresión con los drivers PCL o PostScript.
Tipo de papel	Diferentes tipos de papel	Configura el tipo de papel predeterminado para la impresión con los drivers PCL o PostScript.

Opción de Config. de impresión PDL	Ajustes disponibles	Descripción
Orientación	**Vertical**	Configura la orientación predeterminada para la impresión con los drivers PCL o PostScript.
	Paisaje	
Calidad	**Borrador**	Configura la calidad para la impresión con los drivers PCL o PostScript.
	Estándar	
	La mejor	
Modo ahorro tinta	**Activado/ Desactivado**	Ahorra tinta reduciendo la densidad de impresión.
Orden de impresión	**Última página arriba**	Empieza a imprimir desde la primera página del archivo.
	Primera página arriba	Empieza a imprimir desde la última página del archivo.
Nº de copias	1 a 999	Selecciona el número de copias que va a imprimir.
Margen de encua.	**Borde izq.**	Especifica el borde de encuadernación para documentos a doble cara.
	Borde sup.	
Expul. autom. papel	**Activado/ Desactivado**	Expulsa el papel automáticamente cuando la impresora se detiene durante un trabajo de impresión.
Impresión dos caras	**Activado/ Desactivado**	Selecciona la impresión a doble cara.
MENÚ PCL		
Origen de fuente	**Residente**	Utiliza una fuente preinstalada en la impresora.
	Descargar	Utiliza una fuente que ya descargó.
Número Fuentes	1 a 111	Selecciona el número de fuente predeterminado para la fuente predeterminada.
Tono	0,44 a 99,99 cpi	Selecciona el tono de fuente predeterminado si la fuente es expansible y de tono fijo (la disponibilidad depende de los ajustes de origen y número de fuente).
Tamaño de punto	4,00 a 999,75 pt	Selecciona el tamaño de fuente predeterminado si la fuente es expansible y proporcional (la disponibilidad depende de los ajustes de origen y número de fuente).

Opción de Config. de impresión PDL	Ajustes disponibles	Descripción
Símbolos	Varios	Selecciona el juego de símbolos predeterminado. Si la fuente seleccionada no está disponible para el juego de símbolos seleccionado, el origen y el número de la fuente se reemplazan con **IBM-US** (el ajuste predeterminado).
Líneas	5 a 128 líneas	Configura el número de líneas para el tamaño de papel y la orientación seleccionados. Esto cambia el espaciado de líneas (VMI) guardado en la impresora. Si cambia el tamaño de papel o la orientación después, el valor de **Líneas** se cambia según el VMI guardado.
FuncCR RetornCarro	**CR**	Selecciona el comando de avance de línea cuando imprime con un driver de un sistema operativo específico.
	CR+LF	
Func LF AvancLínea	**LF**	
	CR+LF	
Asign. fuente papel	**4**	Hace el comando de selección de fuente de papel compatible con HP LaserJet 4.
	4K	Hace el comando de selección de fuente de papel compatible con HP LaserJet 4000, 5000, and 8000.
	5S	Hace el comando de selección de fuente de papel compatible con HP LaserJet 5S.
MENÚ PCL		
Hoja de Errores	**Activado/ Desactivado**	Imprime una hoja que muestra el estado cuando se producen errores durante la impresión de PostScript o PDF.
Coloración	**Color**	Seleccione el modo de color para la impresión de PostScript.
	Mono	
Protect. Imagen	**Activado/ Desactivado**	Desactive esta opción para reducir la calidad de impresión automáticamente si la memoria de la impresora se llena.

Opción de Config. de impresión PDL	Ajustes disponibles	Descripción
Binario	**Activado/ Desactivado**	Active este ajuste cuando imprima archivos que contengan imágenes binarias (disponible cuando el producto está conectado a la red). Le permite imprimir imágenes binarias aún si el driver está configurado en ASCII.
DetecciónTexto	**Activado/ Desactivado**	Convierte un archivo de texto en un archivo PostScript cuando imprime (disponible cuando el ajuste **Idioma de impresión** está configurado en **PS3**).
Tamaño página PDF	Varios tamaños	Selecciona el tamaño de papel cuando imprime un archivo PDF. Si está seleccionado **Automático**, el tamaño de papel se determina en base al tamaño de la primera página.

Tema principal: Cómo seleccionar los ajustes PDL (Page Description Language)

Cómo seleccionar los ajustes del lenguaje de la impresora y de la interfaz

Puede seleccionar los ajustes del lenguaje de la impresora y de la interfaz utilizando el panel de control del producto.

Nota: Estos ajustes pueden ser bloqueados por un administrador. Si no puede cambiar o acceder a estos ajustes, póngase en contacto con su administrador para obtener asistencia.

1. Pulse el botón de inicio, si es necesario.
2. Seleccione **Config**.

Verá una pantalla como esta:

3. Desplácese hacia abajo y seleccione **Admin. del sistema**. Introduzca la contraseña de administrador, si es necesario.
4. Seleccione **Config. de la impresora**.

   Verá una pantalla como esta:

5. Seleccione el ajuste **Idioma de impresión** y los otros ajustes que desea utilizar.
6. Cuando termine, pulse el botón de inicio para regresar a la pantalla de inicio.

Opciones del lenguaje de la impresora y de la interfaz

Tema principal: Cómo habilitar la impresión con los drivers Epson Universal Print Driver (PCL) o PostScript

Opciones del lenguaje de la impresora y de la interfaz

Seleccione los ajustes que desea utilizar.

Opción de Config. de la impresora	Ajustes disponibles	Descripción
Config. tiempo esp I/F USB	0,5 a 300 segundos	Especifique el periodo de tiempo antes de que termine la comunicación USB de una computadora utilizando el driver PCL o PostScript. Este ajuste es necesario para prevenir una comunicación USB continua.
Idioma de impresión	**Automático**	Seleccione el lenguaje para la interfaz USB o de red.
	PCL	
	PS3	
	PDF	
Conex. PC a través USB	**Habilitar**	Seleccione si desea permitir la comunicación USB con el producto.
	Deshabilitar	

Tema principal: Cómo seleccionar los ajustes del lenguaje de la impresora y de la interfaz

Cómo imprimir una hoja de estado PS3 (PostScript)

Puede imprimir una hoja de estado PS3 (PostScript) para confirmar la información de la fuente actual y la versión del software de impresión PostScript.

1. Pulse el botón de inicio, si es necesario.
2. Seleccione **Config**.

Verá una pantalla como esta:

3. Seleccione **Hoja estado impresión**.
4. Seleccione **Hoja Status PS3**.
5. Pulse uno de los botones ◇ para imprimir la hoja de estado.

Tema principal: Cómo habilitar la impresión con los drivers Epson Universal Print Driver (PCL) o PostScript

Cómo cargar papel

Antes de imprimir, cargue el papel para el tipo de impresión que va a realizar.

Nota: Cuando va a imprimir con el software de impresión PostScript (PS3), solo cargue papel normal.

Cómo cargar papel en la bandeja
Cómo cargar papel y sobres en el alimentador del papel posterior
Cómo cargar papel en el alimentador de papel frontal
Capacidad de carga de papel
Papeles Epson disponibles
Ajustes de tipo de papel - Software de impresión
Cómo seleccionar los ajustes de papel para cada fuente - Panel de control
Cómo seleccionar los ajustes de papel predeterminados - Administrador
Cómo instalar el gabinete y las bandejas de papel opcionales

Cómo cargar papel en la bandeja

Puede cargar papel de hasta este tamaño en la bandeja del papel: A3 (11,7 × 16,5 pulg. [297 × 420 mm])

Nota: Si las bandejas de papel opcionales están instaladas, no retire más de una bandeja a la vez.

1. Asegure que el producto no esté en funcionamiento y retire la bandeja del papel.

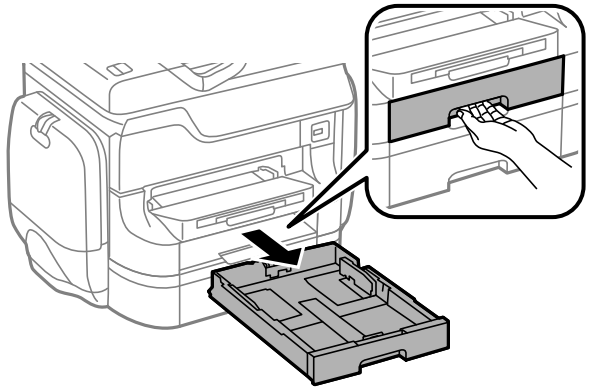

2. Deslice la guía frontal completamente hacia afuera, luego deslice las guías laterales al tamaño de papel que está utilizando.

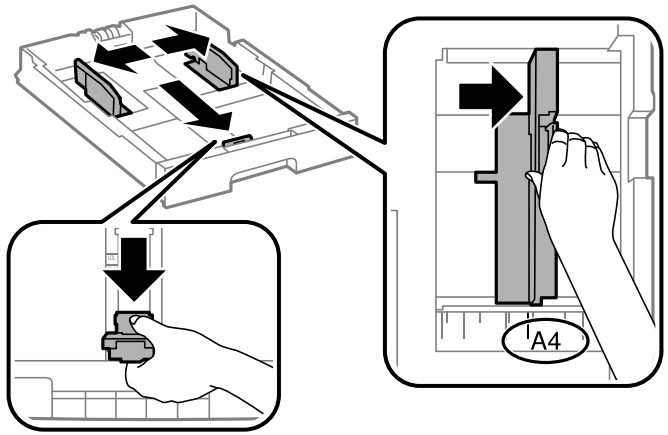

3. Cargue el papel con la cara imprimible hacia abajo y deslice la guía frontal contra el papel.

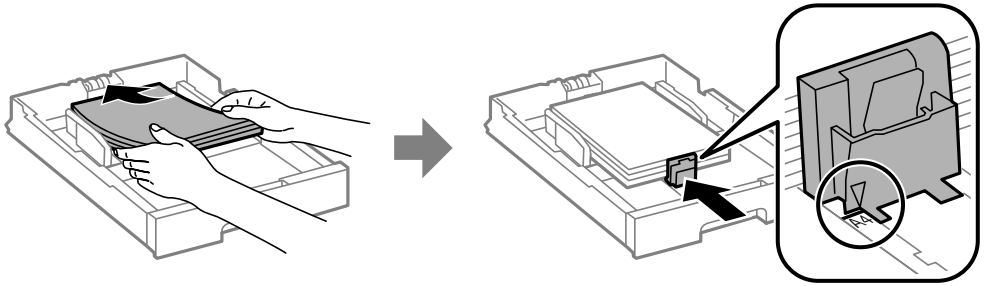

Nota: Asegúrese de que el papel esté por debajo de las marcas de flecha en las guías laterales.

4. Compruebe que la etiqueta de tamaño de papel coincida con el tamaño del papel cargado en la bandeja. Si es necesario, retire el soporte de la etiqueta y cambie el tamaño del papel indicado en la etiqueta.

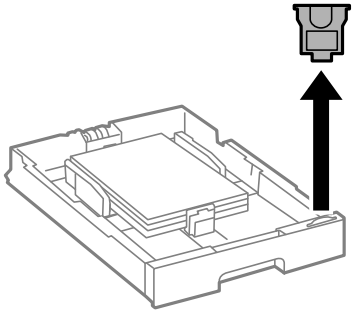

5. Introduzca la bandeja completamente dentro del producto.
6. Extienda la bandeja de salida del papel.

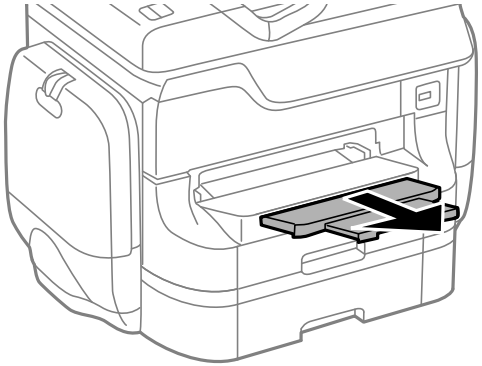

7. Seleccione el tamaño y el tipo de papel que cargó en la pantalla LCD del producto.

Siempre siga las siguientes pautas al cargar papel:

- Cargue solo el número de hojas recomendado.
- Cargue el papel en posición vertical, independientemente de la orientación del documento.
- Cargue el papel con la cara imprimible hacia abajo.

- Cargue papel con membrete o preimpreso de manera que el borde superior del papel ingrese primero.
- No coloque papel por encima de la marca de flecha en el interior de las guías laterales.
- Consulte el paquete del papel para obtener instrucciones de carga adicionales.

Tema principal: Cómo cargar papel

Referencias relacionadas

Especificaciones del papel

Capacidad de carga de papel

Tareas relacionadas

Cómo cargar papel y sobres en el alimentador del papel posterior

Cómo cargar papel en el alimentador de papel frontal

Cómo cargar papel y sobres en el alimentador del papel posterior

Puede imprimir sobres o documentos en una variedad de tipos y tamaños de papel en el alimentador de papel posterior.

1. Abra el protector del alimentador y extienda el soporte del papel.

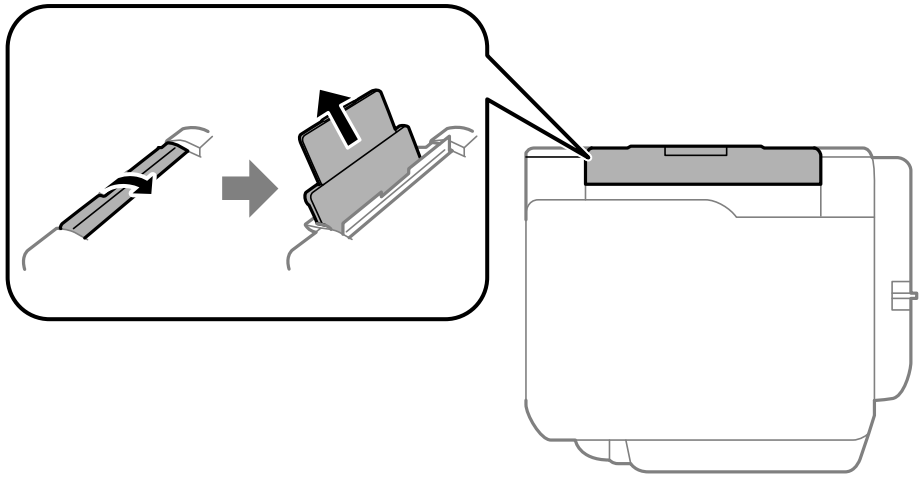

2. Deslice las guías laterales hacia afuera.

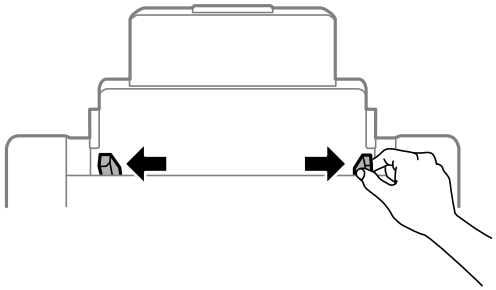

3. Si va a cargar una pila de papel, airee las hojas y empareje los bordes sobre una superficie plana.

   Nota: Puede cargar una hoja de papel perforado para carpetas por uno de los bordes largos, tal como se muestra a continuación. No seleccione la función de impresión a doble cara automática para este tipo de papel.

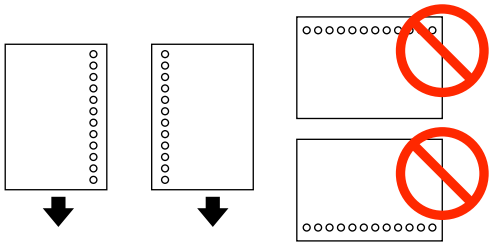

4. Realice una de las siguientes acciones:
   - Coloque el papel en el centro del alimentador en posición vertical, con la cara satinada o imprimible hacia arriba.

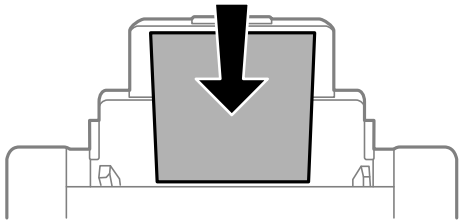

Precaución: Para evitar problemas de alimentación de papel, asegúrese de no cargar papel por encima de las marcas de flechas en las guías laterales.

- Cargue los sobres verticalmente en el centro del alimentador, con la solapa hacia la izquierda y hacia abajo.

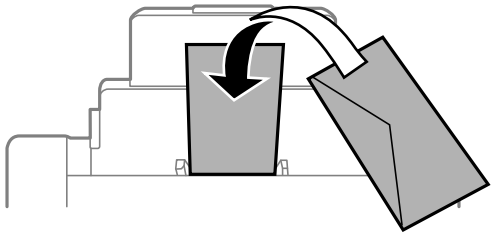

5. Deslice las guías laterales contra el papel, sin apretarlo demasiado.

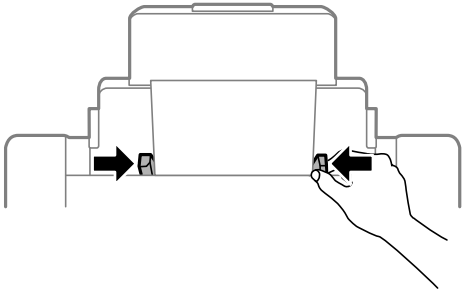

6. Extienda la bandeja de salida del papel.

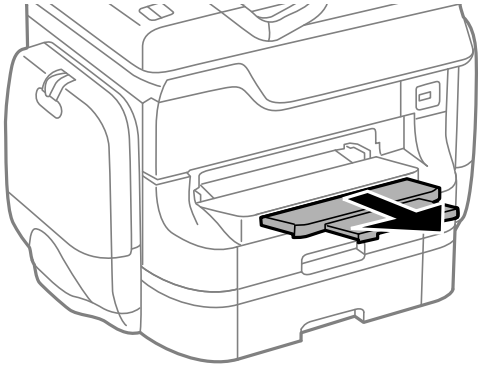

7. Seleccione el tamaño y el tipo de papel que cargór en el menú **Config. papel**.

Siempre siga las siguientes pautas al cargar papel:

- Cargue solo el número de hojas recomendado.
- Cargue el papel en posición vertical, independientemente de la orientación del documento.
- Cargue el papel con la cara imprimible hacia arriba.
- Cargue papel con membrete o preimpreso de manera que el borde superior del papel ingrese primero.
- No coloque papel por encima de la marca de flecha en el interior de las guías laterales.
- Si experimenta problemas al cargar una pila de sobres, alise cada sobre antes de cargarlo o cargue un sobre a la vez.
- Si la calidad de impresión disminuye al imprimir múltiples sobres, cargue un sobre a la vez.
- No cargue sobres que estén ondulados, doblados o demasiado delgados.
- Consulte el paquete del papel para obtener instrucciones de carga adicionales.

Tema principal: Cómo cargar papel

Referencias relacionadas

Especificaciones del papel

Capacidad de carga de papel

Tareas relacionadas

Cómo cargar papel en la bandeja

Cómo cargar papel en el alimentador de papel frontal

Cómo cargar papel en el alimentador de papel frontal

Puede cargar una hoja de papel en el alimentador de papel frontal.

Nota: No puede cargar papel cuando esté imprimiendo desde el alimentador de papel frontal. Si el papel está muy rígido, es posible que no se cargue correctamente aún si cumple con las especificaciones de grosor de papel del producto.

1. Extienda la bandeja de salida del papel.

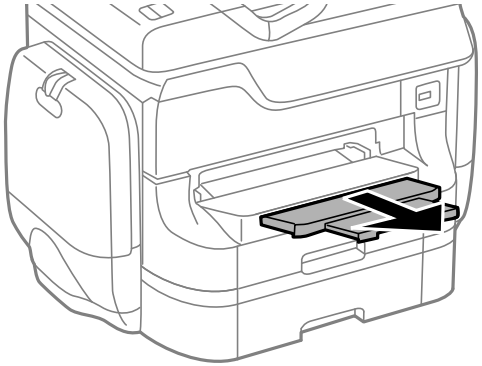

2. Deslice las guías laterales al tamaño de papel que va a utilizar.

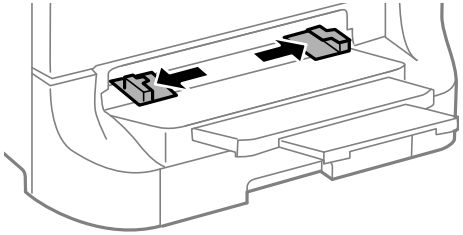

3. Introduzca el papel con la cara imprimible hacia abajo hasta que el producto tira de él parcialmente.

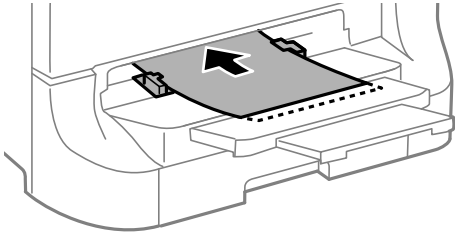

Nota: Mantenga el papel recto para prevenir que se cargue en ángulo.

Siempre siga las siguientes pautas al cargar papel:

- Cargue solo una hoja a la vez.
- Cargue el papel en posición vertical, independientemente de la orientación del documento.
- Cargue el papel con la cara imprimible hacia abajo.
- Cargue papel con membrete o preimpreso de manera que el borde superior del papel ingrese primero.
- Consulte el paquete del papel para obtener instrucciones de carga adicionales.

Tema principal: Cómo cargar papel

Referencias relacionadas

Especificaciones del papel

Capacidad de carga de papel

Tareas relacionadas

Cómo cargar papel en la bandeja

Cómo cargar papel y sobres en el alimentador del papel posterior

Capacidad de carga de papel

Tipo de papel	Capacidad de carga		
	Bandejas del papel	**Alimentador de papel posterior**	**Alimentador de papel frontal**
Papel normal[1]	A3 (11,7 × 16,5 pulg. [297 × 420 mm]) Hasta la marca de la flecha	50 hojas	1
	Carta (8,5 × 11 pulg. [216 × 279 mm]), A4 (8,3 × 11,7 pulg. [210 × 297 mm]) y Legal (8,5 × 14 pulg. [216 × 356 mm]) Hasta la marca de la flecha	80 hojas	1
Epson Bright White Paper[1] Epson High Quality Ink Jet Paper[1]	200 hojas (bandeja 1) 400 hojas (bandejas 2 a 4)	50 hojas	1
Epson Presentation Paper Matte	—	A3 (11,7 × 16,5 pulg. [297 × 420 mm]) y más grande 50 hojas	—
		Carta (8,5 × 11 pulg. [216 × 279 mm]) y más pequeño 70 hojas	
Epson Photo Paper Glossy Epson Premium Photo Paper Glossy	—	20	

Tipo de papel	Capacidad de carga		
	Bandejas del papel	Alimentador de papel posterior	Alimentador de papel frontal
Epson Premium Photo Paper Semi-gloss Epson Ultra Premium Photo Paper Glossy Epson Premium Presentation Paper Matte Epson Premium Presentation Paper Matte Double-sided Epson Brochure & Flyer Paper Matte Double-sided	—	A3 (11,7 × 16,5 pulg. [297 × 420 mm]) y más grande 10 hojas Carta (8,5 × 11 pulg. [216 × 279 mm]) y más pequeño 20 hojas	—
Papel grueso (cartulina de hasta 68 lb [256 g/m^2])[2]	—	A3 (11,7 × 16,5 pulg. [297 × 420 mm]), Carta (8,5 × 11 pulg. [216 × 279 mm]) y A4 (8,3 × 11,7 pulg. [210 × 297 mm]) 10 hojas	—
Sobres	—	10 sobres	—

[1] Puede imprimir trabajos de impresión a doble cara automáticamente o manualmente. Solamente puede imprimir trabajos de impresión a doble cara manualmente con el alimentador de papel posterior. Cargue hasta 30 hojas para trabajos de impresión a doble cara manual.

[2] Puede cargar hasta 5 hojas para trabajos de impresión a doble cara manual.

Tema principal: Cómo cargar papel

Papeles Epson disponibles

Puede adquirir papel y tinta Epson originales de un distribuidor de productos Epson autorizado. Para encontrar el distribuidor más cercano, visite la página global.latin.epson.com o llame a la oficina de ventas de Epson más cercana.

Tipo de papel	Tamaño	Código	Número de hojas
Epson Bright White Paper	Carta (8,5 × 11 pulg. [216 × 279 mm])	S041586	500
Epson High Quality Ink Jet Paper	Carta (8,5 × 11 pulg. [216 × 279 mm])	S041111	100
	A4 (8,3 × 11,7 pulg. [210 × 297 mm])	S041117	100
Epson Brochure & Flyer Paper Matte Double-sided	Carta (8,5 × 11 pulg. [216 × 279 mm])	S042384	150
Epson Presentation Paper Matte	Carta (8,5 × 11 pulg. [216 × 279 mm])	S041062	100
	Legal (8,5 × 14 pulg. [216 × 356 mm])	S041067	100
	11 × 17 pulg. (279 × 432 mm)	S041069	100
	13 × 19 pulg. (330 × 483 mm)	S041070	100
	Epson Premium Presentation Paper Matte	8 × 10 pulg. (203 × 254 mm)	50 S041467
		Carta (8,5 × 11 pulg. [216 × 279 mm])	50 S041257 100 S042180
		11 × 14 pulg. (279 × 356 mm)	50 S041468
		A3 (11,7 × 16,5 pulg. [297 × 420 mm])	50 S041260
		13 × 19 pulg. (330 × 483 mm)	50 S041263
Epson Premium Presentation Paper Matte Double-sided	Carta (8,5 × 11 pulg. [216 × 279 mm])	S041568	50

Tipo de papel	Tamaño	Código	Número de hojas
Epson Photo Paper Glossy	4 × 6 pulg. (102 × 152 mm)	S041809	50
		S042038	100
	Carta (8,5 × 11 pulg. [216 × 279 mm])	S041141	20
		S041649	50
		S041271	100
	11 × 17 pulg. (279 × 432 mm)	S041156	20
	13 × 19 pulg. (330 × 483 mm)	S041143	20
Epson Premium Photo Paper Glossy	4 × 6 pulg. (102 × 152 mm)	S041808	40
		S041727	100
	16:9 ancho (4 × 7,1 pulg. [102 × 181 mm])	S042109	20
	5 × 7 pulg. (127 × 178 mm)	S041464	20
	8 × 10 pulg. (203 × 254 mm)	S041465	20
	Carta (8,5 × 11 pulg. [216 × 279 mm])	S042183	25
		S041667	50
	11 × 14 pulg. (279 × 356 mm)	S041466	20
	11 × 17 pulg. (279 × 432 mm)	S041290	20
	A3 (11,7 × 16,5 pulg. [297 × 420 mm])	S041288	20
	13 × 19 pulg. (330 × 483 mm)	S041289	20
Epson Ultra Premium Photo Paper Glossy	4 × 6 pulg. (102 × 152 mm)	S042181	60
		S042174	100
	5 × 7 pulg. (127 × 178 mm)	S041945	20
	8 × 10 pulg. (203 × 254 mm)	S041946	20
	Carta (8,5 × 11 pulg. [216 × 279 mm])	S042182	25
		S042175	50

Tipo de papel	Tamaño	Código	Número de hojas
Epson Premium Photo Paper Semi-gloss	4 × 6 pulg. (102 × 152 mm)	S041982	40
	Carta (8,5 × 11 pulg. [216 × 279 mm])	S041331	20
	13 × 19 pulg. (330 × 483 mm)	S041327	20

Tema principal: Cómo cargar papel

Ajustes de tipo de papel - Software de impresión

Para este papel	Seleccione este ajuste de tipo de papel
Papel normal Epson Bright White Paper Epson High Quality Ink Jet Paper	Papel normal / Bright White Paper
Papel membretado	Membrete
Papel reciclado	Reciclado
Papel de color	Color
Papel preimpreso	Preimpreso
Sobres	Sobre
Epson Ultra Premium Photo Paper Glossy	Ultra Premium Photo Paper Glossy
Epson Premium Photo Paper Glossy	Premium Photo Paper Glossy
Epson Photo Paper Glossy	Photo Paper Glossy
Epson Premium Photo Paper Semi-gloss	Premium Photo Paper Semi-Gloss
Epson Presentation Paper Matte Epson Premium Presentation Paper Matte Epson Premium Presentation Paper Matte Double-sided Epson Brochure & Flyer Paper Matte Double-sided	Premium Presentation Paper Matte
Cartulina hasta 68 lb (256 g/m^2)	Cartulina

Nota: Los ajustes que aparecen aquí solo están disponibles cuando imprime desde su computadora; no aplican a los ajustes del panel de control del producto.

Tema principal: Cómo cargar papel

Cómo seleccionar los ajustes de papel para cada fuente - Panel de control

Puede cambiar el tamaño y el tipo de papel predeterminados para cada fuente utilizando el panel de control del producto.

1. Pulse el botón de inicio, si es necesario.
2. Seleccione **Config**.

   Verá una pantalla como esta:

3. Seleccione **Config. papel**.
4. Seleccione la fuente de papel que desea cambiar.

   Verá una pantalla como esta:

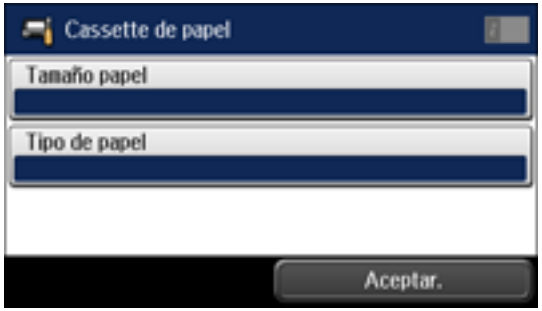

5. Seleccione **Tamaño papel**.
6. Seleccione el tamaño del papel que cargó.
7. Seleccione **Tipo de papel**.
8. Seleccione el tipo de papel que cargó.
9. Seleccione **Aceptar**.
10. Seleccione otra fuente de papel que desea cambiar o pulse el botón ⌂ de inicio para regresar a la pantalla de inicio.

Ajustes para el tipo de papel - Panel de control

Tema principal: Cómo cargar papel

Ajustes para el tipo de papel - Panel de control

Seleccione un ajuste **Tipo de papel** que coincida con el papel que tiene cargado en la impresora.

Tipo de papel cargado	Ajuste de Tipo de papel
Papel normal Epson Bright White Paper	papel normal
Papel membretado	Encabezado
Papel reciclado	Reciclado
Papel de color	Color
Papel preimpreso	Preimpreso
Sobres	Sobre
Epson Ultra Premium Photo Paper Glossy	Ultra Glossy
Epson Premium Photo Paper Glossy	Prem. Glossy
Epson Photo Paper Glossy	Glossy
Epson Premium Photo Paper Semi-gloss	Prem. Semi-Gloss

Tipo de papel cargado	Ajuste de Tipo de papel
Epson Presentation Paper Matte Epson Premium Presentation Paper Matte Epson Premium Presentation Paper Matte Double-sided Epson Brochure & Flyer Paper Matte Double-sided	Prem. Matte
Cartulina hasta 68 lb (256 g/m^2)	Cartulina

Tema principal: Cómo seleccionar los ajustes de papel para cada fuente - Panel de control

Cómo seleccionar los ajustes de papel predeterminados - Administrador

Como un administrador, puede configurar los ajustes de papel predeterminados que aplican a todos los trabajos de impresión enviados al producto.

Nota: Estos ajustes pueden ser bloqueados por un administrador. Si no puede cambiar o acceder a estos ajustes, póngase en contacto con su administrador para obtener asistencia.

Cómo seleccionar los ajustes de de la impresora predeterminados
Cómo configurar los ajustes de impresión universal

Tema principal: Cómo cargar papel

Cómo seleccionar los ajustes de de la impresora predeterminados

Puede cambiar los ajustes de la impresora predeterminados utilizando el panel de control del producto.

Nota: Estos ajustes pueden ser bloqueados por un administrador. Si no puede cambiar o acceder a estos ajustes, póngase en contacto con su administrador para obtener asistencia.

1. Pulse el botón de inicio, si es necesario.
2. Seleccione **Config**.

Verá una pantalla como esta:

3. Desplácese hacia abajo y seleccione **Admin. del sistema**. Introduzca la contraseña de administrador, si es necesario.

   Verá una pantalla como esta:

4. Seleccione **Config. de la impresora**.
5. Seleccione las opciones de **Conf. origen de papel** que desea utilizar.
6. Seleccione una de las siguientes opciones de **Soluc. autom. de errores**:
   - Active este ajuste para mostrar una advertencia e imprimir en un lado del papel cuando se produce un error de impresión a doble cara, o para imprimir solo lo que la impresora pudo procesar cuando se produce un error de memoria llena.
   - Desactive este ajuste para mostrar un mensaje de error y detener la impresión si se produce un error.
7. Cuando termine, pulse el botón de inicio para salir.

Opciones de Conf. origen de papel

Tema principal: Cómo seleccionar los ajustes de papel predeterminados - Administrador

Opciones de Conf. origen de papel

Seleccione las opciones de fuente de papel que desea utilizar para sus trabajos impresos.

Opción de Conf. origen de papel	Ajustes disponibles	Descripción
Prio. alim. papel post.	**Normal**	Seleccione **Normal** para darle prioridad de impresión al papel cargado en el alimentador de papel posterior.
	Último	
Cambio auto. A4/carta	**Activado**	Seleccione **Activado** para cambiar el tamaño de papel seleccionado para coincidir con el papel cargado (Carta o A4) si el tamaño equivocado está seleccionado.
	Desactivado	
Selec. config. auto.	**Copiar**	Seleccione **Activado** para cualquiera de estos ajustes para imprimir automáticamente desde cualquier fuente que contiene el papel que coincida con los ajustes de papel.
	Fax	
	Otro	
Aviso error	**Aviso tamaño de papel**	Seleccione **Activado** para cualquiera de estos ajustes para mostrar un mensaje de error cuando el tipo o tamaño de papel seleccionado no coincide con el papel cargado en el producto.
	Aviso tipo de papel	

Tema principal: Cómo seleccionar los ajustes de de la impresora predeterminados

Cómo configurar los ajustes de impresión universal

Puede cambiar los ajustes de impresión universal predeterminados utilizando el panel de control del producto.

Nota: Estos ajustes pueden ser bloqueados por un administrador. Si no puede cambiar o acceder a estos ajustes, póngase en contacto con su administrador para obtener asistencia.

1. Pulse el botón de inicio, si es necesario.
2. Seleccione **Config**.

Verá esta pantalla:

3. Desplácese hacia abajo y seleccione **Admin. del sistema**. Introduzca la contraseña de administrador, si es necesario.

   Verá esta pantalla:

4. Seleccione **Config. universal impres**.
5. Modifique los ajustes, según sea necesario.
6. Cuando termine, pulse el botón de inicio para salir.

Opciones de Config. universal impres.

Tema principal: Cómo seleccionar los ajustes de papel predeterminados - Administrador

Opciones de Config. universal impres.

Seleccione las opciones de Config. universal impres. que desea utilizar.

Opción de Config. universal impres.	Ajustes disponibles	Descripción
Offset superior	—	Ajuste el margen superior o izquierdo.
Offset izquierda	—	
Offset superior posterior	—	Ajuste el margen superior o izquierdo en la página posterior cuando imprime a doble cara.
Offset izquierda posterior	—	
Comprobar anchura papel	**Activado**	Seleccione **Activado** para revisar el ancho del papel antes de imprimir. Esto ayuda a evitar la impresión más allá de los bordes del papel cuando los ajustes de tamaño de papel son incorrectos, pero puede reducir la velocidad de impresión.
	Desactivado	
Tiempo de secado	**Estándar**	Seleccione el tiempo de secado de tinta que desea utilizar cuando imprime a doble cara.
	Largo	
	Más largo	
Saltar página en blanco	**Activado**	Seleccione **Activado** para saltar la impresión de páginas en blanco automáticamente.
	Desactivado	
Config. de impresión PDL	**Config. común**	Selecciona los ajustes para imprimir con los drivers PCL y PostScript Page Description Language.
	MENÚ PCL	
	MENÚ PCL	

Tema principal: Cómo configurar los ajustes de impresión universal

Cómo instalar el gabinete y las bandejas de papel opcionales

Siga las siguientes instrucciones para instalar el gabinete y la bandeja de papel opcional en su producto. Si va a instalar el gabinete opcional, instale el gabinete debajo de la unidad de bandeja opcional primero.

Cómo instalar el gabinete opcional

Cómo instalar las unidades de bandejas de papel opcionales

Tema principal: Cómo cargar papel

Cómo instalar el gabinete opcional

Puede instalar el gabinete opcional para proveer movilidad y espacio de almacenamiento adicional.

1. Apague el producto y desconecte el cable de alimentación y cualquier otro cable conectado.

   Advertencia: Para evitar descargas eléctricas, asegúrese de desconectar el cable de alimentación.

2. Saque el gabinete de su envoltorio y retire cualquier material de protección.
3. Asegure que tenga todas las piezas que se muestran a continuación:

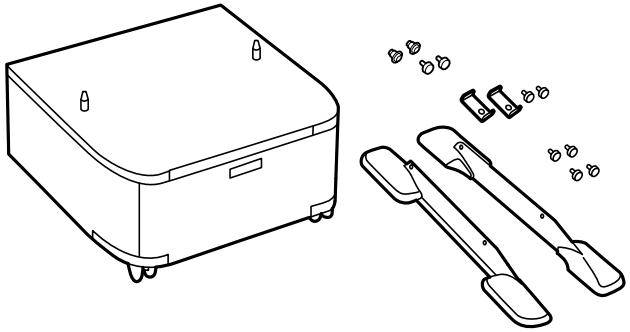

4. Coloque el gabinete sobre una superficie plana y bloquee las ruedas frontales.

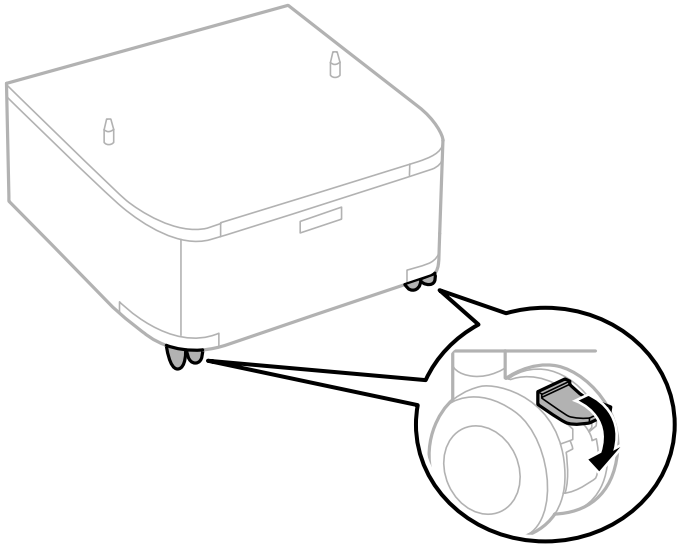

5. Coloque y fije los soportes al gabinete con los tornillos incluidos.

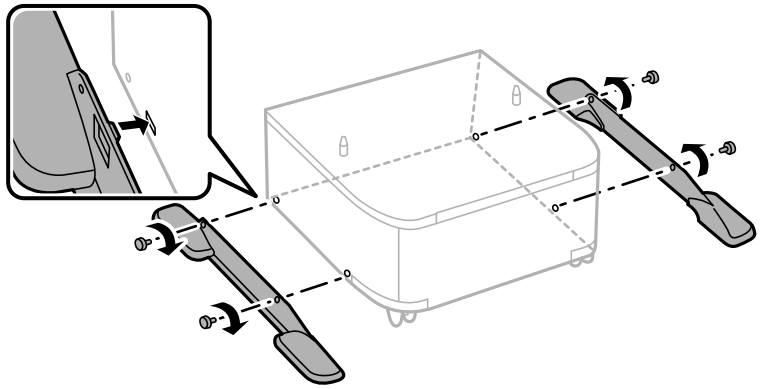

Precaución: Asegure que los soportes estén firmemente instalados o el producto se podría caer.

6. Retire la bandeja de salida y la bandeja del papel del producto.

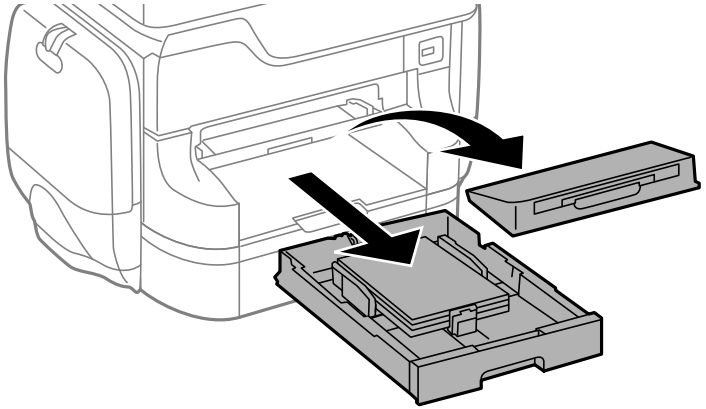

Nota: Si instaló la unidad de bandeja de papel opcional, mejor retire la bandeja de papel de la unidad.

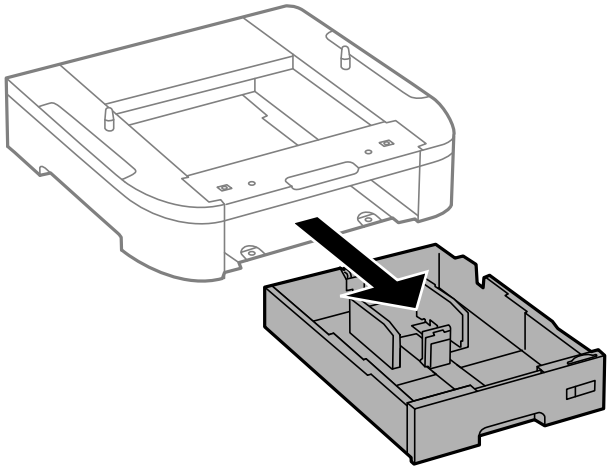

7. Levante el producto y colóquelo con cuidado sobre el gabinete con las esquinas alineadas. Fije el producto al gabinete con los tornillos incluidos.

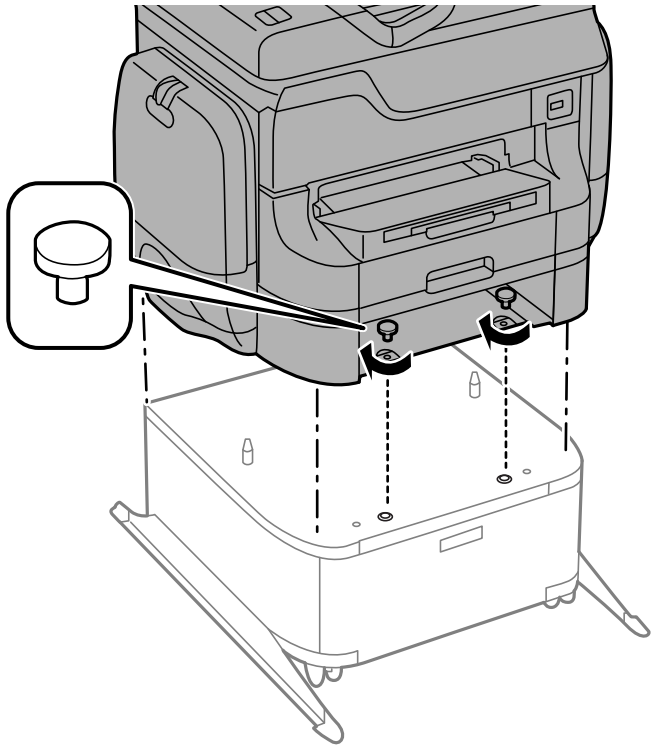

Advertencia: Para levantar el producto, debe tener dos o más personas para cargarlo, tal como se muestra a continuación. Si lo levanta de otra forma, el producto se podría caer o le podría lastimar los dedos al bajarlo.

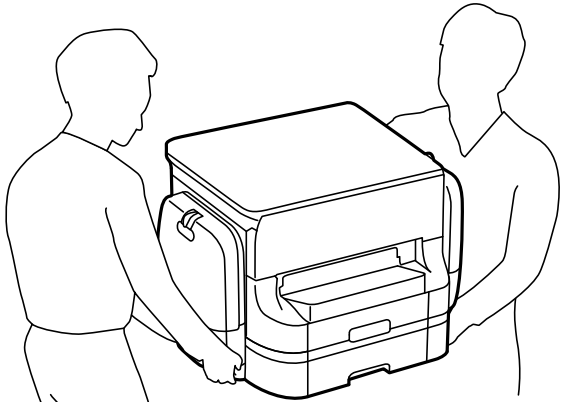

Nota: Fije la bandeja opcional al gabinete, tal como se muestra a continuación.

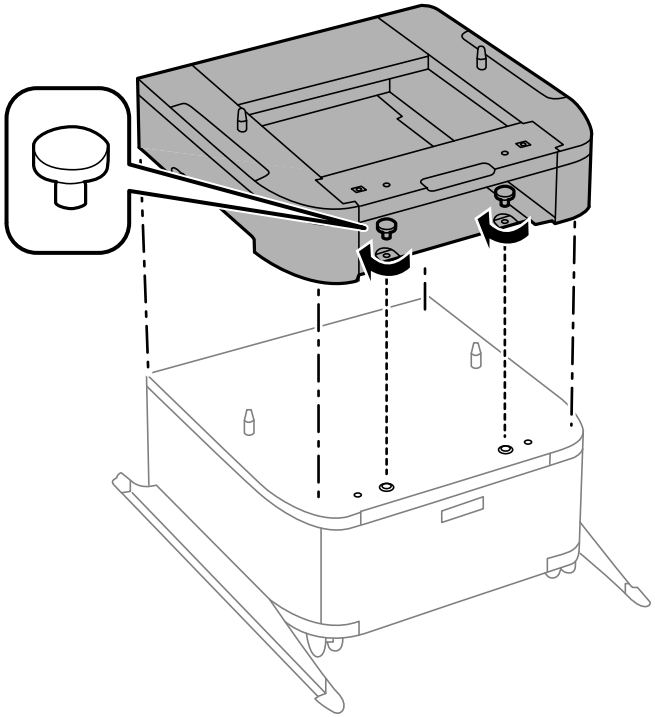

8. Fije la parte posterior del producto o de la unidad de bandeja de papel al gabinete utilizando los soportes y tornillos incluidos.

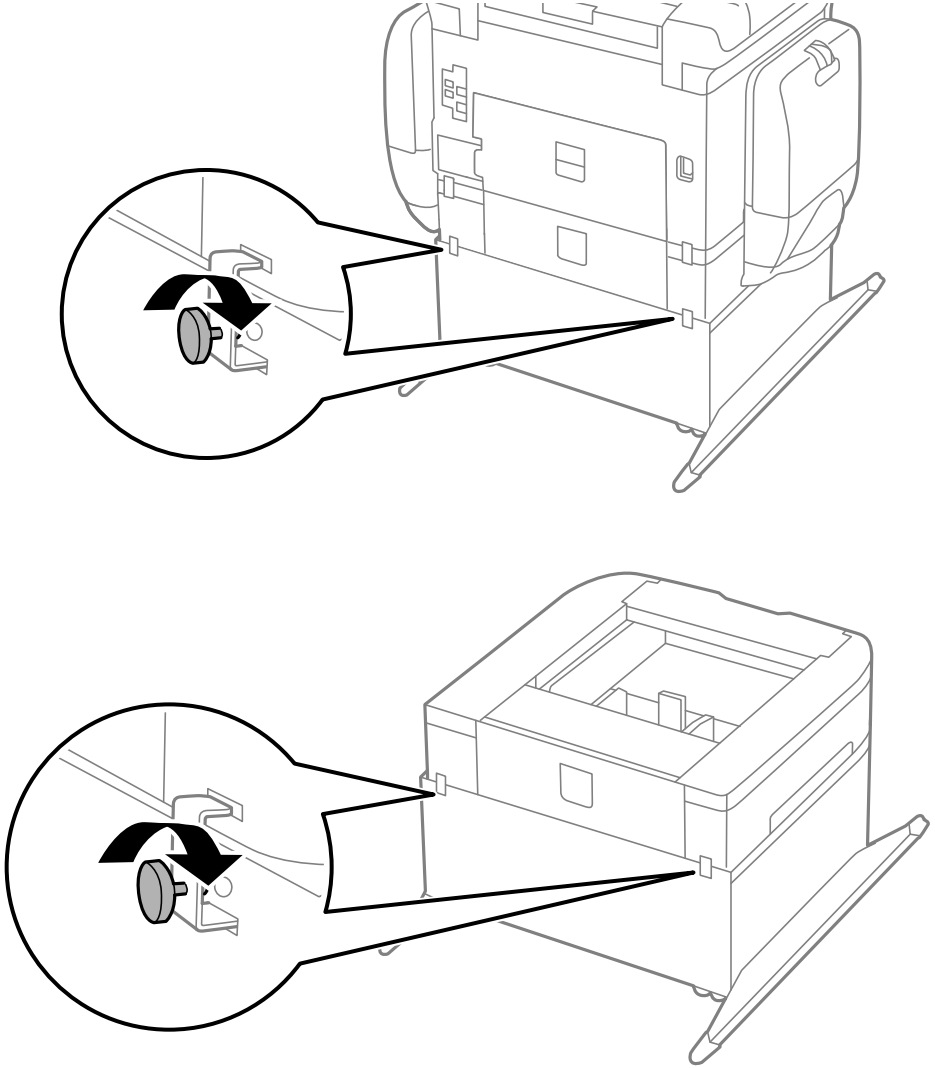

9. Vuelva a introducir la bandeja de papel que retiró e instale la bandeja de salida.

10. Conecte el cable de alimentación y los otros cables de conexión, luego conecte el producto a una toma de corriente.

Tema principal: Cómo instalar el gabinete y las bandejas de papel opcionales

Cómo instalar las unidades de bandejas de papel opcionales

Puede instalar hasta tres unidades de bandejas de papel opcionales para proporcionar más capacidad de papel. Si va a utilizar el gabinete opcional, instale el gabinete debajo de la unidad de bandeja primero.

1. Apague el producto y desconecte el cable de alimentación y cualquier otro cable que esté conectado.

   Advertencia: Para evitar descargas eléctricas, asegúrese de desconectar el cable de alimentación.

2. Si ya tiene unidades de bandejas opcionales instaladas en el producto, desinstálelas.

   Nota: Para desinstalar cualquier unidad de bandeja opcional, apague el producto, desconecte el cable de alimentación y cualquier otro cable conectado al producto y siga el resto de las instrucciones en orden inverso.

3. Saque la unidad de bandeja de papel de su envoltorio y retire cualquier material de protección.
4. Asegure que tenga todas las piezas que se muestran a continuación:

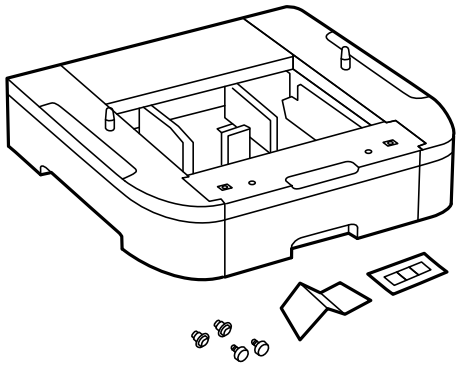

5. Retire la bandeja de salida y la bandeja del papel del producto.

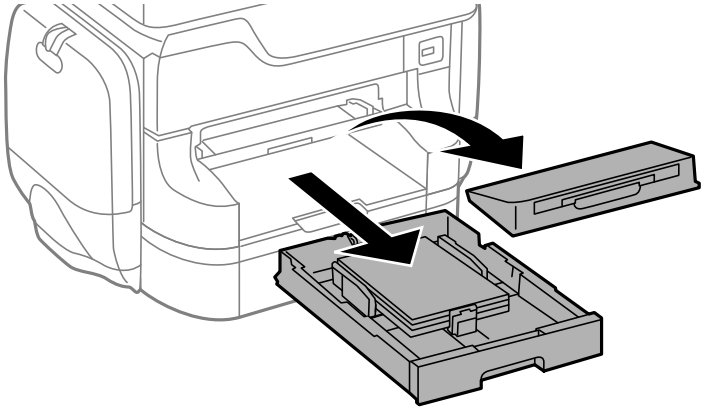

6. Retire la bandeja de papel de la unidad de bandeja de papel opcional.

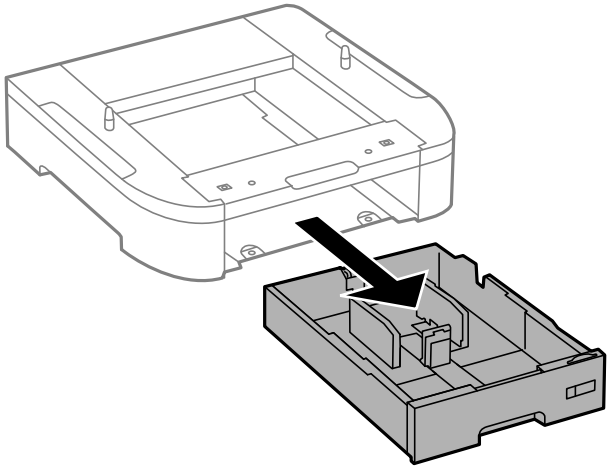

7. Apile todas las unidades de bandeja de papel opcionales y fíjelas una encima de la otra con los tornillos incluidos.

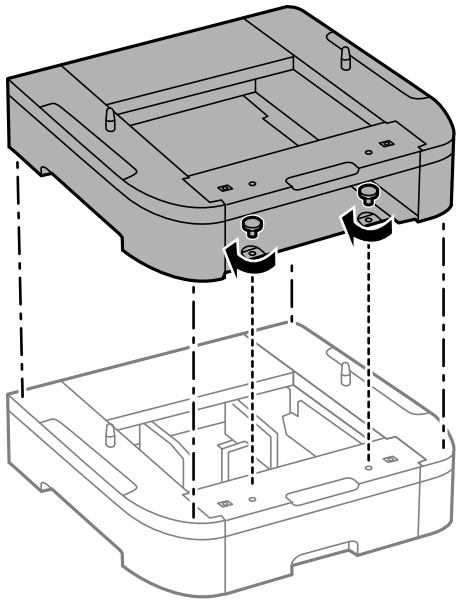

8. Levante el producto y colóquelo con cuidado sobre la unidad de bandeja de papel con las esquinas alineadas. Fije el producto a la unidad de bandeja de papel con los tornillos incluidos utilizando un destornillador.

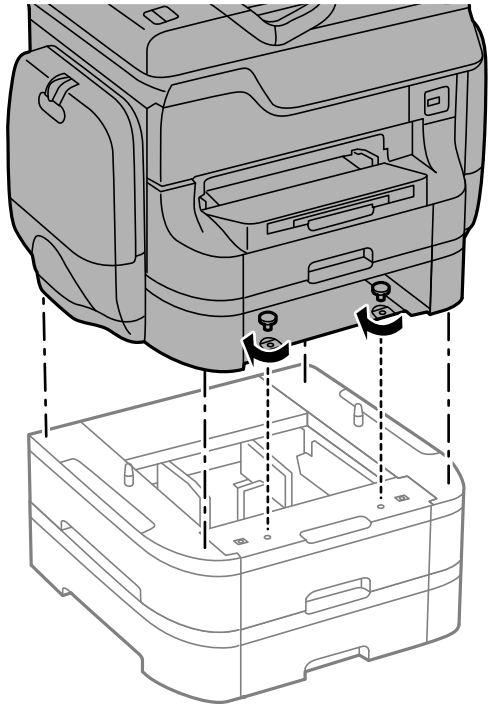

Advertencia: Para levantar el producto, debe tener dos personas para cargarlo, tal como se muestra a continuación. Si lo levanta de otra forma, el producto se podría caer o le podría lastimar los dedos al bajarlo.

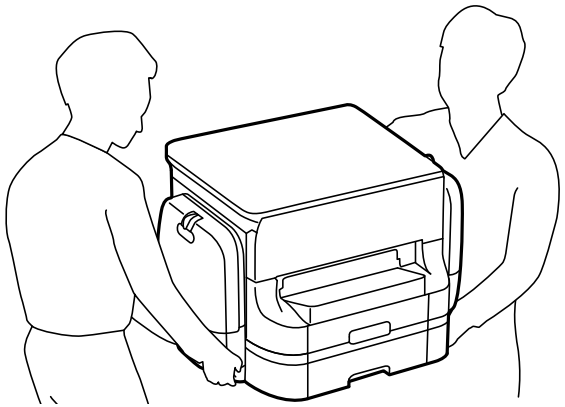

9. Fije la parte posterior de las unidades de bandejas de papel, una con la otra, y al producto utilizando los soportes y tornillos incluidos.

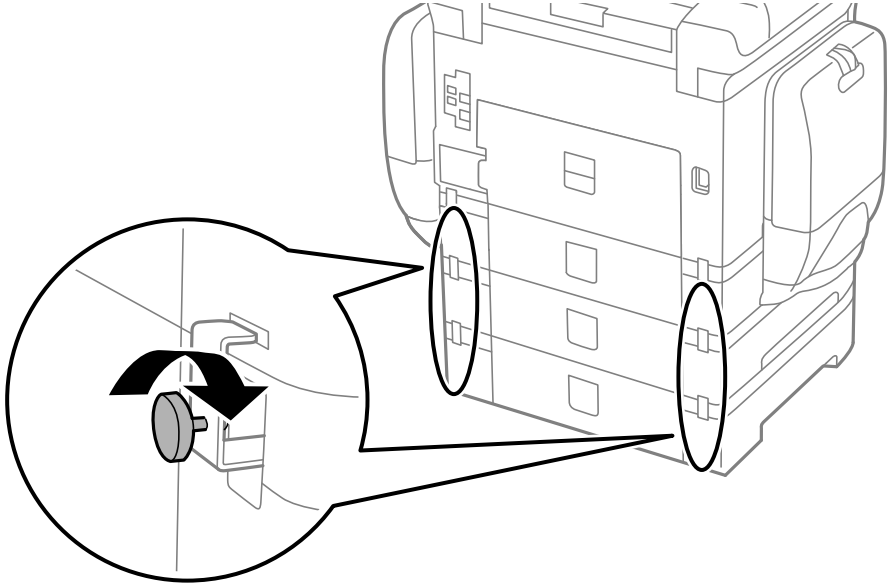

10. Coloque una etiqueta en el soporte para indicar el tamaño de papel que se puede cargar en la bandeja de papel.

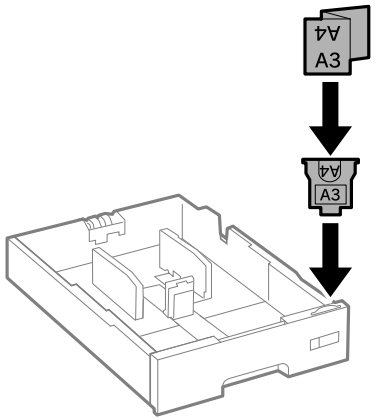

11. Pegue la etiqueta correcta en la unidad de bandeja para indicar el número de la bandeja.

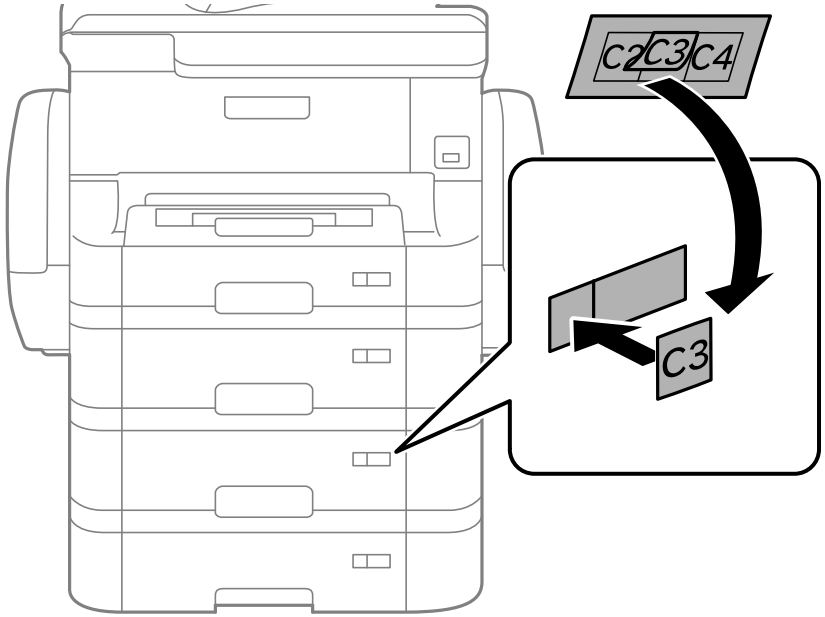

12. Conecte el cable de alimentación y los otros cables de conexión, luego conecte el producto a una toma de corriente.
13. Encienda el producto.
14. Retire la bandeja de papel y vuelva a introducirla en la unidad de bandeja de papel opcional para confirmar que la unidad de bandeja aparezca en la pantalla **Config. papel**.
15. Active las unidades de bandeja de papel opcionales en el software de la impresora.

Cómo activar las bandeja de papel opcionales - Windows
Cómo activar las bandeja de papel opcionales - OS X

Tema principal: Cómo instalar el gabinete y las bandejas de papel opcionales

Tareas relacionadas

Cómo sincronizar los ajustes de la impresora - Epson Universal Print Driver - Windows
Cómo activar las bandejas de papel opcionales - Software de impresión PostScript - Windows

Cómo activar las bandejas de papel opcionales - Software de impresión PostScript - OS X

Cómo activar las bandeja de papel opcionales - Windows

Necesita activar las unidades de bandejas de papel opcionales antes de que pueda utilizarlas con el software de la impresora.

Nota: Si está utilizando el Epson Universal Print Driver o el software de impresión PostScript (PS3), consulte las secciones que cubren ese software en este manual para obtener instrucciones sobre cómo activar las unidades de bandejas opcionales.

1. Realice una de las siguientes acciones:
   - **Windows 10:** Haga clic con el botón de derecho del mouse en y seleccione **Panel de control** > **Hardware y sonido** > **Dispositivos e impresoras**. Haga clic con el botón derecho del mouse en el nombre del producto y seleccione **Propiedades de impresora**.
   - **Windows 8.x**: Navegue a la pantalla **Aplicaciones** y seleccione **Panel de control** > **Hardware y sonido** > **Dispositivos e impresoras**. Haga clic con el botón derecho del mouse en el nombre del producto y seleccione **Propiedades de impresora**.
   - **Windows 7**: Haga clic en y seleccione **Dispositivos e impresoras**. Haga clic con el botón derecho del mouse en el nombre del producto y seleccione **Propiedades de impresora**.
   - **Windows Vista**: Haga clic en y seleccione **Panel de control**. Haga clic en **Impresora** debajo de **Hardware y sonido**, luego haga clic con el botón derecho del mouse en el nombre de la impresora y seleccione **Propiedades**.
   - **Windows XP**: Haga clic en **Inicio** y seleccione **Impresoras y faxes**. Haga clic con el botón derecho del mouse en el nombre del producto y seleccione **Propiedades**.
2. Haga clic en la ficha **Ajustes opcionales**.

Verá una ventana como esta:

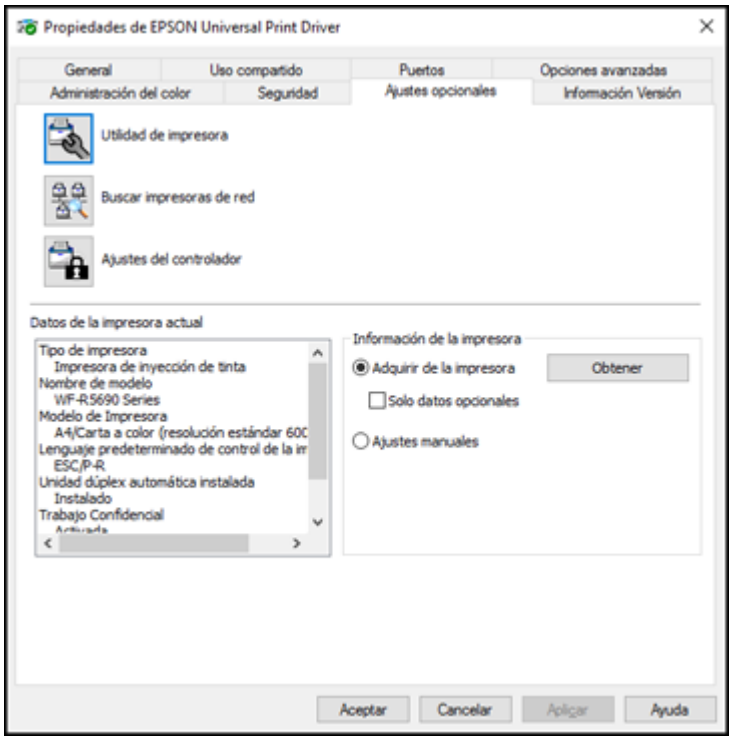

3. Asegure que la opción **Adquirir de la impresora** esté seleccionada y haga clic en **Obtener**.
   Las fuentes de papel opcionales aparecen en la sección de información de la impresora actual.
4. Haga clic en **Aceptar**.

Las bandejas de papel opcionales están activadas.

Tema principal: Cómo instalar las unidades de bandejas de papel opcionales

Tareas relacionadas

Cómo sincronizar los ajustes de la impresora - Epson Universal Print Driver - Windows

Cómo activar las bandejas de papel opcionales - Software de impresión PostScript - Windows

Cómo activar las bandeja de papel opcionales - OS X

Necesita activar las unidades de bandejas de papel opcionales antes de que pueda utilizarlas con el software de la impresora.

Nota: Si está utilizando el software de impresión PostScript (PS3), consulte la sección que cubre ese software para obtener instrucciones sobre cómo activar las unidades de bandejas opcionales.

1. En el menú Apple o en el Dock, seleccione **Preferencias del Sistema**.
2. Seleccione **Impresión y Fax**, **Impresión y Escaneado** o **Impresoras y escáneres**, seleccione su producto y seleccione **Opciones y recambios** u **Opciones y consumibles**.
3. Seleccione **Driver** u **Opciones**.

   Verá una pantalla como esta:

4. Seleccione el número de unidades de bandejas opcionales instaladas como el ajuste **Bandeja inferior**.
5. Haga clic en **Aceptar**.

Las bandejas de papel opcionales están activadas.

Tema principal: Cómo instalar las unidades de bandejas de papel opcionales

Tareas relacionadas

Cómo activar las bandejas de papel opcionales - Software de impresión PostScript - OS X

Cómo colocar originales en el producto

Siga las siguientes instrucciones para colocar sus documentos o fotos originales en el producto.

Precaución: No coloque ningún objeto encima del producto y no utilice la tapa como una superficie para escribir para no dañarla.

Cómo colocar originales en el cristal del escáner
Cómo colocar originales en el alimentador automático de documentos

Cómo colocar originales en el cristal del escáner

Puede colocar originales de hasta estos tamaños en el cristal del escáner: A3 (11,7 × 16,5 pulg. [297 × 420 mm]).

1. Abra la tapa del escáner.
2. Coloque el original boca abajo en el cristal del escáner con la parte superior orientada hacia la esquina. Deslice el original hacia los bordes de la esquina indicada.

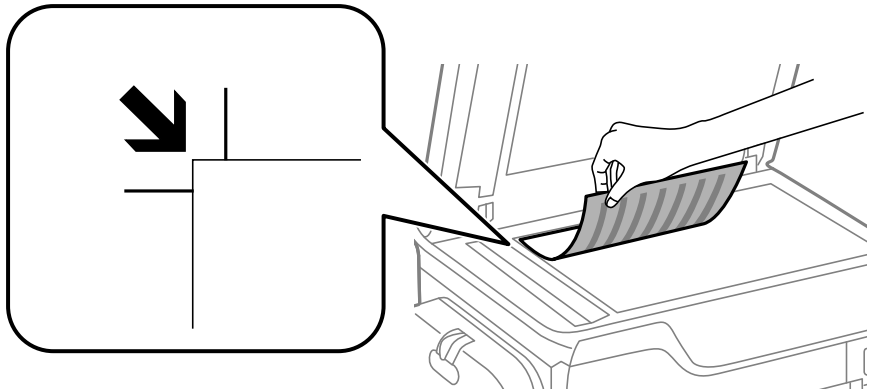

Nota: Puede colocar varios originales en el cristal del escáner. Deje una distancia mínima de 0,8 pulg. (20 mm) entre cada uno.

3. Cierre la tapa del escáner con cuidado para no mover el original.

Tema principal: Cómo colocar originales en el producto

Temas relacionados

Cómo copiar

Cómo escanear

Cómo enviar un fax

Cómo colocar originales en el alimentador automático de documentos

Puede colocar documentos originales de múltiples páginas en el alimentador automático de documentos.También puede utilizar el alimentador automático de documentos para escanear ambos lados de un documento a doble cara. Compruebe que los originales cumplan con las especificaciones del alimentador automático de documentos antes de cargarlos.

Precaución: Asegure que los originales no estén arrugados o doblados, y que no contengan agujeros, grapas, cinta adhesiva u otros materiales que pudieran obstruir el alimentador.

1. Deslice la guía lateral del alimentador automático de documentos hacia afuera.

2. Airee la pila de originales y golpéelos suavemente sobre una superficie plana para emparejar los bordes.

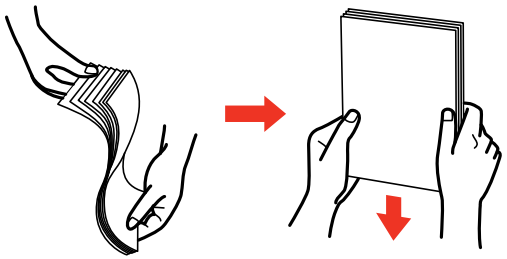

3. Introduzca los originales en el alimentador automático de documentos boca arriba y en posición vertical.

El icono **ADF** del panel de control se ilumina.

4. Deslice la guía lateral del alimentador automático de documentos contra los originales, sin apretarlos demasiado.

Tema principal: Cómo colocar originales en el producto

Referencias relacionadas

Requisitos de sistema para OS X

Temas relacionados

Cómo copiar

Cómo escanear

Cómo enviar un fax

Cómo copiar

Consulte la siguiente información para copiar documentos o fotos con su producto.

Nota: Es posible que las copias no tengan el mismo tamaño de los originales.

Cómo copiar documentos o fotos
Opciones de copiado

Cómo copiar documentos o fotos

Puede copiar documentos o fotos utilizando varios tamaños y tipos de papel, incluyendo papeles Epson especiales.

1. Coloque el documento o la foto original en el cristal del escáner, o coloque documentos de múltiples páginas en el alimentador automático de documentos.
2. Cargue el papel que desea utilizar para imprimir.
3. Pulse el botón de inicio, si es necesario.
4. Seleccione **Copiar**.

   Verá una pantalla como esta:

5. Para imprimir más de una copia, pulse una tecla numérica del panel de control del producto, o seleccione **copias** y utilice el teclado virtual para ingresar el número de copias.
6. Cambie cualquiera de los ajustes que se muestran, según sea necesario.

7. Seleccione **Configuración** para ver y realizar cambios adicionales a los ajustes de copiar, si es necesario. Luego, pulse el botón ↩ de volver.
8. Seleccione **Vista pre.** para ver una vista previa de su copia en la pantalla LCD.
9. Seleccione **Ajuste** para guardar sus ajustes de copiar.

   Nota: Los ajustes pueden ser bloqueados por un administrador. Si no puede cambiar o acceder a este ajuste, póngase en contacto con su administrador para obtener asistencia.

10. Cuando esté listo para copiar, pulse cualquiera de los botones ◇.

    Nota: Para cancelar la impresión, pulse el botón ⊘ **Cancelar** o seleccione **Cancel**.

Tema principal: Cómo copiar

Referencias relacionadas

Papeles Epson disponibles

Opciones de copiado

Tareas relacionadas

Cómo utilizar ajustes predefinidos

Temas relacionados

Cómo cargar papel

Cómo colocar originales en el producto

Opciones de copiado

Seleccione las opciones de copiado que desea utilizar para las copias.

Nota: Es posible que no todas las opciones o ajustes estén disponibles, dependiendo de los otros ajustes de copiado seleccionados.

Opción de copiado	Ajustes disponibles	Descripción
Diseño	**Con bordes**	Deja un margen pequeño alrededor de la imagen o el documento.
	2 por cara	Copia documentos de múltiples páginas en una sola hoja. También, seleccione **Configuración** y cambie los ajustes **Orient. doc.** y **Orden diseño**, según sea necesario.
	4 por cara	
	DNI	Copia ambos lados de una tarjeta de identidad en un lado de una hoja de papel.
	Dividir pág.	Copia dos páginas opuestas de un libro en hojas separadas.
Tamaño doc	Varios tamaños	Selecciona el tamaño de documento de su original.
Fuente papel	Varias fuentes	Seleccione la fuente de papel que desea utilizar. Si selecciona **Automático**, el papel avanza automáticamente según los ajustes de papel que seleccionó para las fuentes de papel.
Zoom	**Tamaño pers.**	Automáticamente cambia el tamaño de la imagen según el porcentaje seleccionado.
	Tamaño real	Copia al 100% del tamaño.
	Autoaj. Pág.	Ajusta automáticamente el tamaño de la imagen al tamaño de papel que seleccionó.
	Carta->4x6pulg y otras conversiones	Automáticamente convierte la imagen de un tamaño a otro.
a doble cara	**Desactivado**	Seleccione esta opción para hacer copias a doble cara. Cuando selecciona **1>2 caras** o **2>1 cara**, también puede acceder al menú **Avanzado** y seleccionar el borde de encuadernación para sus originales o copias.
	2>2 caras	
	1>2 caras	
	2>1 cara	
Orient. doc.	**Vertical**	Especifica la orientación de los originales.
	Paisaje	

Opción de copiado	Ajustes disponibles	Descripción
Calidad	**Texto**	Especifica el tipo de documento de sus originales y ajusta la calidad de las copias.
	Texto(Mejor)	
	Texto e imag.	
	Tx e img(mej)	
	Foto	
Densidad	Varios niveles	Ajusta la claridad u oscuridad de las copias.
Quitar sombra	**Desactivado**	Seleccione **Activado** para eliminar las sombras que aparecen en el centro del documento cuando hace copias de un libro, o las que aparecen alrededor de los documentos de papel grueso.
	Activado	
Quitar aguj.	**Desactivado**	Seleccione **Activado** para borrar los orificios de encuadernación en un documento.
	Activado	
Compag. copias	**Desactivado**	Seleccione **Activado** para imprimir varias copias de un documento de múltiples páginas en orden y organizadas en grupos.
	Activado	
Docum. mixto	**Activado**	Seleccione **Activado** para copiar originales de diferentes tamaños en sus tamaños originales.
	Desactivado	
Tiempo de secado	**Estándar**	Seleccione esta opción para ajustar el tiempo de secado para copias a doble cara si aparecen manchas o marcas en la parte frontal del papel al imprimir en el otro lado.
	Largo	
	Más largo	
Configuración avanzada	Varios ajustes	Seleccione ajustes avanzados como **Saturación** y **Nitidez**.

Tema principal: Cómo copiar

Cómo imprimir desde una computadora

Antes de imprimir desde su computadora, asegúrese de que haya configurado el producto e instalado su software tal como se describe en la *Guía de instalación*.

Nota: Si tiene una conexión a Internet, se aconseja buscar actualizaciones del software del producto en la página de soporte técnico de Epson. Si aparece la pantalla Actualización del software, seleccione **Activar búsqueda automática** y haga clic en **Aceptar**. La actualización escanea su sistema para ver si tiene el software del producto más reciente. Siga las instrucciones que aparecen en pantalla.

Cómo imprimir con el software de impresión Epson estándar - Windows
Cómo imprimir con OS X
Cómo imprimir con el driver Epson Universal Print Driver - Windows
Cómo imprimir con el software de impresión PostScript (PS3) - Windows
Cómo imprimir con el software de impresión PostScript (PS3) - OS X
Cómo cancelar la impresión utilizando un botón del producto

Cómo imprimir con el software de impresión Epson estándar - Windows

Puede imprimir con el software de impresión Epson estándar usando cualquier programa de impresión compatible con Windows, tal como se describe en las siguientes secciones.

Cómo seleccionar los ajustes básicos de impresión - Windows
Cómo seleccionar los ajustes de impresión a doble cara - Windows
Cómo seleccionar opciones adicionales de composición e impresión - Windows
Cómo seleccionar ajustes predefinidos de impresión - Windows
Cómo seleccionar los ajustes extendidos - Windows
Cómo imprimir su documento o foto - Windows
Cómo bloquear los ajustes de la impresora - Windows
Cómo introducir su nombre de usuario y contraseña para imprimir
Cómo seleccionar los ajustes de impresión predeterminados - Windows
Cómo cambiar las opciones de actualización automática

Tema principal: Cómo imprimir desde una computadora

Cómo seleccionar los ajustes básicos de impresión - Windows

Seleccione los ajustes básicos para el documento o la foto que desea imprimir.

1. Abra la foto o el documento que desea imprimir.
2. Seleccione el comando de impresión en su aplicación.

   Nota: Es posible que tenga que seleccionar un icono de impresión en la pantalla, la opción **Imprimir** en el menú **Archivo** u otro comando. Consulte la utilidad de ayuda de su aplicación para obtener detalles.

3. Si es necesario, seleccione el nombre del producto como la impresora que desea utilizar.

   Nota: También es posible que tenga que seleccionar **Propiedades** o **Preferencias** para ver los ajustes de impresión.

   Verá la ficha Principal de la ventana de los ajustes de la impresora:

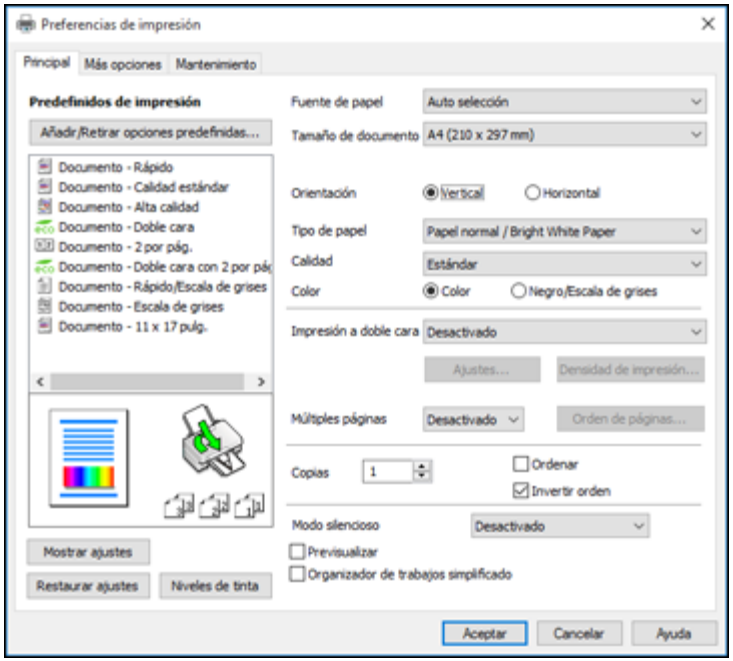

4. Para el ajuste **Fuente de papel**, seleccione dónde cargó el papel que desea utilizar para imprimir.
5. Seleccione el tamaño del papel que tiene cargado como el ajuste **Tamaño de documento**.

6. Seleccione la orientación de su documento.

   Nota: Si va a imprimir un sobre, seleccione **Horizontal**.

7. Seleccione el tipo de papel que tiene cargado como el ajuste **Tipo de papel**.

   Nota: Es posible que el nombre del ajuste no coincida exactamente con el nombre del papel. Consulte la lista de ajustes de tipo de papel para obtener detalles.

8. Seleccione el ajuste **Calidad** apropiado para la calidad de impresión que desea utilizar.
9. Seleccione una opción de Color:
   - Para imprimir un documento o una foto a color, seleccione el ajuste **Color**.
   - Para imprimir texto y gráficos en negro o en tonos de gris, seleccione el ajuste **Negro/Escala de grises**.
10. Para imprimir en ambos lados del papel, seleccione el ajuste **Impresión a doble cara** y seleccione las opciones que desea utilizar.
11. Para imprimir múltiples páginas en una hoja de papel, o para ampliar una imagen para que se imprima en varias hojas, seleccione uno de los ajustes del menú **Múltiples páginas** y seleccione las opciones de impresión que desea utilizar.
12. Para imprimir varias copias y determinar el orden de impresión, seleccione las opciones de **Copias**.
13. Para ver una vista previa de su trabajo antes de imprimir, seleccione **Previsualizar**.
14. Para guardar el trabajo de impresión como un proyecto que se puede modificar y combinar con otros trabajos de impresión, seleccione **Organizador de trabajos simplificado**.
15. Para reducir el ruido durante la impresión cuando selecciona **Papel normal/Bright White Paper**, seleccione **Activado** en el menú Modo silencioso.

Opciones de fuente de papel - Windows

Opciones de calidad de impresión - Windows

Opciones de impresión de múltiples páginas - Windows

Tema principal: Cómo imprimir con el software de impresión Epson estándar - Windows

Referencias relacionadas

Ajustes de tipo de papel - Software de impresión

Tareas relacionadas

Cómo seleccionar los ajustes de impresión a doble cara - Windows

Cómo imprimir su documento o foto - Windows
Cómo introducir su nombre de usuario y contraseña para imprimir

Opciones de fuente de papel - Windows

Puede seleccionar cualquiera de las opciones disponibles en el menú Fuente de papel para imprimir en el papel cargado en esa fuente.

Nota: Las opciones **Bandeja de papel 2** a **Bandeja de papel 4** están disponibles solo si tiene las bandejas opcionales instaladas.

Auto selección
Automáticamente selecciona la fuente del papel según el tamaño de papel seleccionado.

Bandeja de papel 1
Selecciona el papel en la bandeja 1 como la fuente del papel.

Bandeja de papel 2
Selecciona el papel en la bandeja 2 como la fuente del papel.

Bandeja de papel 3
Selecciona el papel en la bandeja 3 como la fuente del papel.

Bandeja de papel 4
Selecciona el papel en la bandeja 4 como la fuente del papel.

Alimentador de papel posterior
Selecciona el papel en el alimentador de papel posterior como la fuente del papel.

Alim. papel frontal
Selecciona el papel en el alimentador de papel frontal como la fuente del papel.

Tema principal: Cómo seleccionar los ajustes básicos de impresión - Windows

Opciones de calidad de impresión - Windows

Puede seleccionar cualquiera de las opciones de Calidad disponibles para ajustar la calidad de su impresión. Algunos ajustes pueden no estar disponibles, dependiendo del tipo de papel y del ajuste de márgenes que ha elegido.

Borrador
Para la impresión de borradores en papel normal.

Estándar
Para la impresión de texto e imágenes con calidad normal.

Estándar - Vivo
Para la impresión de texto y gráficos con buena calidad y velocidad de impresión.

Alto
Para la impresión de fotos y gráficos con alta calidad.

Más ajustes
Abre una ventana que le permite elegir entre varios niveles de velocidad y calidad.

Tema principal: Cómo seleccionar los ajustes básicos de impresión - Windows

Opciones de impresión de múltiples páginas - Windows

Puede seleccionar cualquiera de las opciones disponibles en el menú Múltiples páginas para configurar su trabajo de impresión de múltiples páginas.

2 por pág. y 4 por pág.
Imprime 2 ó 4 páginas en una hoja de papel. Haga clic en el botón **Orden de páginas** para seleccionar las opciones de composición de página y bordes.

2×1 Póster, 2×2 Póster, 3×3 Póster, 4×4 Póster
Imprime una imagen en varias hojas de papel para crear un póster grande. Haga clic en el botón **Ajustes** para seleccionar las opciones de composición de página y líneas de recorte.

Tema principal: Cómo seleccionar los ajustes básicos de impresión - Windows

Cómo seleccionar los ajustes de impresión a doble cara - Windows

Para imprimir en ambos lados del papel, seleccione una de las opciones de **Impresión a doble cara** en la ficha Principal.

Nota: Algunas opciones pueden estar preseleccionadas o no estar disponibles, dependiendo de los otros ajustes que ha elegido o si está accediendo al producto a través de una red.

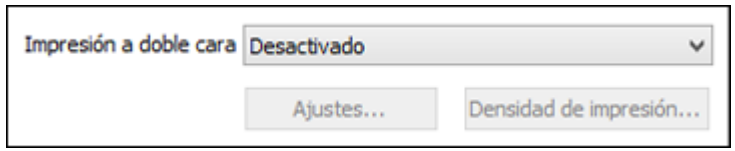

1. Seleccione una de las opciones de **Impresión a doble cara**:
   - **Auto (Encuadernación borde largo)** para imprimir su trabajo de impresión a doble cara y voltear el papel automáticamente por el borde largo.
   - **Auto (Encuadernación borde corto)** para imprimir su trabajo de impresión a doble cara y voltear el papel automáticamente por el borde corto.

- **Manual (Encuadernación borde largo)** para imprimir su trabajo de impresión a doble cara manualmente; primero imprime un lado y luego le indica que voltee el papel por el borde largo para imprimir el otro lado (se recomienda para los tipos de papel que no admitan la impresión a doble cara automática).
- **Manual (Encuadernación borde corto)** para imprimir su trabajo de impresión a doble cara manualmente; primero imprime un lado y luego le indica que voltee el papel por el borde corto para imprimir el otro lado (se recomienda para los tipos de papel que no admitan la impresión a doble cara automática).

2. Haga clic en el botón **Ajustes**.

Verá esta ventana:

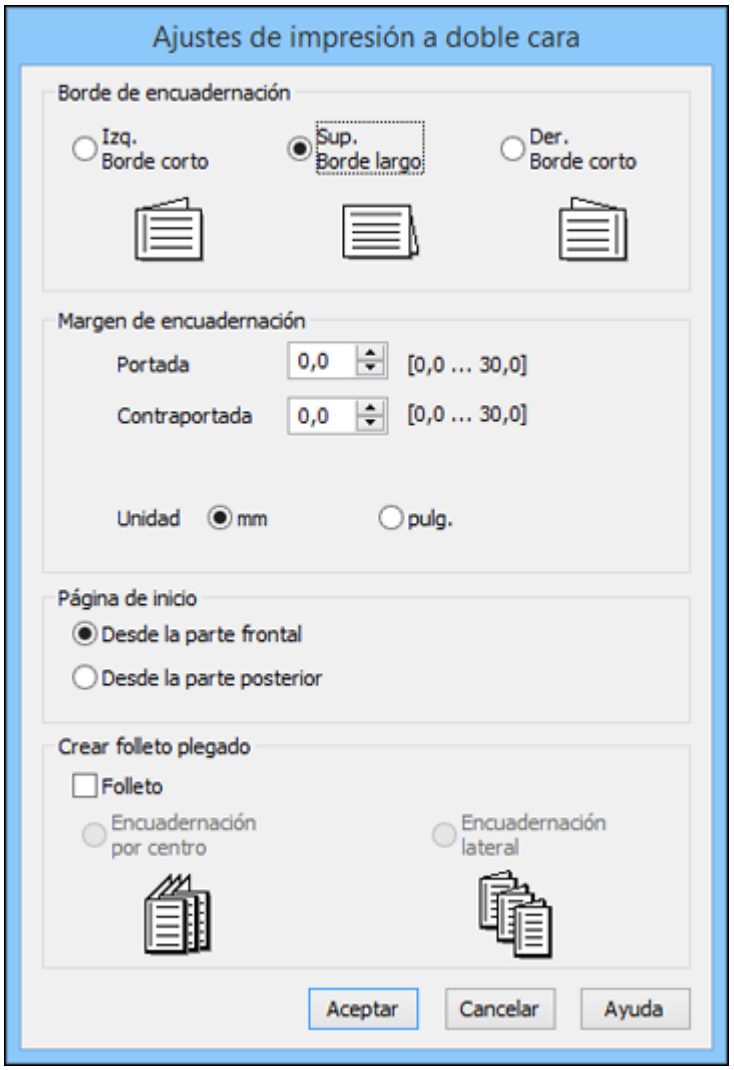

3. Seleccione las opciones de impresión a doble cara que desea utilizar.
4. Haga clic en **Aceptar** para volver a la ficha Principal.
5. Haga clic en el botón **Densidad de impresión**.

Verá esta ventana:

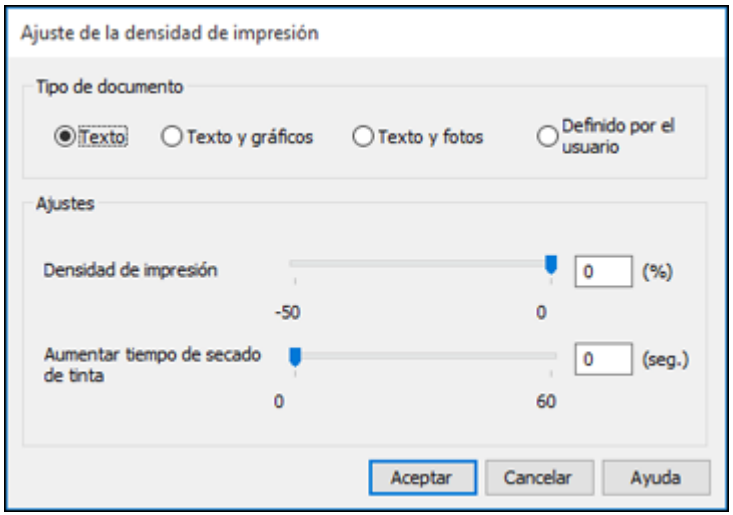

6. Seleccione el tipo de documento que va a imprimir como el ajuste de tipo de documento. El software automáticamente configura las opciones de **Ajustes** para ese tipo de documento.
7. Si es necesario, seleccione las opciones que desea utilizar en **Ajustes**.
8. Haga clic en **Aceptar** para volver a la ficha Principal.
9. Imprima una copia de prueba del documento a doble cara para comprobar los ajustes seleccionados.
10. Siga las instrucciones que aparecen en la pantalla durante la impresión.

Opciones de impresión a doble cara - Windows

Ajustes de densidad de impresión - Windows

Tema principal: Cómo imprimir con el software de impresión Epson estándar - Windows

Tareas relacionadas

Cómo seleccionar los ajustes básicos de impresión - Windows

Opciones de impresión a doble cara - Windows

Puede seleccionar cualquiera de las opciones disponibles en la ventana Impresión a doble cara para configurar el trabajo de impresión a doble cara.

Opciones de Borde de encuadernación
Seleccione un ajuste para orientar la encuadernación de impresiones a doble cara en la dirección deseada.

Opciones de Margen de encuadernación
Seleccione las opciones que definen un margen más ancho para permitir la encuadernación.

Página de inicio
Selecciona si la impresión empieza en la parte frontal o posterior.

Opciones de Crear folleto plegado
Seleccione la casilla de verificación **Folleto** y una opción de encuadernación para imprimir páginas a doble cara en forma de folleto.

Tema principal: Cómo seleccionar los ajustes de impresión a doble cara - Windows

Ajustes de densidad de impresión - Windows

Puede seleccionar cualquiera de las opciones disponibles en la ventana Ajuste de la densidad de impresión para ajustar la calidad del trabajo de impresión a doble cara.

Densidad de impresión
Establece el nivel de cobertura de tinta para la impresión a doble cara.

Aumentar tiempo de secado de tinta
Establece la cantidad de tiempo requerido para que se seque la tinta en un lado del papel antes de imprimir en el otro lado en un trabajo de impresión a doble cara para evitar que la tinta manche la impresión.

Tema principal: Cómo seleccionar los ajustes de impresión a doble cara - Windows

Cómo seleccionar opciones adicionales de composición e impresión - Windows

Puede seleccionar una variedad de opciones adicionales de composición e impresión para su documento o foto en la ficha Más opciones.

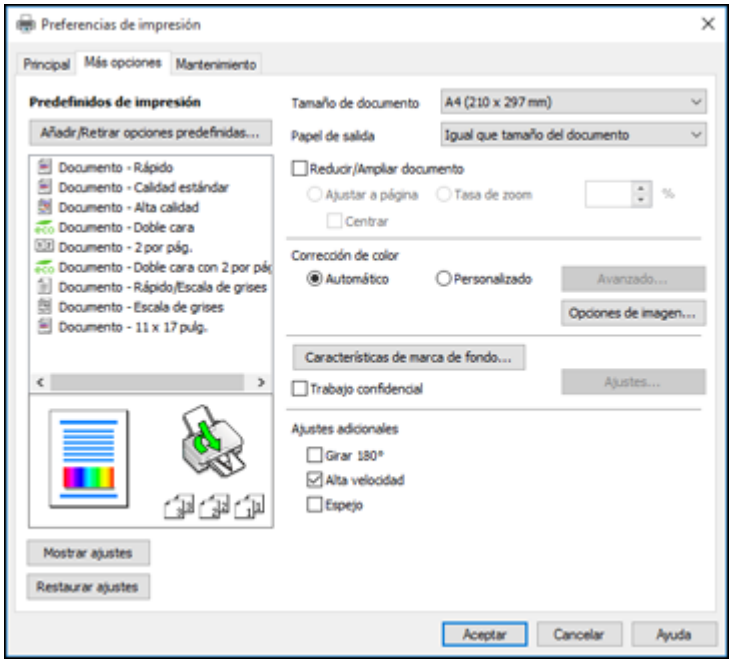

1. Para cambiar el tamaño de la impresión de su documento o foto, seleccione la casilla de verificación **Reducir/Ampliar documento** y seleccione una de estas opciones de tamaño.
   - Seleccione la opción **Ajustar a página** para cambiar el tamaño de su imagen para que se ajuste al tamaño del papel que tiene cargado en la impresora. Seleccione el tamaño de su documento o foto como el ajuste **Tamaño de documento** y seleccione el tamaño del papel como el ajuste **Papel de salida**. Si desea centrar la imagen en el papel, seleccione la opción **Centrar**.
   - Seleccione la opción **Tasa de zoom** para reducir o ampliar su documento o foto por un porcentaje específico. Seleccione el porcentaje en el menú **%**.
2. Seleccione una de las opciones de Corrección de color:
   - Seleccione **Automático** para ajustar automáticamente la nitidez, el brillo, el contraste y la saturación del color de su imagen.

- Seleccione **Personalizado** y haga clic en el botón **Avanzado** para ajustar manualmente los ajustes de corrección de color o para desactivar la función de gestión de color en el software de la impresora.
- Seleccione **Opciones de imagen** para acceder a ajustes adicionales para mejorar las imágenes impresas.

  Nota: También puede seleccionar ajustes de **Impresión universal de colores**.

3. Para añadir las siguientes características, haga clic en el botón **Características de marca de fondo**:
   - **Patrón anti-copia**: añade una marca de fondo que solo aparece cuando se hace una copia del documento impreso.
   - **Marca de fondo**: añade una marca de fondo visible al documento impreso.

     Nota: Haga clic en el botón **Añadir/Borrar** para crear su propia marca de agua y haga clic en el botón **Ajustes** para personalizarla.

   - **Encabezado/Pie de página**: añade información como la fecha y la hora a la parte superior e inferior del documento impreso.

     Nota: Haga clic en el botón **Ajustes** para personalizar el texto y la ubicación del encabezado o pie de página.

4. Para añadir una contraseña a su trabajo de impresión, seleccione la casilla de verificación **Trabajo confidencial**, luego ingrese una contraseña. Las tareas de impresión confidenciales se guardan en la memoria del producto sin que se impriman. Para imprimir el trabajo de impresión, ingrese la contraseña para la tarea confidencial utilizando el panel de control.

   Nota: Una vez impresa, la tarea de impresión confidencial se borrará de la memoria del producto.

5. Seleccione cualquiera de las opciones de Ajustes adicionales para personalizar su impresión.

Opciones personalizadas de corrección de color - Windows
Opciones de imagen y Ajustes adicionales - Windows
Ajustes de encabezado/pie de página- Windows

Tema principal: Cómo imprimir con el software de impresión Epson estándar - Windows

Tareas relacionadas

Cómo imprimir su documento o foto - Windows

Opciones personalizadas de corrección de color - Windows

Puede seleccionar cualquiera de las opciones disponibles en la ventana Corrección de color para personalizar los colores de imágenes en su trabajo de impresión.

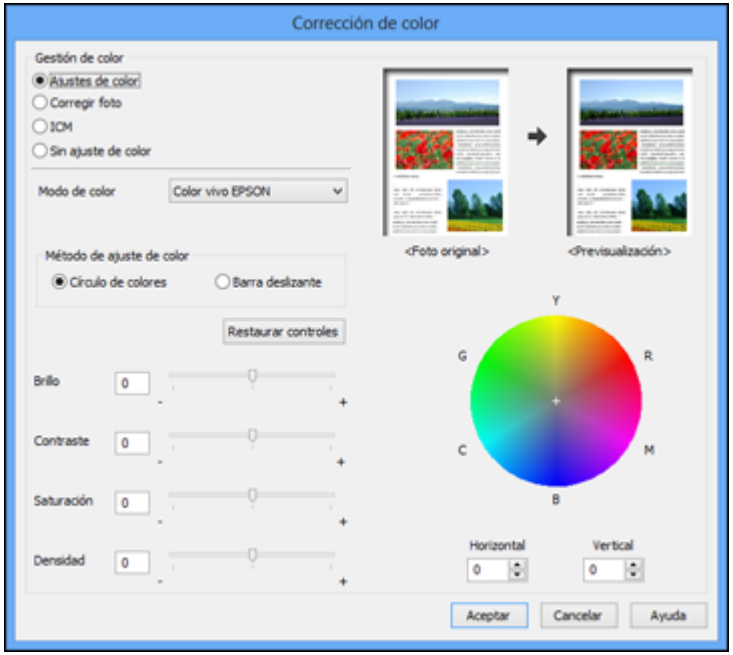

Ajustes de color

Le permite seleccionar un ajuste **Modo de color**, ajustes individuales para el **Brillo**, el **Contraste**, la **Saturación** y la **Densidad**, y tonos de color individuales. Dependiendo del modo de color seleccionado, también puede ajustar la densidad de semitonos con el ajuste **Gama**.

Corregir foto

Mejora el color, el contraste y la nitidez de fotos imperfectas.

Nota: La función Corregir foto utiliza una tecnología compleja de reconocimiento de rostros para optimizar las fotos que contienen rostros. Para que esto funcione, deben ser visibles los dos ojos y la nariz en la cara del sujeto. Si su foto contiene un rostro con un reflejo de color intencional, tal como una estatua, desactive la función **Corregir foto** si desea mantener los efectos de color especiales.

ICM
Le permite gestionar el color utilizando los perfiles de impresión a color instalados.

Sin ajuste de color
Desactiva la gestión de color del software de la impresora para que pueda gestionar el color utilizando solo el software de la aplicación.

Tema principal: Cómo seleccionar opciones adicionales de composición e impresión - Windows

Opciones de imagen y Ajustes adicionales - Windows

Puede seleccionar cualquiera de las Opciones de imagen y los Ajustes adicionales para personalizar su impresión. Algunas opciones pueden estar preseleccionadas o no estar disponibles, dependiendo de los otros ajustes que ha elegido.

Opciones de imagen

Resaltar texto
Ajusta el peso del texto impreso para aumentar su legibilidad.

Resaltar líneas finas
Ajusta el peso de las líneas impresas para aumentar su visibilidad.

Suavizado
Suaviza los bordes irregulares en imágenes de baja resolución como capturas de pantalla o imágenes de la Web.

Corregir ojos rojos
Reduce o elimina el efecto de ojos rojos en fotos.

Imprimir texto en negro
Imprime el texto a color en negro.

Para texto en color
Imprime el texto a color en un patrón de fondo o subrayado.

Para gráficos e imágenes en color
Imprime gráficos e imágenes a color con patrones sobrepuestos.

Para texto, gráficos e imágenes en color
Imprime texto, gráficos e imágenes a color con patrones sobrepuestos.

Opciones de mejora
Define los ajustes de mejora de Impresión universal de colores para texto, gráficos e imágenes.

Opciones de Ajustes adicionales

Girar 180°
Imprime la imagen girada 180° de su orientación original.

Alta velocidad
Acelera la impresión, pero puede reducir la calidad de impresión.

Espejo
Voltea la imagen impresa de izquierda a derecha.

Tema principal: Cómo seleccionar opciones adicionales de composición e impresión - Windows

Ajustes de encabezado/pie de página- Windows

Puede seleccionar cualquier opción en la ventana Ajustes de encabezado/pie de página para agregar un encabezado o pie de página al imprimir. La información se puede imprimir en la parte superior o inferior de sus paginas, ya sea a la izquierda, a la derecha o en el centro de la página.

Nota: Estos ajustes no se guardan con su documento.

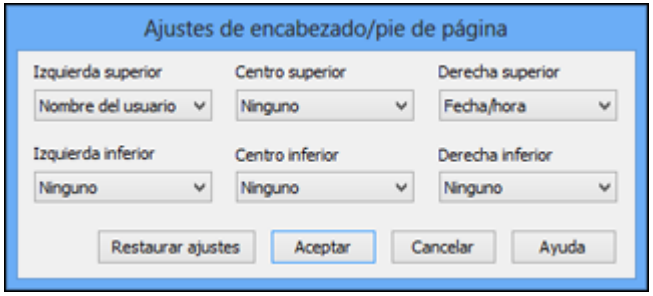

Puede elegir si desea imprimir la siguiente información:

- Nombre del usuario
- Nombre de computadora
- Fecha
- Fecha/hora
- Número de orden (número de copia)

Nota: El nombre del usuario, el nombre de la computadora, la fecha y la hora son generados por el Panel de control de Windows de su computadora.

Cómo seleccionar ajustes predefinidos de impresión - Windows

Para acceder rápidamente a los grupos de ajustes de impresión comunes, puede seleccionar un ajuste predefinido de impresión en la ficha Principal o Más opciones.

Nota: Puede crear su propio ajuste predefinido de impresión haciendo clic en el botón **Añadir/Retirar opciones predefinidas**.

1. Haga clic en la ficha **Principal** o **Más opciones**.

Verá los ajustes **Predefinidos de impresión** disponibles a la izquierda:

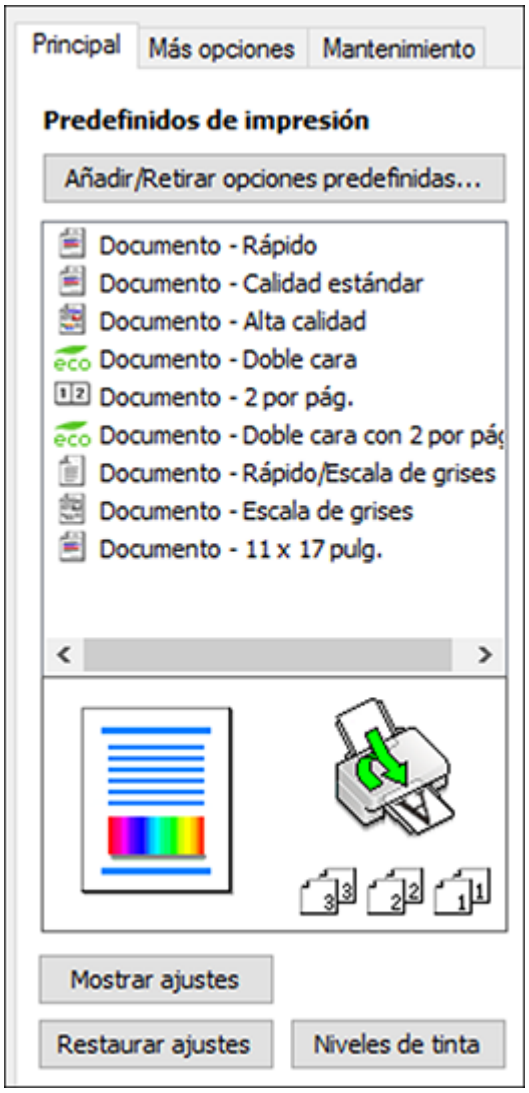

2. Coloque el cursor sobre uno de los ajustes **Predefinidos de impresión** para ver su lista de ajustes.

3. Haga clic en cualquiera de los ajustes predefinidos de impresión, o utilice cualquiera de las opciones disponibles en la pantalla para controlar los ajustes predefinidos de impresión.
4. Para elegir un ajuste predefinido de impresión, selecciónelo.
5. Haga clic en **Aceptar**.

Tema principal: Cómo imprimir con el software de impresión Epson estándar - Windows

Cómo seleccionar los ajustes extendidos - Windows

Puede seleccionar ajustes adicionales que se aplican a todos los trabajos de impresión que envía al producto.

1. Acceda al Escritorio de Windows y haga clic con el botón derecho del mouse en el icono del producto en la barra de tareas de Windows.
2. Seleccione **Ajustes de la impresora**.
3. Haga clic en la ficha **Mantenimiento**.

   Verá las opciones de mantenimiento:

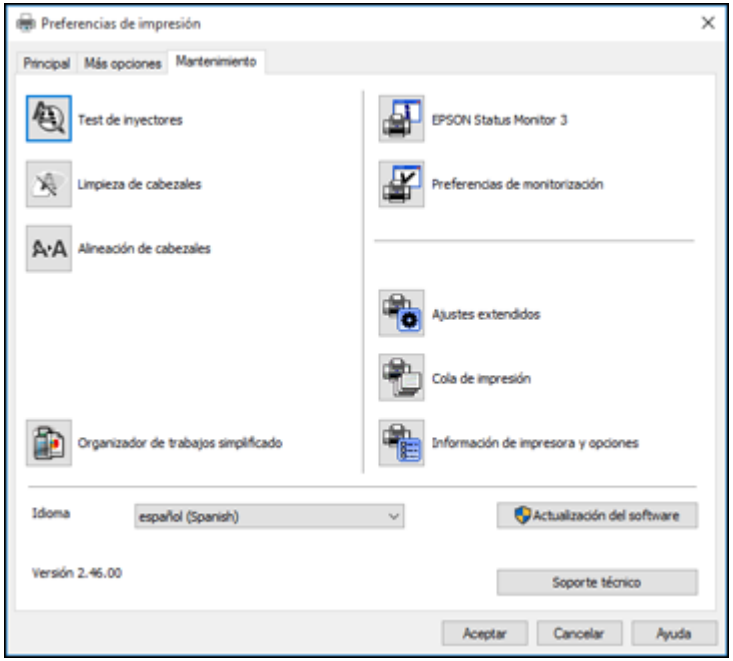

4. Haga clic en el botón **Ajustes extendidos**.

   Verá esta ventana:

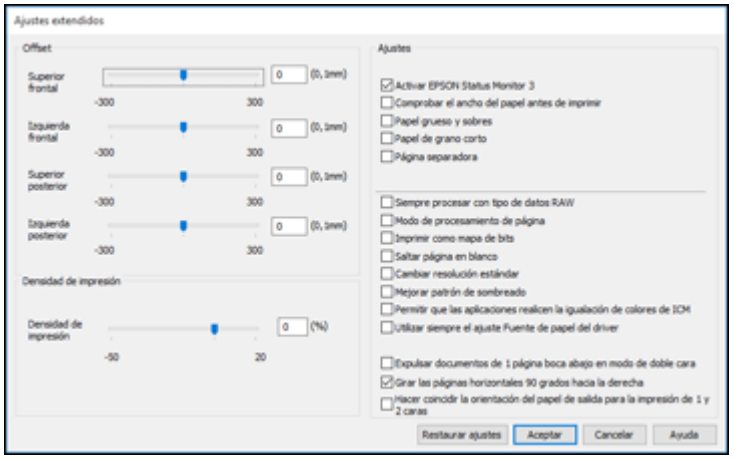

5. Seleccione cualquiera de los ajustes extendidos para personalizar su impresión.
6. Haga clic en **Aceptar** para cerrar la ventana Ajustes extendidos.
7. Haga clic en **Aceptar** para cerrar la ventana del software de la impresora.

Ajustes extendidos - Windows

Tema principal: Cómo imprimir con el software de impresión Epson estándar - Windows

Ajustes extendidos - Windows

Puede seleccionar entre los siguientes ajustes en la ventana Ajustes extendidos.

Activar EPSON Status Monitor 3
Activa la función de monitoreo del producto para tinta y papel y otros problemas.

Comprobar el ancho del papel antes de imprimir
Evita la impresión más allá de los bordes del papel si el ajuste de papel es incorrecto, pero puede reducir la velocidad de impresión.

Papel grueso y sobres
Evita que la tinta manche las impresiones cuando imprime en sobres u otro papel de alto gramaje.

Papel de grano corto
Evita que la tinta manche las impresiones cuando imprime en sobres u otro papel de alto gramaje y el ajuste **Papel grueso** no ayuda.

Página separadora
Imprime una página de separador que incluye el título, el nombre del usuario, la fecha y la hora antes de cada documento.

Siempre procesar con tipo de datos RAW
Aumenta la velocidad de impresión y puede resolver otros problemas de impresión.

Modo de procesamiento de página
Aumenta la velocidad de impresión cuando es extremadamente lenta o el cabezal de impresión se detiene durante la impresión.

Imprimir como mapa de bits
Aumenta la velocidad de impresión cuando es extremadamente lenta o el cabezal de impresión se detiene durante la impresión y otros ajustes no ayudan.

Saltar página en blanco
Configura el producto para que no imprima las páginas que no contienen texto o imágenes.

Cambiar resolución estándar
Reduce la resolución de los datos de impresión para corregir problemas de impresión.

Mejorar patrón de sombreado
Imprime gráficos con un patrón de sombreado más fino.

Permitir que las aplicaciones realicen la igualación de colores de ICM
Permite que las aplicaciones realicen la igualación de colores de ICM.

Utilizar siempre el ajuste Fuente de papel del driver
Imprime utilizando el ajuste de fuente de papel en el driver de la impresora, en vez del ajuste seleccionado en su aplicación.

Expulsar documentos de 1 página boca abajo en modo de doble cara
Imprime las páginas de una cara en un trabajo de impresión a doble cara boca abajo en vez de boca arriba.

Tema principal: Cómo seleccionar los ajustes extendidos - Windows

Cómo imprimir su documento o foto - Windows

Una vez que haya seleccionado los ajustes de impresión, está listo para guardar los ajustes e imprimir.

1. Haga clic en **Aceptar** para guardar los ajustes.

Verá la ventana Imprimir de su aplicación, tal como esta:

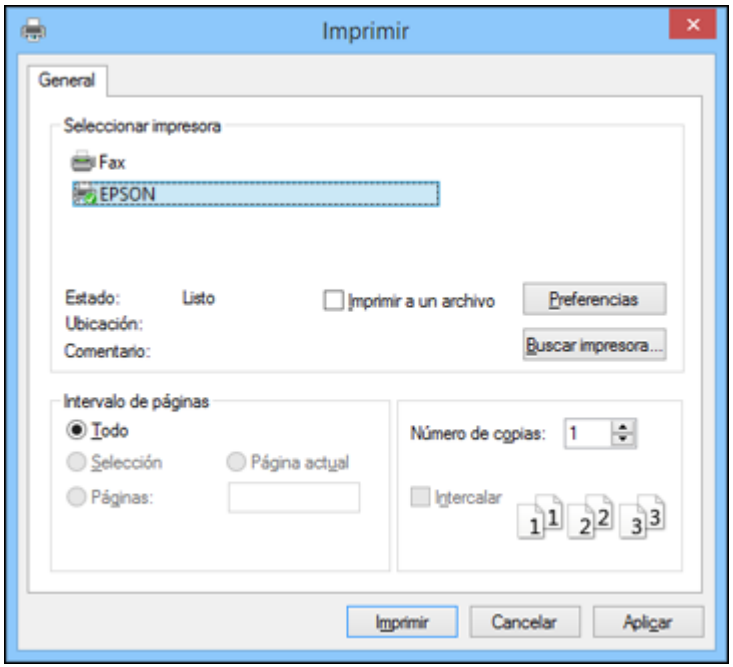

2. Haga clic en **Aplicar** o en **Imprimir** para iniciar la impresión.

Tema principal: Cómo imprimir con el software de impresión Epson estándar - Windows

Cómo bloquear los ajustes de la impresora - Windows

Los administradores pueden bloquear algunos de los ajustes de la impresora para prevenir cambios no autorizados.

1. Realice una de las siguientes acciones:
   - **Windows 8.x**: Navegue a la pantalla **Aplicaciones** y seleccione **Panel de control** > **Hardware y sonido** > **Dispositivos e impresoras**. Haga clic con el botón derecho del mouse en su producto y seleccione **Propiedades de impresora**.

- **Windows 7**: Haga clic en y seleccione **Dispositivos e impresoras**. Haga clic con el botón derecho del mouse su producto y seleccione **Propiedades de impresora**.
- **Windows Vista**: Haga clic en y seleccione **Panel de control**. Haga clic en **Impresora** debajo de **Hardware y sonido**, luego haga clic con el botón derecho del mouse en su producto y seleccione **Propiedades**.
- **Windows XP**: Haga clic en **Inicio** y seleccione **Impresoras y faxes**. Haga clic con el botón derecho del mouse en su producto y seleccione **Propiedades**.

2. Haga clic en la ficha **Ajustes opcionales**.

   Nota: Puede prevenir el acceso a la ficha **Ajustes opcionales** cambiando los permisos de usuarios o grupos en la ficha **Seguridad**.

3. Haga clic en **Ajustes del driver**.

   Verá esta ventana:

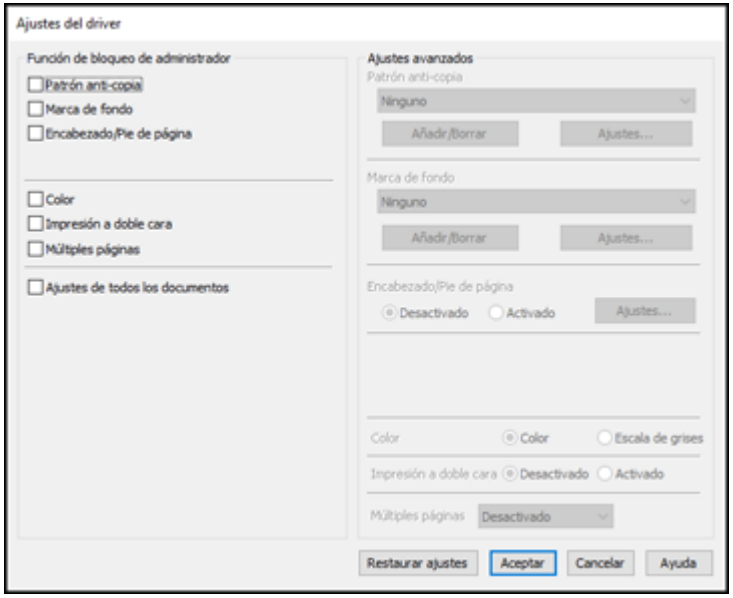

4. Seleccione la casilla de verificación de los ajustes que desea bloquear. Para bloquear todos los ajustes de impresión, seleccione **Ajustes de todos los documentos**.

5. Bajo **Ajustes avanzados**, seleccione la opción del ajuste que desea utilizar para cada ajuste bloqueado.
6. Haga clic en **Aceptar**.

Opciones de ajustes bloqueados

Tema principal: Cómo imprimir con el software de impresión Epson estándar - Windows

Opciones de ajustes bloqueados

Seleccione las opciones que desea utilizar para los ajustes de impresión bloqueados.

Ajuste	Opciones	Descripción
Patrón anti-copia	Diferentes datos	Le permite seleccionar los datos para usar en el patrón o prohibir los patrones anti-copia.
	Añadir/Borrar	Le permite añadir o borrar un patrón anti-copia.
	Ajustes	Le permite seleccionar la disposición, el tamaño y otros ajustes para el patrón anti-copia personalizado.
Marca de fondo	Varias marcas de fondo de texto	Le permite seleccionar el texto para la marca de fondo o prohibir las marcas de fondo.
	Añadir/Borrar	Le permite añadir o borrar una marca de fondo personalizada con texto o imágenes.
	Ajustes	
		Le permite seleccionar el tamaño, la posición, el color y otros ajustes de la marca de fondo.
Encabezado/Pie de página	**Desactivado**	Prohíbe la adición de encabezados o pies de página.
	Activado	Permite la adición de encabezados o pies de página.
	Ajustes	Le permite seleccionar el texto y la posición para imprimir encabezados o pies de página.
Color	**Color**	Permite la impresión de colores.
	Escala de grises	Permite la impresión en negro o en tonos de gris solamente.
Impresión a doble cara	**Desactivado**	Permite la impresión en un lado del papel solamente.
	Activado	Permite la impresión en ambos lados del papel.

Ajuste	Opciones	Descripción
Múltiples páginas	**Desactivado**	Prohíbe los ajustes de múltiples páginas.
	2 por pág.	Permite la impresión de 2 páginas en un hoja de papel.
	4 por pág.	Permite la impresión de 4 páginas en un hoja de papel.

Tema principal: Cómo bloquear los ajustes de la impresora - Windows

Cómo introducir su nombre de usuario y contraseña para imprimir

Si habilitó la función Control de acceso en el producto, debe introducir su nombre de usuario y contraseña en el driver de la impresora para poder imprimir.

Nota: Si no sabe el nombre de usuario o la contraseña, póngase en contacto con su administrador para obtener asistencia.

1. Acceda al Escritorio de Windows, haga clic con el botón derecho del mouse en el producto en la barra de tareas de Windows y seleccione **Ajustes de la impresora**.

2. Haga clic en la ficha **Mantenimiento**.

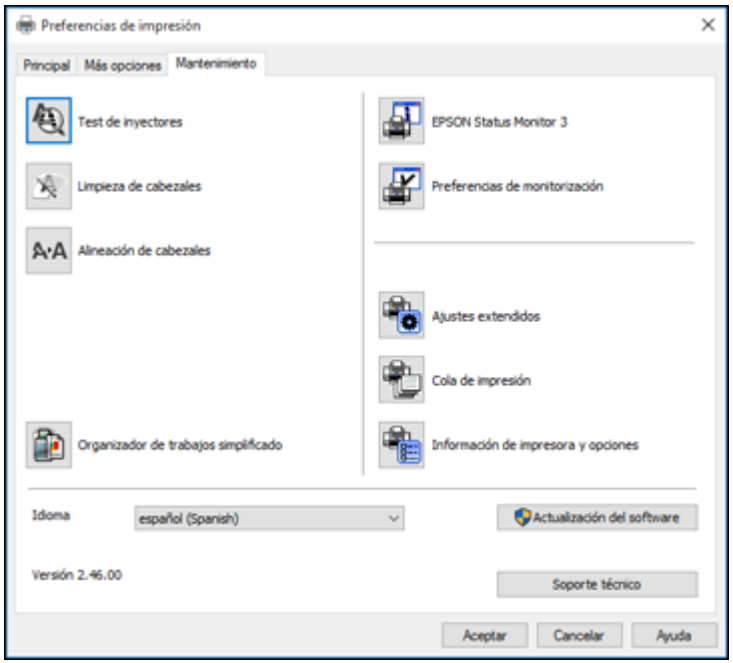

3. Haga clic en el botón **Información de impresora y opciones**.
4. Seleccione la casilla de verificación **Guardar ajustes de control de acceso**.
5. Haga clic en el botón **Ajustes**.
6. Introduzca su nombre de usuario y contraseña.
7. Haga clic en **Aceptar**.

Tema principal: Cómo imprimir con el software de impresión Epson estándar - Windows

Cómo seleccionar los ajustes de impresión predeterminados - Windows

Cuando cambia los ajustes de impresión en un programa, los cambios se aplican solo mientras esté imprimiendo en esa sesión del programa. Si desea cambiar los ajustes de impresión que utiliza en todos los programas de Windows, puede seleccionar nuevos ajustes de impresión predeterminados.

1. Acceda al Escritorio de Windows y haga clic con el botón derecho del mouse en el icono del producto en la barra de tareas de Windows.

2. Seleccione **Ajustes de la impresora**.

   Verá la ventana de los ajustes de la impresora:

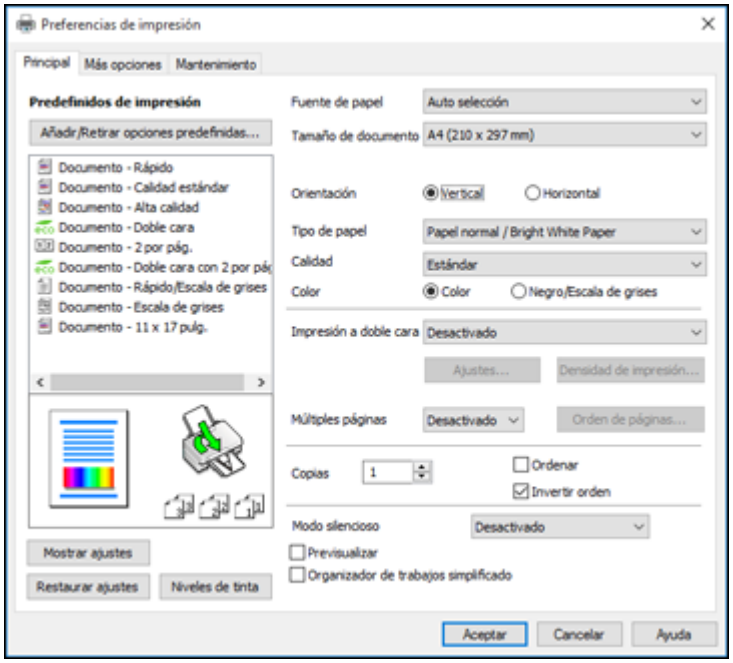

3. Seleccione los ajustes de impresión que desea utilizar como los ajustes predeterminados en todos los programas de Windows.
4. Haga clic en **Aceptar**.

Ahora estos ajustes son los ajustes predeterminados para imprimir. Aún podrá cambiarlos, según sea necesario, para imprimir desde cualquier programa.

Cómo cambiar el idioma de las pantallas del software de la impresora

Tema principal: Cómo imprimir con el software de impresión Epson estándar - Windows

Cómo cambiar el idioma de las pantallas del software de la impresora

Puede cambiar el idioma utilizado en las pantallas del software de la impresora en Windows.

1. Acceda al Escritorio de Windows y haga clic con el botón derecho del mouse en el icono del producto en la barra de tareas de Windows.

2. Seleccione **Ajustes de la impresora**.

   Verá la ventana de los ajustes de la impresora.

3. Haga clic en la ficha **Mantenimiento**.

   Verá las opciones de mantenimiento:

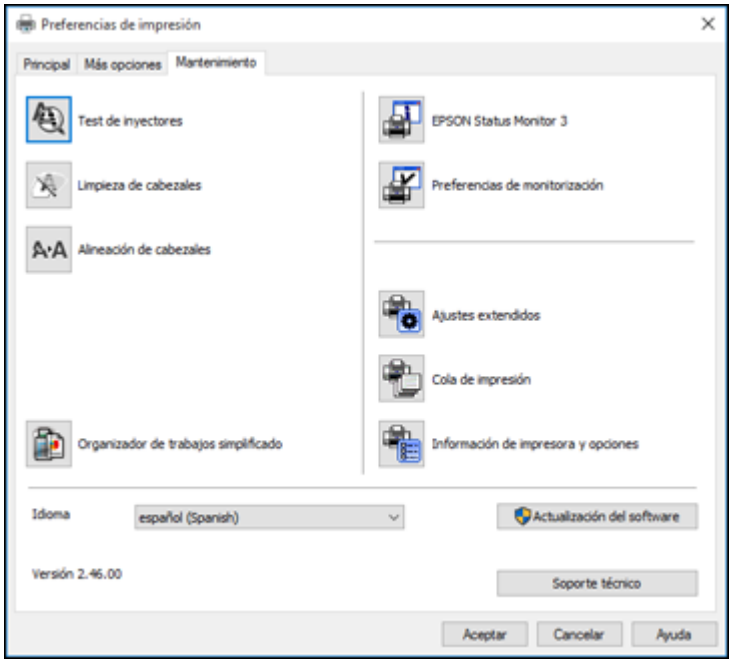

4. Seleccione el idioma que desea utilizar como el ajuste **Idioma**.
5. Haga clic en **Aceptar** para cerrar la ventana del software de la impresora.

Las pantallas del software de la impresora aparecerán en el idioma que seleccionó la próxima vez que acceda al software de la impresora.

Tema principal: Cómo seleccionar los ajustes de impresión predeterminados - Windows

Cómo cambiar las opciones de actualización automática

El software de la impresora para Windows automáticamente busca actualizaciones del software para el producto. Puede cambiar la frecuencia con la que el software busca actualizaciones o desactivar esta función.

1. Acceda al Escritorio de Windows y haga clic con el botón derecho del mouse en el icono del producto en la barra de tareas de Windows.
2. Seleccione **Ajustes de actualización del software**.

   Verá esta ventana:

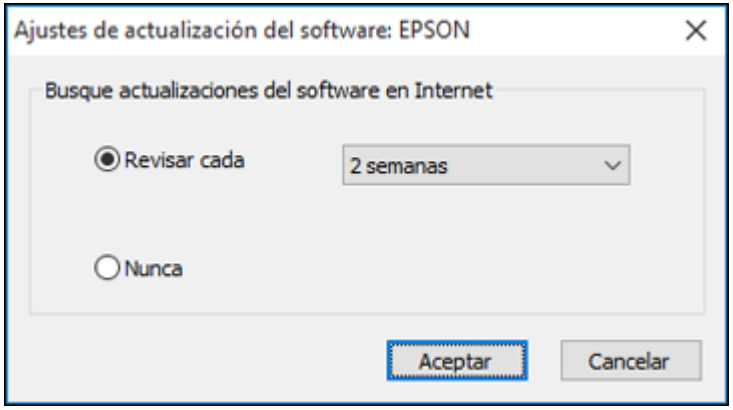

3. Realice una de las siguientes acciones:
   - Para cambiar la frecuencia con la que el software busca actualizaciones, seleccione un ajuste en el menú **Revisar cada**.
   - Para desactivar la función de actualización automática, seleccione la opción **Nunca**.
4. Haga clic en **Aceptar** para salir.

Nota: Si decide desactivar la función de actualización automática, puede buscar actualizaciones manualmente.

Tema principal: Cómo imprimir con el software de impresión Epson estándar - Windows

Tareas relacionadas

Cómo obtener actualizaciones del software

Cómo imprimir con OS X

Puede imprimir con su producto usando cualquier programa de impresión compatible con OS X, tal como se describe en las siguientes secciones.

Nota: Si tiene una conexión a Internet, se aconseja buscar actualizaciones del software del producto en la página de soporte técnico de Epson.

Cómo seleccionar los ajustes básicos de impresión - OS X
Cómo seleccionar los ajustes de configuración de página - OS X
Cómo seleccionar las opciones de composición de página - OS X
Cómo seleccionar los ajustes de impresión a doble cara - OS X
Cómo gestionar el color - OS X
Cómo seleccionar las preferencias de impresión - OS X
Cómo imprimir su documento o foto - OS X

Tema principal: Cómo imprimir desde una computadora

Cómo seleccionar los ajustes básicos de impresión - OS X

Seleccione los ajustes básicos para el documento o la foto que desea imprimir.

1. Abra la foto o el documento que desea imprimir.
2. Seleccione el comando de impresión en su aplicación.

   Nota: Es posible que tenga que seleccionar un icono de impresión en la pantalla, la opción **Imprimir** en el menú Archivo u otro comando. Consulte la utilidad de ayuda de su aplicación para obtener detalles.

3. Seleccione su producto como el ajuste **Impresora**.

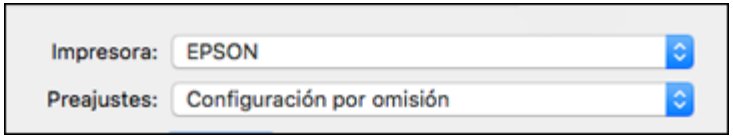

4. Si es necesario, haga clic en la flecha situada al lado del ajuste Impresora o en el botón **Mostrar detalles** para ampliar la ventana de impresión.

Verá la ventana ampliada de los ajustes de la impresora para su producto:

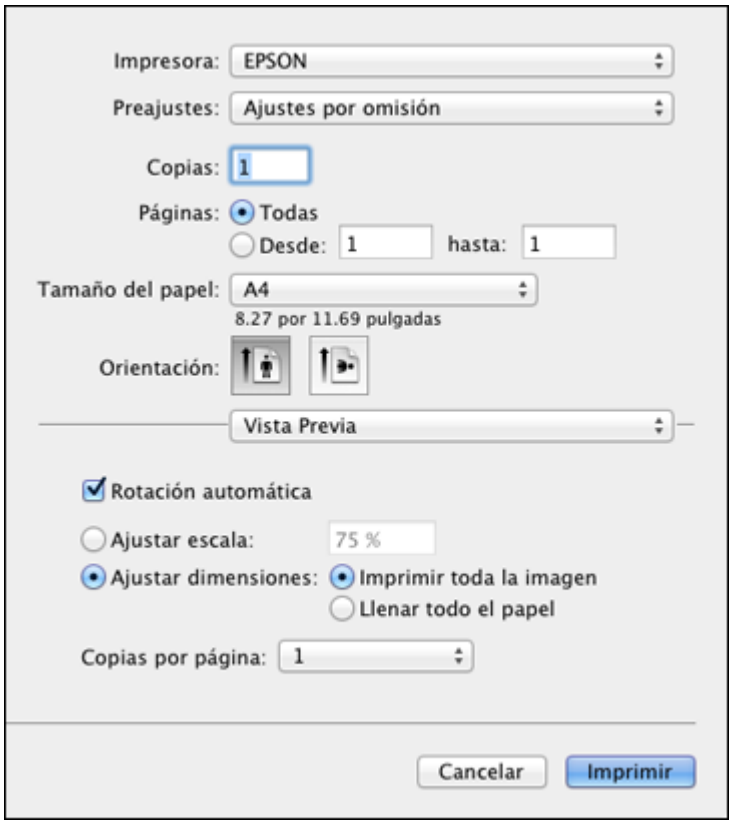

Nota: La ventana de impresión puede ser diferente, dependiendo de la versión de OS X y la aplicación que está utilizando.

5. Seleccione los ajustes **Copias** y **Páginas**, según sea necesario.

   Nota: Si no ve estos ajustes en la ventana de impresión, búsquelos en su aplicación antes de imprimir.

6. Seleccione las opciones de configuración de página: **Tamaño del papel** y **Orientación**.

   Nota: Si no ve estos ajustes en la ventana de impresión, búsquelos en su aplicación antes de imprimir. Es posible que pueda accederlos si selecciona **Ajustar página** en el menú Archivo.

7. Seleccione cualquier ajuste de la aplicación que aparece en la pantalla, como los que se muestran en la imagen anterior para la aplicación Vista Previa.
8. Seleccione **Ajustes de impresión** en el menú desplegable.

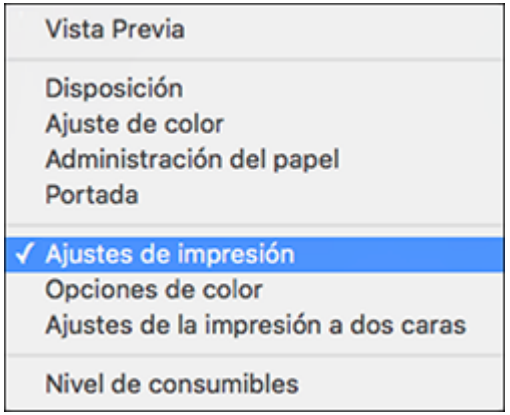

Verá estos ajustes:

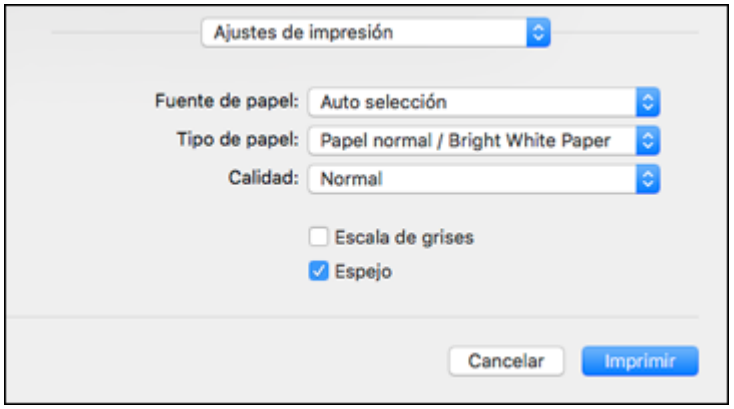

9. Seleccione la **Fuente de papel** del que desea imprimir.
10. Seleccione el tipo de papel que tiene cargado como el ajuste **Tipo de papel**.

    Nota: Es posible que el nombre del ajuste no coincida exactamente con el nombre del papel. Consulte la lista de ajustes de tipo de papel para obtener detalles.

11. Seleccione el ajuste **Calidad** que desea utilizar.
12. Seleccione cualquiera de las opciones de impresión disponibles.

Opciones de fuente de papel - OS X
Opciones de calidad de impresión - OS X
Opciones de impresión - OS X

Tema principal: Cómo imprimir con OS X

Referencias relacionadas

Ajustes de tipo de papel - Software de impresión

Tareas relacionadas

Cómo seleccionar los ajustes de configuración de página - OS X
Cómo imprimir su documento o foto - OS X

Opciones de fuente de papel - OS X

Puede seleccionar cualquiera de las opciones disponibles en el menú Fuente de papel para imprimir en el papel cargado en esa fuente.

Auto selección
Automáticamente selecciona la fuente del papel según el tamaño de papel seleccionado.

Bandeja 1
Selecciona el papel en la bandeja 1 como la fuente del papel.

Bandeja 2
Selecciona el papel en la bandeja 2 como la fuente del papel.

Bandeja de papel 3
Selecciona el papel en la bandeja 3 como la fuente del papel.

Bandeja de papel 4
Selecciona el papel en la bandeja 4 como la fuente del papel.

Aliment. de papel post.
Selecciona el papel en el alimentador de papel posterior como la fuente del papel.

Tema principal: Cómo seleccionar los ajustes básicos de impresión - OS X

Opciones de calidad de impresión - OS X

Puede seleccionar cualquiera de las opciones de Calidad disponibles para ajustar la calidad de su impresión. Algunos ajustes pueden no estar disponibles, dependiendo del ajuste de tipo de papel que ha elegido.

Borrador
Para la impresión de borradores en papel normal.

Normal
Para la impresión de texto e imágenes con calidad normal.

Normal - Vivo
Para la impresión de texto e imágenes con buena calidad y velocidad de impresión.

Fino
Para la impresión de texto y gráficos con buena calidad y velocidad de impresión.

Calidad
Para la impresión de texto y gráficos con mejor calidad y velocidad de impresión.

Calidad óptima
Para la mejor calidad de impresión, pero con la velocidad de impresión más lenta.

Tema principal: Cómo seleccionar los ajustes básicos de impresión - OS X

Opciones de impresión - OS X

Puede seleccionar cualquiera de las opciones de impresión para personalizar su impresión. Algunas opciones pueden no estar disponibles, dependiendo de los otros ajustes que ha elegido.

Escala de grises
Imprime texto y gráficos en negro o en tonos de gris.

Espejo
Le permite voltear la imagen impresa horizontalmente.

Tema principal: Cómo seleccionar los ajustes básicos de impresión - OS X

Cómo seleccionar los ajustes de configuración de página - OS X

Dependiendo de su aplicación, es posible que pueda seleccionar los ajustes de tamaño de papel y orientación en la ventana de impresión.

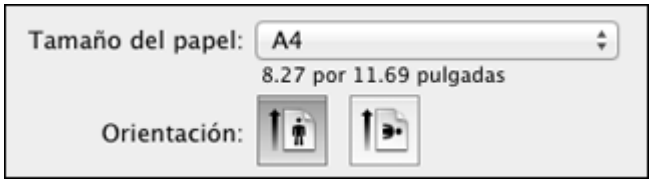

Nota: Si no ve estos ajustes en la ventana de impresión, búsquelos en su aplicación antes de imprimir. Es posible que pueda accederlos si selecciona **Ajustar página** en el menú Archivo.

1. Seleccione el tamaño del papel que tiene cargado como el ajuste **Tamaño del papel**.
2. Seleccione la orientación de su documento o foto, tal como se muestra en la ventana de impresión.

   Nota: Si va a imprimir un sobre, haga clic en el icono .

Nota: Para reducir o ampliar el tamaño de la imagen impresa, seleccione **Gestión del papel** o **Administración del papel** del menú desplegable y seleccione una opción de escala.

Tema principal: Cómo imprimir con OS X

Cómo seleccionar las opciones de composición de página - OS X

Puede seleccionar una variedad de opciones de composición para su documento o foto seleccionando **Disposición** en el menú desplegable de la ventana de impresión.

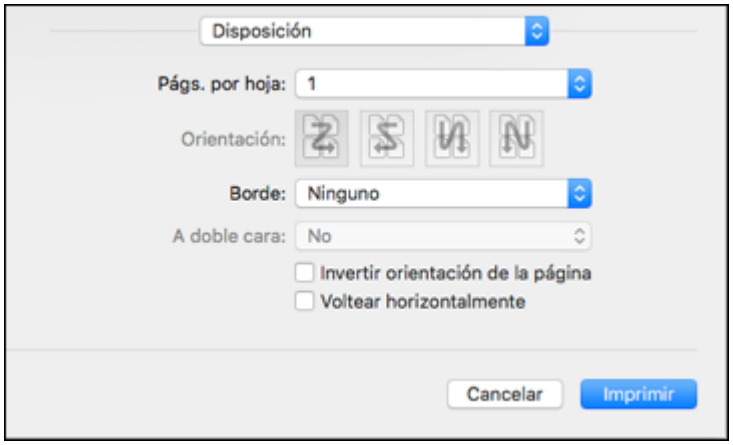

- Para imprimir múltiples páginas en una hoja de papel, seleccione el número de páginas en el menú desplegable **Págs. por hoja**. Para determinar el orden de impresión de las páginas, seleccione un ajuste **Orientación**.
- Para imprimir bordes alrededor de cada página en la hoja, seleccione un ajuste de líneas en el menú desplegable **Borde**.
- Para invertir o voltear la imagen impresa, seleccione los ajustes **Invertir orientación de la página** o **Voltear horizontalmente**.

Tema principal: Cómo imprimir con OS X

Cómo seleccionar los ajustes de impresión a doble cara - OS X

Puede imprimir en ambos lados del papel seleccionando **Ajustes de la impresión a dos caras** en el menú desplegable que aparece en la ventana de impresión.

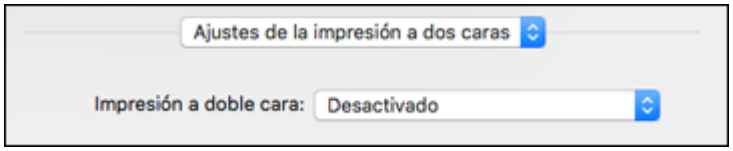

Nota: Algunas opciones pueden estar preseleccionadas o no estar disponibles, dependiendo de los otros ajustes que ha elegido o si está accediendo al producto a través de una red. Esta pantalla puede ser diferente, dependiendo de la versión de OS X que está utilizando.

1. Seleccione una de las opciones de **Impresión a doble cara**.
2. Seleccione el tipo de documento que va a imprimir como el ajuste de **Tipo de documento**. El software automáticamente configura las opciones de Ajustes para ese tipo de documento.

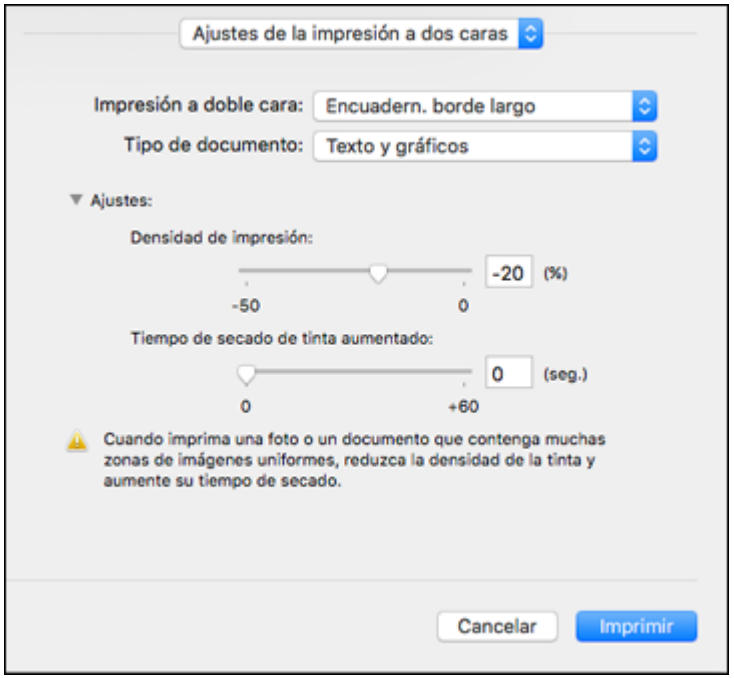

3. Si es necesario, cambie la configuración de los Ajustes, tal como se indica en la pantalla.
4. Imprima una copia de prueba del documento a doble cara para comprobar los ajustes seleccionados.
5. Siga las instrucciones que aparecen en la pantalla durante la impresión.

Opciones y ajustes de impresión a doble cara - OS X

Tema principal: Cómo imprimir con OS X

Opciones y ajustes de impresión a doble cara - OS X

Puede seleccionar cualquiera de las opciones disponibles en el menú desplegable **Ajustes de la impresión a dos caras** o **Ajustes de salida** para configurar el trabajo de impresión a doble cara.

Opciones de impresión a doble cara

Encuadern. borde largo
Orienta las páginas impresas a doble cara para que sean encuadernadas por el borde largo del papel.

Encuadern. borde corto
Orienta las páginas impresas a doble cara para que sean encuadernadas por el borde corto del papel.

Ajustes

Densidad de impresión
Establece el nivel de cobertura de tinta para la impresión a doble cara.

Tiempo de secado de tinta aumentado
Establece la cantidad de tiempo requerido para que se seque la tinta en un lado del papel antes de imprimir en el otro lado para un trabajo de impresión a doble cara.

Tema principal: Cómo seleccionar los ajustes de impresión a doble cara - OS X

Cómo gestionar el color - OS X

Puede configurar las opciones de Ajuste de color y Opciones de color para ajustar los colores de la impresión o para desactivar la gestión de color en el software de la impresora.

1. Seleccione **Ajuste de color** en el menú desplegable de la ventana de impresión.

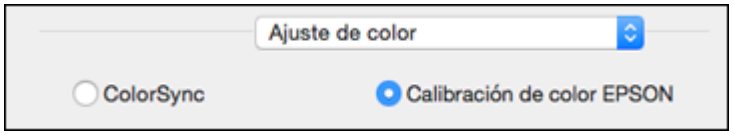

2. Seleccione una de las opciones disponibles.

3. Seleccione **Opciones de color** en el menú desplegable de la ventana de impresión.

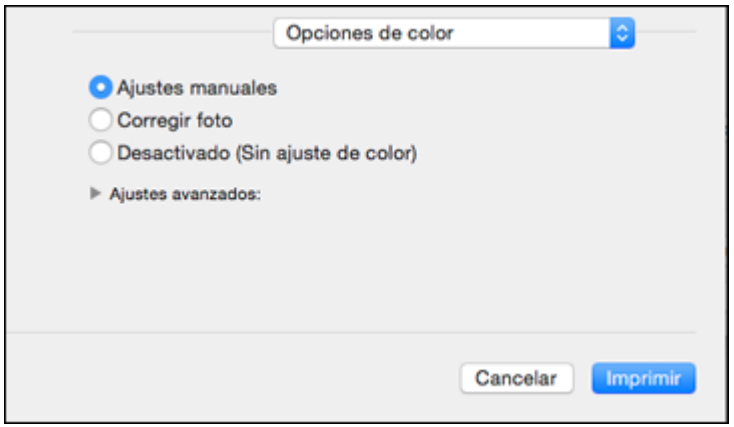

Nota: Los ajustes disponibles en el menú Opciones de color dependen de la opción seleccionada en el menú Ajuste de color.

4. Seleccione una de las opciones disponibles.

Ajuste de color y Opciones de color - OS X

Tema principal: Cómo imprimir con OS X

Ajuste de color y Opciones de color - OS X

Puede seleccionar estos ajustes en los menús **Ajuste de color** y **Opciones de color**.

Ajustes del menú Ajuste de color

Calibración de color EPSON
Le permite gestionar el color utilizando los controles en el software de la impresora o desactivar la gestión de color.

ColorSync
Imprime utilizando los perfiles de color estándar del producto y del papel para ayudar a igualar los colores de la imagen. Puede personalizar el método de conversión y los ajustes de filtro en el menú desplegable ColorSync de la ventana de impresión.

Ajustes del menú Opciones de color

Ajustes manuales
Le permite seleccionar los ajustes manuales del color. Haga clic en la flecha situada junto a **Ajustes avanzados** y seleccione los ajustes para el **Brillo**, el **Contraste**, la **Saturación** y tonos de color individuales. También puede seleccionar un ajuste **Modo** de color para imprimir fotos y gráficos y el ajuste **Corregir ojos rojos** para reducir o eliminar el efecto de ojos rojos en fotos. Dependiendo del modo de color seleccionado, también puede ajustar la densidad de semitonos con el ajuste **Gama**.

Corregir foto
Mejora el color, el contraste y la nitidez de fotos imperfectas. Haga clic en la flecha situada junto a **Ajustes avanzados** y seleccione el ajuste **Corregir ojos rojos** para reducir o eliminar el efecto de ojos rojos en fotos.

Nota: La función Corregir foto utiliza una tecnología compleja de reconocimiento de rostros para optimizar las fotos que contienen rostros. Para que esto funcione, deben ser visibles los dos ojos y la nariz en la cara del sujeto. Si su foto contiene un rostro con un reflejo de color intencional, tal como una estatua, desactive la función **Corregir foto** si desea mantener los efectos de color especiales.

Desactivado (Sin ajuste de color)
Desactiva la gestión de color del software de la impresora para que pueda gestionar el color utilizando solo el software de la aplicación.

Nota: Se requiere un perfil ICC si la gestión de color está desactivada.

Tema principal: Cómo gestionar el color - OS X

Cómo seleccionar las preferencias de impresión - OS X

Puede seleccionar las preferencias de impresión que se aplican a todos los trabajos de impresión que envía al producto.

1. En el menú Apple o en el Dock, seleccione **Preferencias del Sistema**.
2. Seleccione **Impresión y Fax**, **Impresión y Escaneado** o **Impresoras y escáneres**, seleccione su producto y seleccione **Opciones y recambios** u **Opciones y consumibles**.
3. Seleccione **Driver** u **Opciones**.

Verá una pantalla como esta:

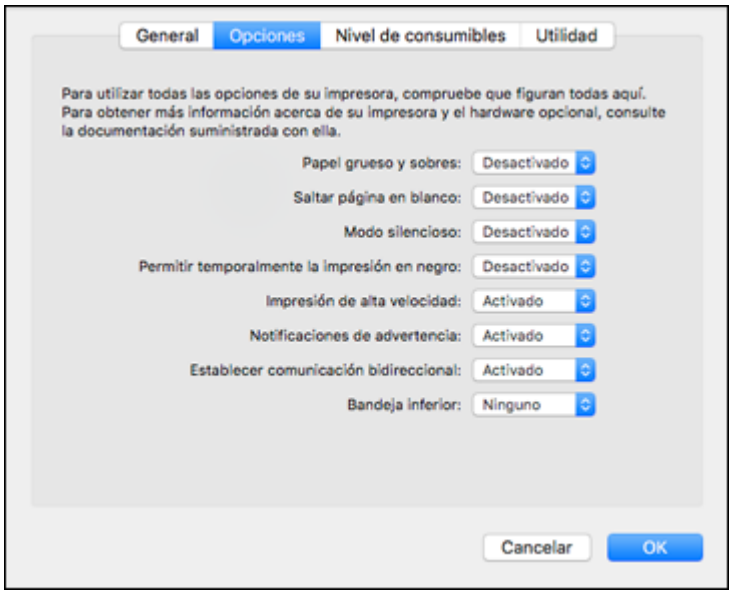

4. Seleccione cualquiera de las preferencias de impresión disponibles.
5. Haga clic en **OK** o en **Aceptar**.

Preferencias de impresión - OS X

Tema principal: Cómo imprimir con OS X

Preferencias de impresión - OS X

Puede seleccionar entre los siguientes ajustes en la ficha **Opciones** o **Driver**.

Papel grueso y sobres
Evita que la tinta manche las impresiones cuando imprime en sobres u otro papel de alto gramaje.

Saltar página en blanco
Configura el producto para que no imprima las páginas que no contienen texto o imágenes.

Modo silencioso
Disminuye el ruido durante la impresión, pero puede reducir la velocidad de impresión.

Permitir temporalmente la impresión en negro
Le permite imprimir con tinta negra cuando la tinta de color está agotada.

Impresión de alta velocidad
Acelera la impresión, pero puede reducir la calidad de impresión.

Notificaciones de advertencia
Le permite elegir si desea o no recibir notificaciones de advertencia del software de la impresora para varias condiciones de impresión.

Establecer comunicación bidireccional
Permite la comunicación entre el producto y la computadora. No cambie el ajuste predeterminado a menos que esté experimentando problemas al usar un grupo de impresoras compartidas.

Tema principal: Cómo seleccionar las preferencias de impresión - OS X

Cómo imprimir su documento o foto - OS X

Una vez que haya seleccionado los ajustes de impresión, está listo para imprimir.

Haga clic en **Imprimir** en la parte inferior de la ventana de impresión.

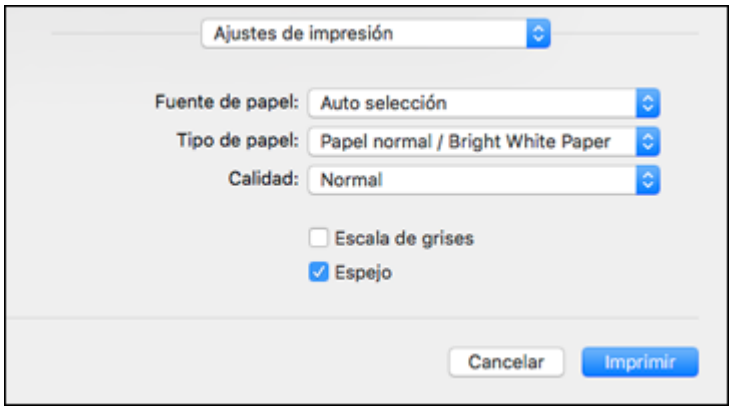

Cómo revisar el estado de impresión - OS X

Tema principal: Cómo imprimir con OS X

Cómo revisar el estado de impresión - OS X

Durante la impresión, puede ver el progreso del trabajo de impresión, controlar la impresión y verificar el estado de la tinta.

1. Haga clic en el icono de la impresora cuando aparezca en el Dock.

Verá la ventana del estado de impresión:

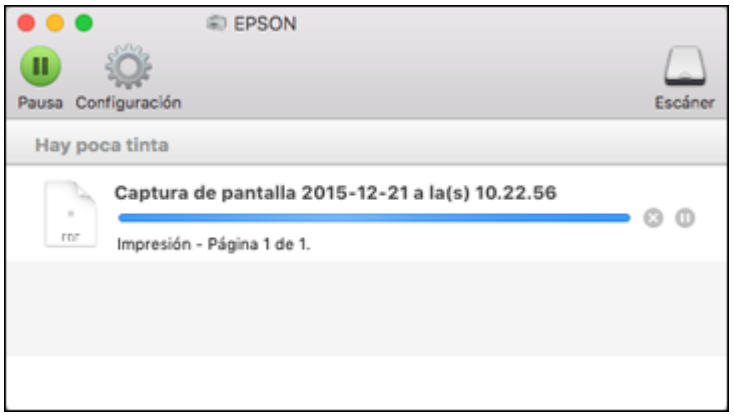

2. Seleccione las siguientes opciones según sea necesario para su versión de OS X:
   - Para cancelar la impresión, haga clic en el trabajo de impresión y haga clic en o en **Borrar**.
   - Para detener un trabajo de impresión, haga clic en el trabajo de impresión y haga clic en o en **Detener**. Para reanudar un trabajo de impresión, haga clic en el trabajo de impresión en pausa y haga clic en o en **Reanudar**.
   - Para detener la impresión de todos los trabajos de impresión en la cola, haga clic en **Pausa** o en **Poner en pausa la impresora**.
   - Para mostrar otra información de la impresora, haga clic en **Configuración** o en **Niveles de recambios**.

Tema principal: Cómo imprimir su documento o foto - OS X

Cómo imprimir con el driver Epson Universal Print Driver - Windows

Puede imprimir con el driver Epson Universal Print Driver usando cualquier programa de impresión compatible con Windows, tal como se describe en las siguientes secciones.

Cómo instalar el driver Epson Universal Print Driver - Windows
Cómo sincronizar los ajustes de la impresora - Epson Universal Print Driver - Windows
Cómo seleccionar los ajustes de impresión - Epson Universal Print Driver - Windows

Cómo seleccionar opciones adicionales de composición e impresión - Epson Universal Print Driver - Windows

Cómo seleccionar las opciones de mantenimiento - Epson Universal Print Driver - Windows

Cómo seleccionar los ajustes de impresión predeterminados - Epson Universal Print Driver - Windows

Cómo bloquear los ajustes de la impresora - Epson Universal Print Driver - Windows

Cómo agregar impresoras de red - Epson Universal Print Driver - Windows

Tema principal: Cómo imprimir desde una computadora

Cómo instalar el driver Epson Universal Print Driver - Windows

El driver Epson Universal Print Driver es compatible con varios lenguajes de impresión, como PCL y ESC/P-R, y puede ser instalado en una computadora con Windows.

Nota: Compruebe que su producto esté encendido y conectado a la misma red que su computadora antes de instalar el software de impresión. Dependiendo del modelo de su producto, es posible que no todos los lenguajes de impresión sean compatibles.

1. Descargue el paquete **EPSON Universal Print Driver** de la página global.latin.epson.com/Soporte/WFR8590.
2. Haga doble clic en el paquete que descargó.

3. Siga las instrucciones que aparecen en pantalla hasta que vea esta pantalla:

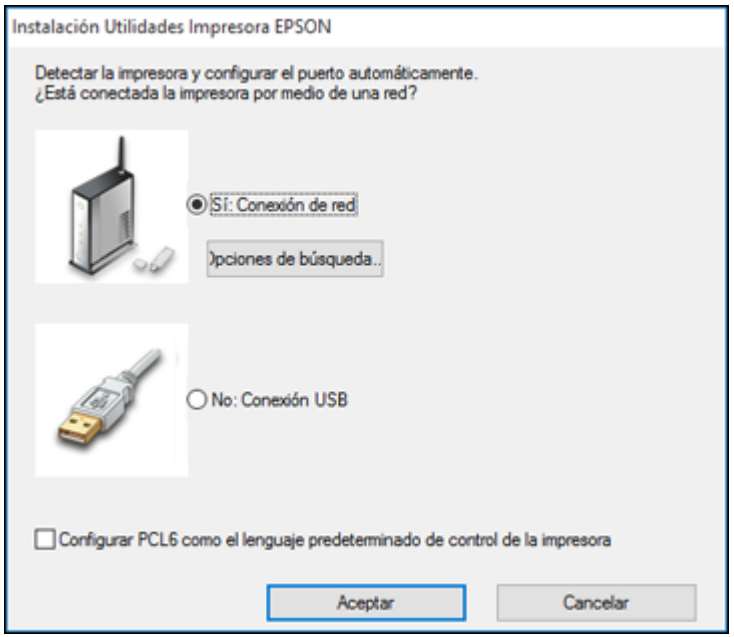

4. Seleccione **Sí: Conexión de red** y haga clic en **Aceptar**.

   Nota: Seleccione la casilla de verificación **Configurar PCL6 como el lenguaje predeterminado de control de la impresora** si desea configurar el lenguaje de impresión predeterminado a PCL6. No seleccione esta opción para configurar el lenguaje de impresión a ESC/P-R. (Puede cambiar este ajuste después si es necesario).

Cuando el software termine de buscar los productos, verá una pantalla como esta:

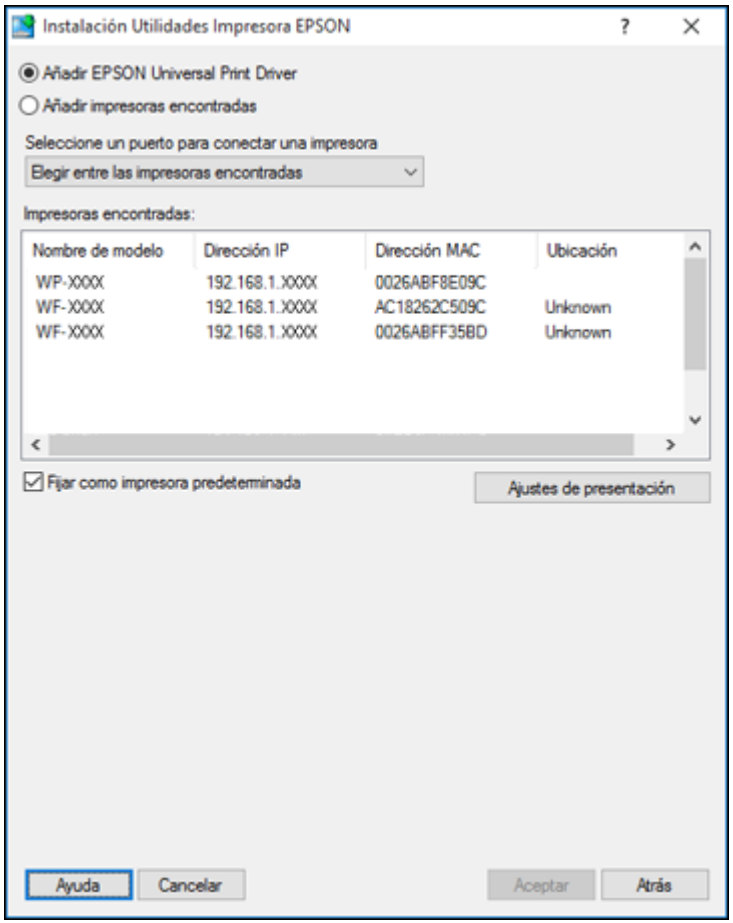

5. Realice una de las siguientes acciones:
   - Si va a instalar un producto, asegure que la opción **Añadir EPSON Universal Print Driver** esté seleccionada y continúe con el siguiente paso.

- Si va a instalar más de un producto, seleccione **Añadir impresoras encontradas** y continúe con el paso 9.

Nota: Puede personalizar y filtrar los resultados de la búsqueda de productos haciendo clic en **Ajustes de presentación**.

6. Abra el menú **Seleccione un puerto para conectar una impresora** y seleccione un puerto de impresora existente, si es necesario. Si no, salte esta opción para crear un puerto nuevo automáticamente.
7. Seleccione el producto que desea instalar de la lista Impresoras encontradas.

   Nota: Anule la selección de la casilla de verificación **Fijar como impresora predeterminada** si no desea que el producto sea la impresora predeterminada.

8. Haga clic en **Aceptar**, luego salte los siguientes pasos.

9. Si va a instalar más de un producto, seleccione los productos de la lista Impresoras encontradas y haga clic en **Añadir a la carpeta Impresoras**.

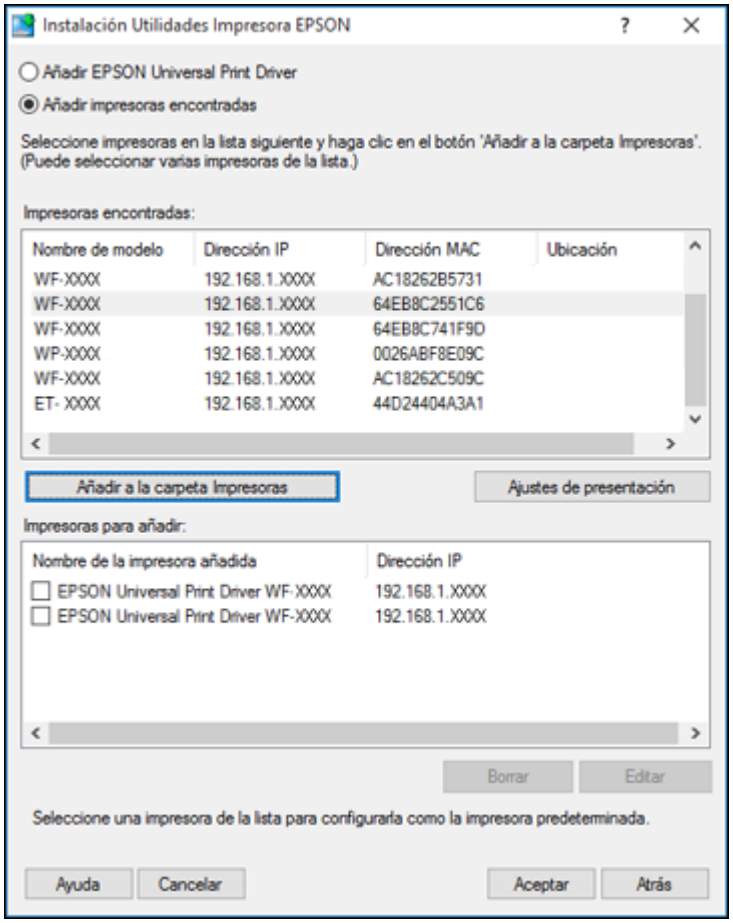

Los productos seleccionados aparecen en la sección inferior de la pantalla.

10. Seleccione la casilla de verificación situada a un lado del producto que desea usar como la impresora predeterminada, si es necesario.
11. Haga clic en **Aceptar**.

Tema principal: Cómo imprimir con el driver Epson Universal Print Driver - Windows

Cómo sincronizar los ajustes de la impresora - Epson Universal Print Driver - Windows

Es posible que necesite sincronizar el driver de impresión con el producto si el driver de impresión no detecta la información o los ajustes correctos del producto.

Nota: Debe sincronizar el driver de impresión antes de que pueda utilizar cualquier equipo opcional instalado en el producto, tal como una bandeja opcional.

1. Realice una de las siguientes acciones:
   - **Windows 10:** Haga clic con el botón de derecho del mouse en y seleccione **Panel de control** > **Hardware y sonido** > **Dispositivos e impresoras**. Haga clic con el botón derecho del mouse en **EPSON Universal Print Driver** y seleccione **Propiedades de impresora**.
   - **Windows 8.x**: Navegue a la pantalla **Aplicaciones** y seleccione **Panel de control** > **Hardware y sonido** > **Dispositivos e impresoras**. Haga clic con el botón derecho del mouse en **EPSON Universal Print Driver** y seleccione **Propiedades de impresora**.
   - **Windows 7**: Haga clic en y seleccione **Dispositivos e impresoras**. Haga clic con el botón derecho del mouse en **EPSON Universal Print Driver** y seleccione **Propiedades de impresora**.
   - **Windows Vista**: Haga clic en y seleccione **Panel de control**. Haga clic en **Impresora** debajo de **Hardware y sonido**, luego haga clic con el botón derecho del mouse en **EPSON Universal Print Driver** y seleccione **Propiedades**.
   - **Windows XP**: Haga clic en **Inicio** y seleccione **Impresoras y faxes**. Haga clic con el botón derecho del mouse en **EPSON Universal Print Driver** y seleccione **Propiedades**.
2. Haga clic en la ficha **Ajustes opcionales**.

Verá esta ventana:

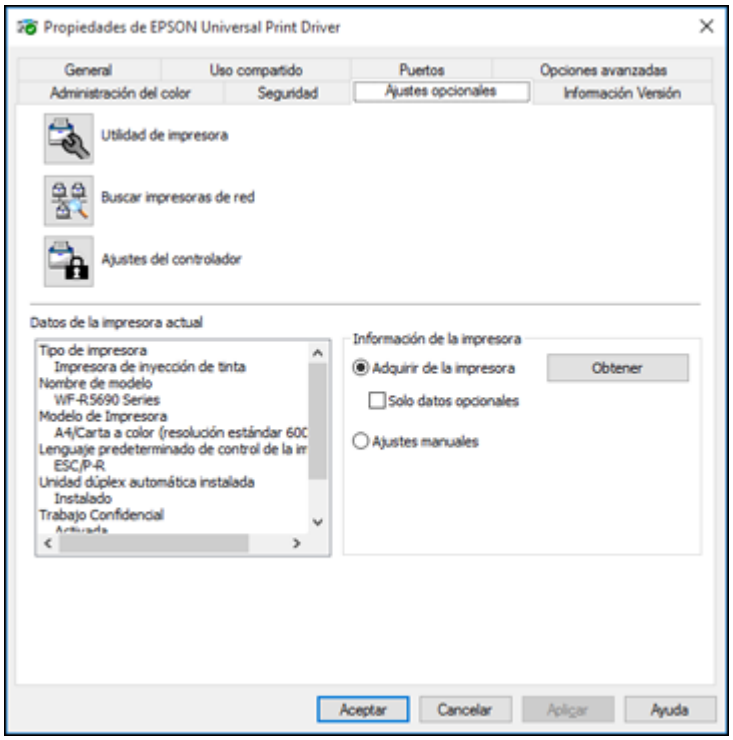

3. Asegure que la opción **Adquirir de la impresora** esté seleccionada y haga clic en **Obtener**.

   Nota: Seleccione la casilla de verificación **Sólo datos opcionales** si solo desea habilitar el equipo opcional, tal como una bandeja opcional.

   Los ajustes del producto y otra información aparecen en el área Datos de la impresora actual.

4. Haga clic en **Aceptar**.

Tema principal: Cómo imprimir con el driver Epson Universal Print Driver - Windows

Tareas relacionadas

Cómo activar las bandejas de papel opcionales - Software de impresión PostScript - Windows

Cómo seleccionar los ajustes de impresión - Epson Universal Print Driver - Windows

Seleccione los ajustes básicos para el documento o la foto que desea imprimir.

1. Abra la foto o el documento que desea imprimir.
2. Seleccione el comando de impresión en su aplicación.

   Nota: Es posible que tenga que seleccionar un icono de impresión en la pantalla, la opción **Imprimir** en el menú **Archivo** u otro comando. Consulte la utilidad de ayuda de su aplicación para obtener detalles.

3. Si es necesario, seleccione **EPSON Universal Print Driver** como la impresora que desea utilizar.

   Nota: También es posible que tenga que seleccionar **Propiedades** o **Preferencias** para ver los ajustes de impresión.

   Verá la ficha Principal de la ventana de los ajustes de la impresora:

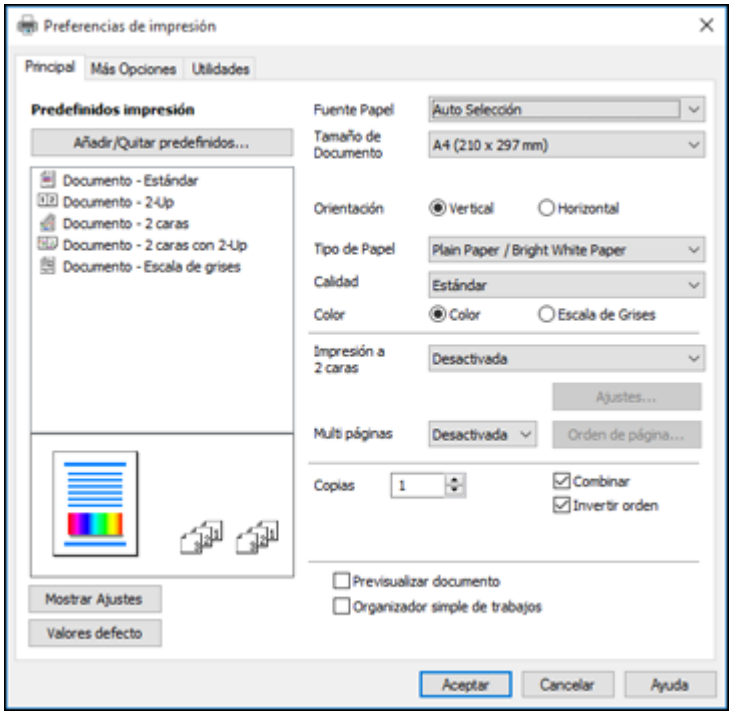

Nota: Para obtener más información acerca de un ajuste, haga clic con el botón derecho del mouse y seleccione **Ayuda**.

4. Para el ajuste **Fuente papel**, seleccione dónde cargó el papel que desea utilizar para imprimir.
5. Seleccione el tamaño del papel que tiene cargado como el ajuste **Tamaño de Documento**.

   Nota: También puede seleccionar el ajuste **Definido por el Usuario** para crear un tamaño de papel personalizado.

6. Seleccione la orientación de su documento.

   Nota: Si va a imprimir un sobre, seleccione **Horizontal**.

7. Seleccione el tipo de papel que tiene cargado como el ajuste **Tipo de Papel**.

   Nota: Es posible que el nombre del ajuste no coincida exactamente con el nombre del papel. Consulte la lista de ajustes de tipo de papel para obtener detalles.

8. Seleccione el ajuste **Calidad** apropiado para la calidad de impresión que desea utilizar.
9. Seleccione una opción de Color:
   - Para imprimir un documento o una foto a color, seleccione el ajuste **Color**.
   - Para imprimir texto y gráficos en negro o en tonos de gris, seleccione el ajuste **Escala de Grises**.
10. Para imprimir en ambos lados del papel, seleccione uno de los ajustes **Impresión a 2 caras**.
11. Para imprimir múltiples páginas en una hoja de papel, o para ampliar una imagen para que se imprima en varias hojas, seleccione uno de los ajustes del menú **Múlti páginas** y seleccione las opciones de impresión que desea utilizar.
12. Para imprimir varias copias y determinar el orden de impresión, seleccione las opciones de **Copias**.
13. Para ver una vista previa de su trabajo antes de imprimir, seleccione **Previsualizar documento**.
14. Para guardar el trabajo de impresión como un proyecto que se puede modificar y combinar con otros trabajos de impresión, seleccione **Organizador simple de trabajos**.

Tema principal: Cómo imprimir con el driver Epson Universal Print Driver - Windows

Referencias relacionadas

Ajustes de tipo de papel - Software de impresión
Opciones de fuente de papel - Windows

Opciones de calidad de impresión - Windows
Opciones de impresión de múltiples páginas - Windows

Cómo seleccionar opciones adicionales de composición e impresión - Epson Universal Print Driver - Windows

Puede seleccionar una variedad de opciones adicionales de composición e impresión para su documento o foto en la ficha Más opciones.

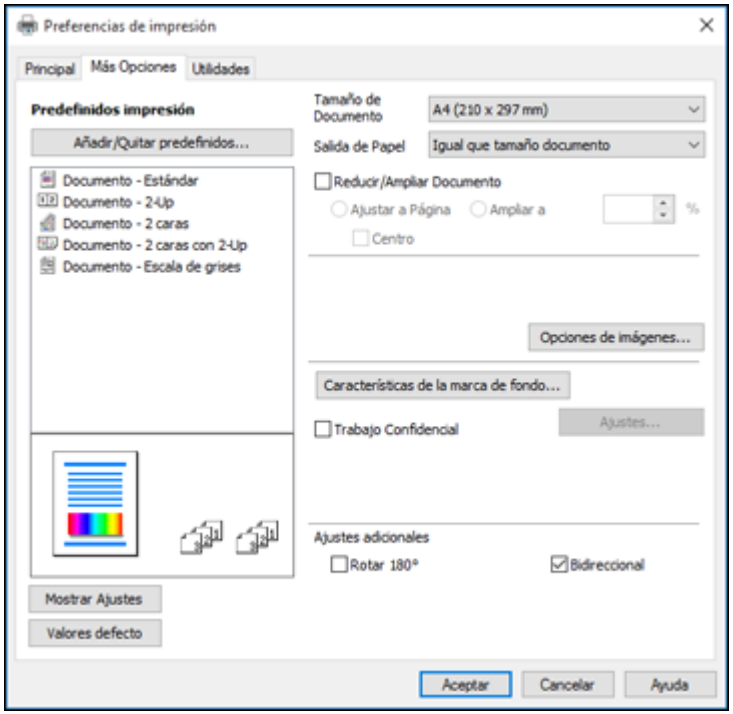

Nota: Para obtener más información acerca de un ajuste, haga clic con el botón derecho del mouse y seleccione **Ayuda**.

1. Para cambiar el tamaño de la impresión de su documento o foto, seleccione la casilla de verificación **Reducir/Ampliar Documento** y seleccione una de estas opciones de tamaño.
   - Seleccione la opción **Ajustar a Página** para cambiar el tamaño de su imagen para que se ajuste al tamaño del papel que tiene cargado en la impresora. Seleccione el tamaño de su documento o

foto como el ajuste **Tamaño de Documento** y seleccione el tamaño del papel como el ajuste **Salida de Papel**. Si desea centrar la imagen en el papel, seleccione la opción **Centro** .

- Seleccione la opción **Ampliar a** para reducir o ampliar su documento o foto por un porcentaje específico. Seleccione el porcentaje en el menú **%**.

2. Seleccione una de las opciones de Corrección de color:
   - Seleccione **Automático** para ajustar automáticamente la nitidez, el brillo, el contraste y la saturación del color de su imagen.
   - Seleccione **Personalizado** y haga clic en el botón **Avanzado** para ajustar manualmente los ajustes de corrección de color o para desactivar la función de gestión de color en el software de la impresora.
   - Seleccione **Opciones de imágenes** para acceder a ajustes adicionales para mejorar las imágenes impresas.
3. Para añadir las siguientes características, haga clic en el botón **Características de la marca de fondo**:
   - **Marca de fondo**: añade una marca de fondo visible al documento impreso.

     Nota: Haga clic en el botón **Añadir/Borrar** para crear su propia marca de agua y haga clic en el botón **Ajustes** para personalizarla.

   - **Encabezado/Pie de página**: añade información como la fecha y la hora a la parte superior e inferior del documento impreso.

     Nota: Haga clic en el botón **Ajustes** para personalizar el texto y la ubicación del encabezado o el pie de página.

4. Para añadir una contraseña a su trabajo de impresión, seleccione la casilla de verificación **Trabajo Confidencial**, luego ingrese una contraseña. Las tareas de impresión confidenciales se guardan en la memoria del producto sin que se impriman. Para imprimir el trabajo de impresión, ingrese la contraseña para la tarea confidencial utilizando el panel de control.

   Nota: Una vez impresa, la tarea de impresión confidencial se borrará de la memoria del producto.

5. Seleccione cualquiera de las opciones de Ajustes adicionales para personalizar su impresión.

Tema principal: Cómo imprimir con el driver Epson Universal Print Driver - Windows

Referencias relacionadas

Opciones personalizadas de corrección de color - Windows
Opciones de imagen y Ajustes adicionales - Windows
Ajustes de encabezado/pie de página- Windows

Cómo seleccionar las opciones de mantenimiento - Epson Universal Print Driver - Windows

Puede seleccionar los ajustes de mantenimiento y otros ajustes opcionales en la ficha Utilidades.

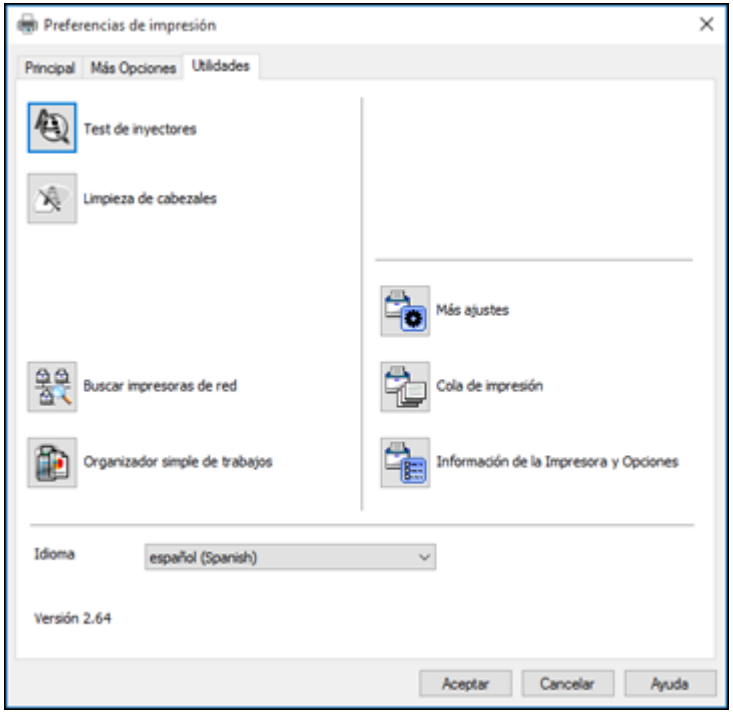

Nota: Para obtener más información acerca de un ajuste, haga clic con el botón derecho del mouse y seleccione **Ayuda**.

- **Test de inyectores** le permite imprimir un patrón de prueba de los inyectores para comprobar si los inyectores están obstruidos.

- **Limpieza de cabezales** le permite limpiar el cabezal de impresión.
- **Buscar impresoras de red** le permite buscar y conectar un producto en la red.
- **Organizador simple de trabajos** le permite guardar el trabajo de impresión como un proyecto que se puede modificar y combinar con otros trabajos de impresión.
- **Más ajustes** le permite cambiar una variedad de ajustes de impresión.
- **Cola de impresión** muestra todos los trabajos de impresión en la cola. También puede cancelar o reiniciar los trabajos de impresión.
- **Información de la Impresora y Opciones** muestra la información de los ajustes de la impresora y cualquier otro equipo opcional instalado.
- **Idioma** le permite cambiar el idioma utilizado en las pantallas del software de la impresora.

Más ajustes - Epson Universal Print Driver - Windows

Tema principal: Cómo imprimir con el driver Epson Universal Print Driver - Windows

Conceptos relacionados

Cómo revisar los inyectores del cabezal de impresión

Cómo limpiar el cabezal de impresión

Más ajustes - Epson Universal Print Driver - Windows

Puede seleccionar entre los siguientes ajustes en la ventana Más ajustes.

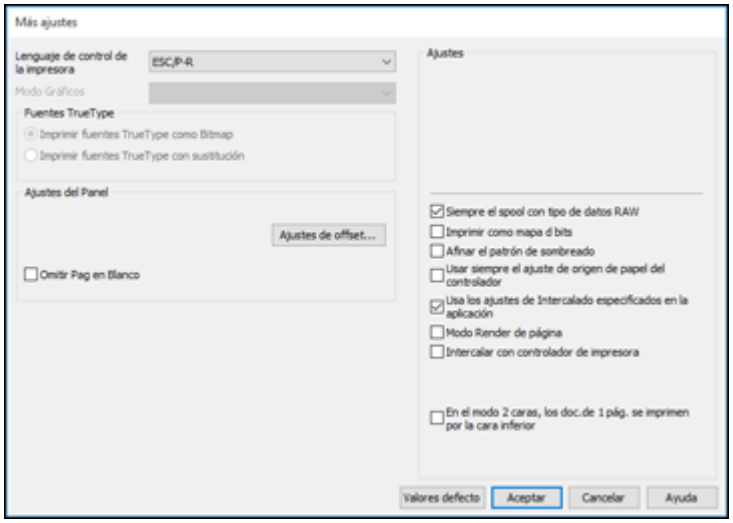

Lenguaje de control de la impresora
Le permite seleccionar el lenguaje de control de la impresora.

Modo Gráficos
Le permite seleccionar el modo que se utiliza para enviar comandos PDL al producto.

Fuentes TrueType
Le permite seleccionar cómo imprimir las fuentes TrueType.

Ajustes de offset
Le permite realizar ajustes detallados a la posición de impresión de los datos en una página.

Omitir Pág en Blanco
Configura el producto para que no imprima las páginas que no contienen texto o imágenes.

Siempre el spool con tipo de datos RAW
Aumenta la velocidad de impresión y puede resolver otros problemas de impresión.

Imprimir como mapa d bits
Aumenta la velocidad de impresión cuando es extremadamente lenta o el cabezal de impresión se detiene durante la impresión y otros ajustes no ayudan.

Afinar el patrón de sombreado
Imprime gráficos con un patrón de sombreado más fino.

Usar siempre el ajuste de origen de papel del controlador
Imprime utilizando el ajuste de fuente de papel en el driver de la impresora, en vez del ajuste seleccionado en su aplicación.

Usa los ajustes de Intercalado especificados en la aplicación
Imprime con el ajuste de intercalación seleccionado en la aplicación.

Modo Render de página
Aumenta la velocidad de impresión cuando es extremadamente lenta o el cabezal de impresión se detiene durante la impresión.

Intercalar con controlador de impresora
Imprime y ordena documentos de múltiples páginas utilizando el driver de la impresora. Anule la selección de esta casilla de verificación si desea que el producto ordene los trabajos de impresión. (Este ajuste se habilita automáticamente si no hay suficiente memoria en el producto para ordenar las páginas de su trabajo de impresión).

En el modo 2 caras, los doc. de 1 pág. se imprimen por la cara inferior
Imprime las páginas de una cara en un trabajo de impresión a doble cara boca abajo en vez de boca arriba.

Tema principal: Cómo seleccionar las opciones de mantenimiento - Epson Universal Print Driver - Windows

Cómo seleccionar los ajustes de impresión predeterminados - Epson Universal Print Driver - Windows

Cuando cambia los ajustes de impresión en un programa, los cambios se aplican solo mientras esté imprimiendo en esa sesión del programa. Si desea cambiar los ajustes de impresión que utiliza en todos los programas de Windows, puede seleccionar nuevos ajustes de impresión predeterminados.

1. Realice una de las siguientes acciones:
   - **Windows 10:** Haga clic con el botón de derecho del mouse en y seleccione **Panel de control** > **Hardware y sonido** > **Dispositivos e impresoras**. Haga clic con el botón derecho del mouse en **EPSON Universal Print Driver** y seleccione **Preferencias impresión**.
   - **Windows 8.x**: Navegue a la pantalla **Aplicaciones** y seleccione **Panel de control** > **Hardware y sonido** > **Dispositivos e impresoras**. Haga clic con el botón derecho del mouse en **EPSON Universal Print Driver** y seleccione **Preferencias de impresión**.
   - **Windows 7**: Haga clic en y seleccione **Dispositivos e impresoras**. Haga clic con el botón derecho del mouse en **EPSON Universal Print Driver** y seleccione **Preferencias de impresión**.
   - **Windows Vista**: Haga clic en y seleccione **Panel de control**. Haga clic en **Impresora** debajo de **Hardware y sonido**, haga clic con el botón derecho del mouse en **EPSON Universal Print Driver** y seleccione **Preferencias de impresión**.
   - **Windows XP**: Haga clic en **Inicio** y seleccione **Impresoras y faxes**. Haga clic con el botón derecho del mouse en **EPSON Universal Print Driver** y seleccione **Preferencias de impresión**.

Verá la ventana de los ajustes de la impresora:

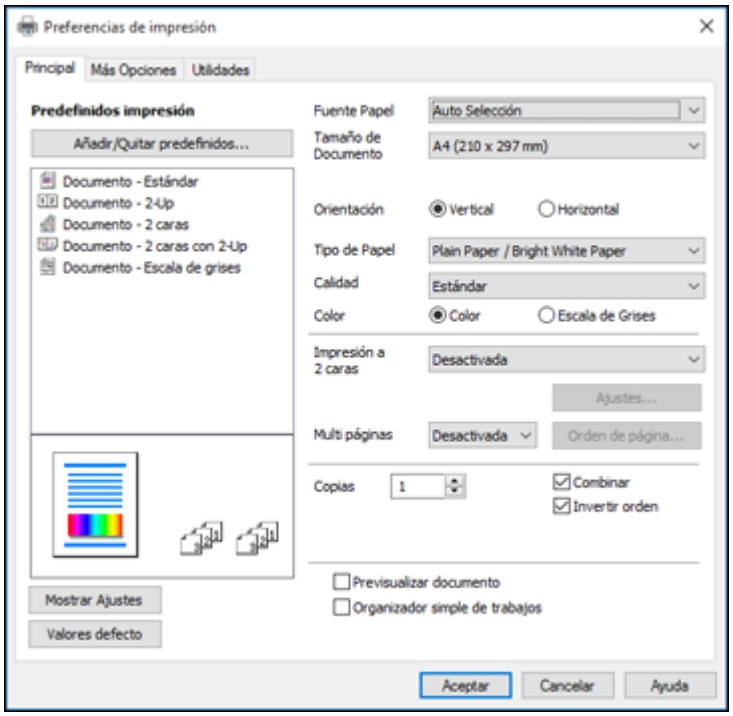

Nota: Para obtener más información acerca de un ajuste, haga clic con el botón derecho del mouse y seleccione **Ayuda**.

2. Seleccione los ajustes de impresión que desea utilizar como los ajustes predeterminados en todos los programas de Windows.
3. Haga clic en **Aceptar**.

Ahora estos ajustes son los ajustes predeterminados para imprimir. Aún podrá cambiarlos, según sea necesario, para imprimir desde cualquier programa.

Tema principal: Cómo imprimir con el driver Epson Universal Print Driver - Windows

Cómo bloquear los ajustes de la impresora - Epson Universal Print Driver - Windows

Los administradores puede bloquear algunos de los ajustes de la impresora para prevenir cambios no autorizados.

1. Realice una de las siguientes acciones:
   - **Windows 10:** Haga clic con el botón de derecho del mouse en y seleccione **Panel de control** > **Hardware y sonido** > **Dispositivos e impresoras**. Haga clic con el botón derecho del mouse en **EPSON Universal Print Driver** y seleccione **Propiedades de impresora**.
   - **Windows 8.x**: Navegue a la pantalla **Aplicaciones** y seleccione **Panel de control** > **Hardware y sonido** > **Dispositivos e impresoras**. Haga clic con el botón derecho del mouse en **EPSON Universal Print Driver** y seleccione **Propiedades de impresora**.
   - **Windows 7**: Haga clic en y seleccione **Dispositivos e impresoras**. Haga clic con el botón derecho del mouse en **EPSON Universal Print Driver** y seleccione **Propiedades de impresora**.
   - **Windows Vista**: Haga clic en y seleccione **Panel de control**. Haga clic en **Impresora** debajo de **Hardware y sonido**, luego haga clic con el botón derecho del mouse en **EPSON Universal Print Driver** y seleccione **Propiedades**.
   - **Windows XP**: Haga clic en **Inicio** y seleccione **Impresoras y faxes**. Haga clic con el botón derecho del mouse en **EPSON Universal Print Driver** y seleccione **Propiedades**.
2. Haga clic en la ficha **Ajustes opcionales**.
3. Haga clic en **Ajustes del controlador**.

Verá esta ventana:

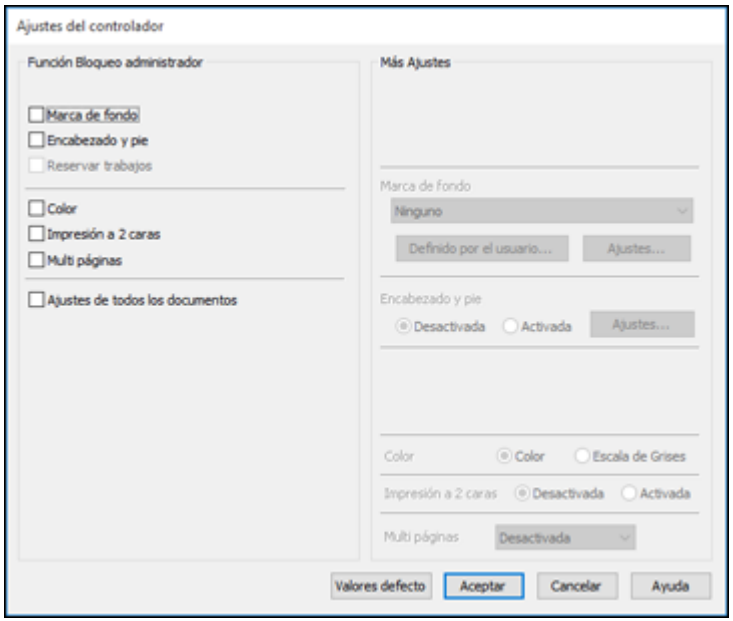

4. Seleccione la casilla de verificación de los ajustes que desea bloquear. Para bloquear todos los ajustes de impresión, seleccione **Ajustes de todos los documentos**.
5. Bajo **Más Ajustes**, seleccione la opción del ajuste que desea utilizar para cada ajuste bloqueado.
6. Haga clic en **Aceptar**.

Opciones de ajustes bloqueados de Epson Universal Print Driver

Tema principal: Cómo imprimir con el driver Epson Universal Print Driver - Windows

Opciones de ajustes bloqueados de Epson Universal Print Driver

Seleccione las opciones que desea utilizar para los ajustes de impresión bloqueados.

Ajuste	Opciones	Descripción
Marca de fondo	Varias marcas de fondo de texto	Le permite seleccionar el texto para la marca de fondo o prohibir las marcas de fondo.
	Añadir/Borrar	Le permite añadir o borrar una marca de fondo personalizada con texto o imágenes.
	Ajustes	Le permite seleccionar el tamaño, la posición, el color y otros ajustes de la marca de fondo.
Encabezado y pie	**Desactivada**	Prohíbe la adición de encabezados o pies de página.
	Activada	Permite la adición de encabezados o pies de página.
	Ajustes	Le permite seleccionar el texto y la posición para imprimir encabezados o pies de página.
Color	**Color**	Permite la impresión de colores.
	Escala de Grises	Permite la impresión en negro o en tonos de gris solamente.
Impresión a 2 caras	**Desactivada**	Permite la impresión en solo un lado del papel.
	Activada	Permite la impresión en ambos lados del papel.
Multi páginas	**Desactivada**	Prohíbe los ajustes de múltiples páginas.
	2-Up	Permite la impresión de 2 páginas en un hoja de papel.
	4-Up	Permite la impresión de 4 páginas en un hoja de papel.

Tema principal: Cómo bloquear los ajustes de la impresora - Epson Universal Print Driver - Windows

Cómo agregar impresoras de red - Epson Universal Print Driver - Windows

Puede utilizar el driver Epson Universal Print Driver para encontrar y agregar impresoras de red.

1. Realice una de las siguientes acciones:
   - **Windows 10:** Haga clic con el botón de derecho del mouse en y seleccione **Panel de control** > **Hardware y sonido** > **Dispositivos e impresoras**. Haga clic con el botón derecho del mouse en **EPSON Universal Print Driver** y seleccione **Propiedades de impresora**.
   - **Windows 8.x**: Navegue a la pantalla **Aplicaciones** y seleccione **Panel de control** > **Hardware y sonido** > **Dispositivos e impresoras**. Haga clic con el botón derecho del mouse en **EPSON Universal Print Driver** y seleccione **Propiedades de impresora**.

- **Windows 7**: Haga clic en y seleccione **Dispositivos e impresoras**. Haga clic con el botón derecho del mouse en **EPSON Universal Print Driver** y seleccione **Propiedades de impresora**.
- **Windows Vista**: Haga clic en y seleccione **Panel de control**. Haga clic en **Impresora** debajo de **Hardware y sonido**, luego haga clic con el botón derecho del mouse en **EPSON Universal Print Driver** y seleccione **Propiedades**.
- **Windows XP**: Haga clic en **Inicio** y seleccione **Impresoras y faxes**. Haga clic con el botón derecho del mouse en **EPSON Universal Print Driver** y seleccione **Propiedades**.

2. Haga clic en la ficha **Ajustes opcionales**.

   Verá esta ventana:

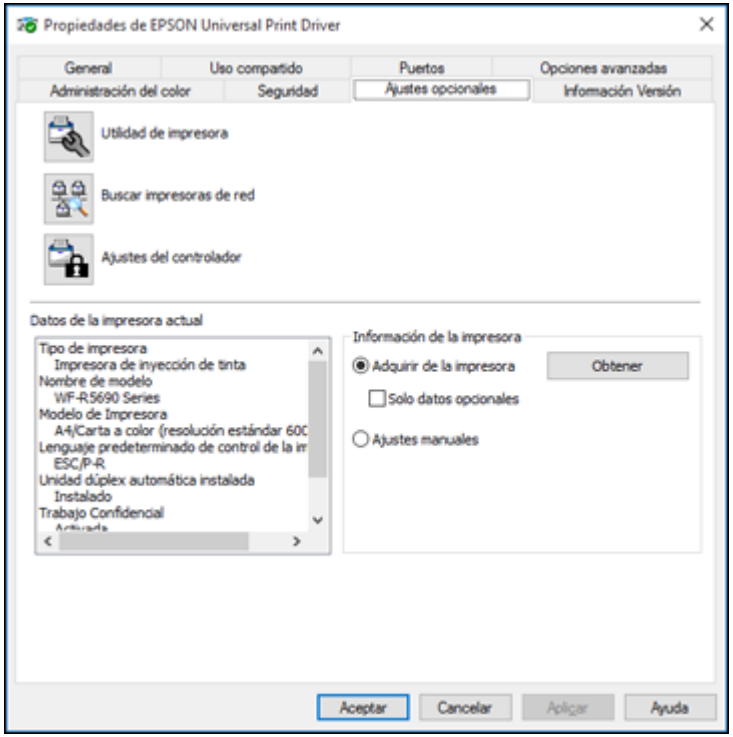

3. Haga clic en **Buscar impresoras de red**.
4. Cuando vea los resultados de la búsqueda, seleccione **Añadir impresoras encontradas**.

Verá una pantalla como esta:

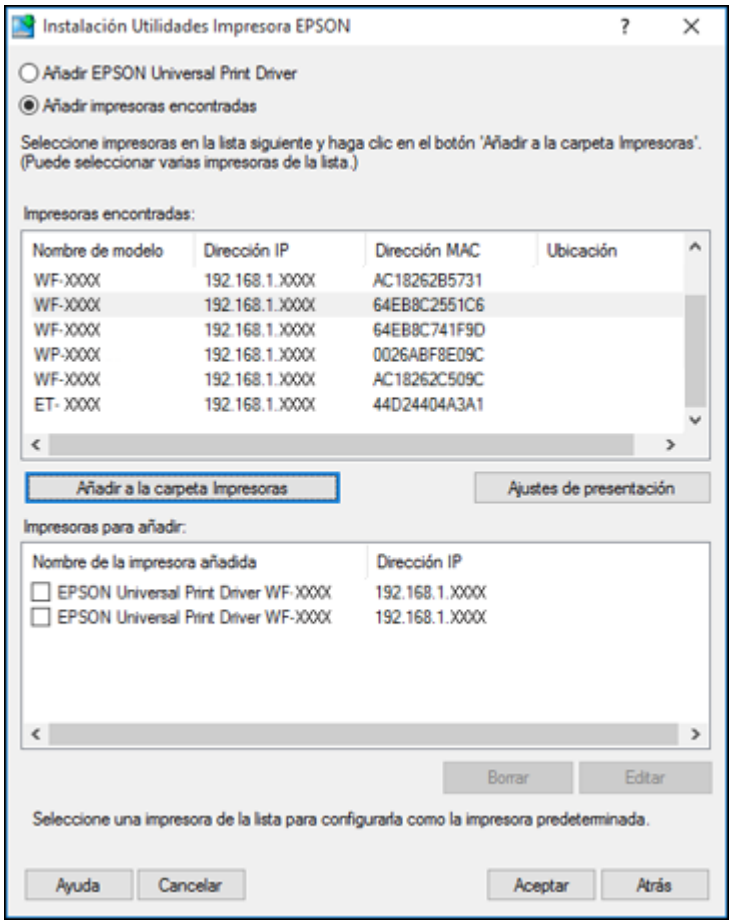

5. Seleccione la impresora o las impresoras que desea agregar.
6. Haga clic en **Añadir a la carpeta Impresoras**.

   La impresora o las impresoras seleccionadas aparecen en la sección inferior de la pantalla.
7. Seleccione la casilla de verificación situada a un lado del producto que desea usar como la impresora predeterminada, si es necesario.
8. Haga clic en **Aceptar**.

Tema principal: Cómo imprimir con el driver Epson Universal Print Driver - Windows

Cómo imprimir con el software de impresión PostScript (PS3) - Windows

Puede imprimir con el software de impresión PostScript (PS3) usando cualquier programa de impresión compatible con Windows, tal como se describe en las siguientes secciones.

Cómo instalar el software de impresión PostScript (PS3) - Windows

Cómo activar las bandejas de papel opcionales - Software de impresión PostScript - Windows

Cómo seleccionar los ajustes básicos de impresión - Software de impresión PostScript - Windows

Cómo seleccionar opciones adicionales de composición e impresión - Software de impresión PostScript - Windows

Cómo seleccionar los ajustes de impresión predeterminados - Software de impresión Postscript - Windows

Tema principal: Cómo imprimir desde una computadora

Cómo instalar el software de impresión PostScript (PS3) - Windows

Si no instaló el software de impresión Epson estándar, debe instalar el software de impresión PostScript (PS3) antes de que pueda configurar los ajustes de impresión e imprimir con su impresora de red.

Nota: Compruebe que su producto esté encendido y conectado a la misma red que su computadora antes de instalar el software de impresión.

1. Descargue el paquete **Drivers and Utilities Combo Package - PS3 PostScript** de la página global.latin.epson.com/Soporte/WFR8590.
2. Haga doble clic en el paquete que descargó.
3. Haga clic en **Aceptar**.
4. Haga clic en **Aceptar**.
5. Haga clic en **Instalar**.
6. Haga clic en **Siguiente** y siga las instrucciones que aparecen en pantalla.

Tema principal: Cómo imprimir con el software de impresión PostScript (PS3) - Windows

Cómo activar las bandejas de papel opcionales - Software de impresión PostScript - Windows

Si instaló las bandejas de papel opcionales, necesita activar las bandejas opcionales antes de que pueda utilizarlas con el software de impresión PS3.

1. Realice una de las siguientes acciones:
   - **Windows 8.x**: Navegue a la pantalla **Aplicaciones** y seleccione **Panel de control** > **Hardware y sonido** > **Dispositivos e impresoras**. Haga clic con el botón derecho del mouse en el nombre del producto y seleccione **Propiedades de impresora**.
   - **Windows 7**: Haga clic en y seleccione **Dispositivos e impresoras**. Haga clic con el botón derecho del mouse en el nombre del producto y seleccione **Propiedades de impresora**.
   - **Windows Vista**: Haga clic en y seleccione **Panel de control**. Haga clic en **Impresora** debajo de **Hardware y sonido**, luego haga clic con el botón derecho del mouse en el nombre del producto y seleccione **Propiedades**.
   - **Windows XP**: Haga clic en **Inicio** y seleccione **Impresoras y faxes**. Haga clic con el botón derecho del mouse en el nombre del producto y seleccione **Propiedades**.
2. Haga clic en la ficha **Configuración del dispositivo**.

Verá una ventana como esta:

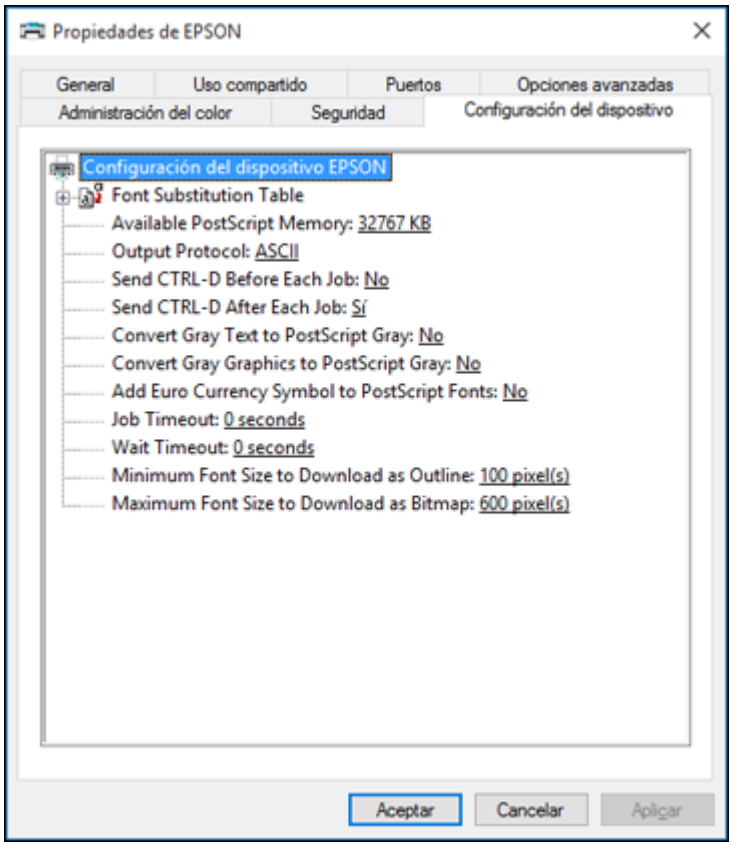

3. Seleccione el número de bandejas opcionales instaladas como el ajuste de bandeja inferior.
4. Haga clic en **Aceptar**.

Las bandejas de papel opcionales están activadas.

Tema principal: Cómo imprimir con el software de impresión PostScript (PS3) - Windows

Tareas relacionadas

Cómo activar las bandeja de papel opcionales - Windows

Cómo sincronizar los ajustes de la impresora - Epson Universal Print Driver - Windows

Cómo seleccionar los ajustes básicos de impresión - Software de impresión PostScript - Windows

Seleccione los ajustes básicos para el documento o la foto que desea imprimir.

1. Abra la foto o el documento que desea imprimir.
2. Seleccione el comando de impresión en su aplicación.

   Nota: Es posible que tenga que seleccionar un icono de impresión en la pantalla, la opción **Imprimir** en el menú **Archivo** u otro comando. Consulte la utilidad de ayuda de su aplicación para obtener detalles.

3. Si es necesario, seleccione el nombre del producto como la impresora que desea utilizar y luego haga clic en el botón **Preferencias**.

   Verá la ficha Diseño de la ventana de los ajustes de la impresora:

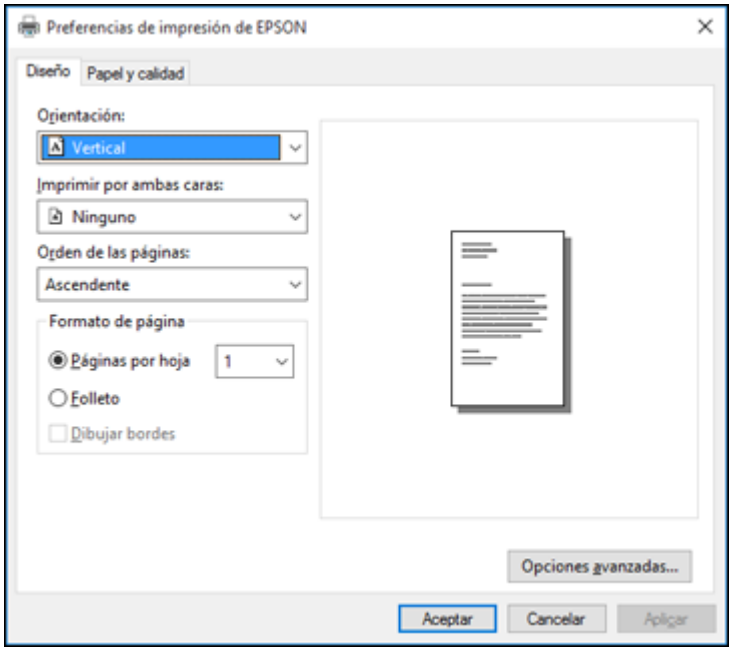

4. Seleccione la orientación de su documento.

5. Para imprimir en ambos lados del papel, seleccione uno de los ajustes **Imprimir por ambas caras**.
6. Para cambiar el orden de impresión de las páginas, seleccione uno de los ajustes **Orden de las páginas**.
7. Para imprimir múltiples hojas en una sola hoja de papel, configure el ajuste **Páginas por hoja**.
8. Para crear un folleto plegado de su foto o documento, seleccione la opción **Folleto**.
9. Haga clic en la ficha **Papel y calidad**.

   Verá esta ventana:

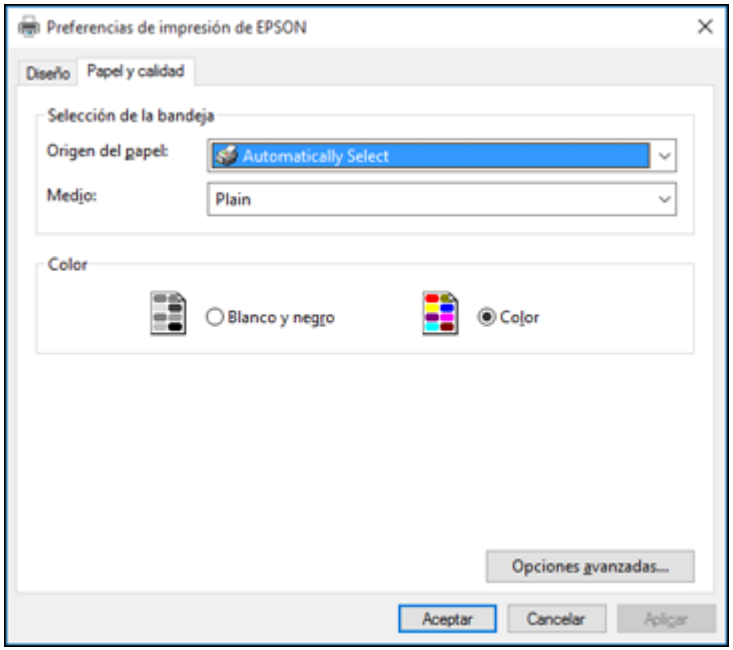

10. Seleccione el ajuste **Origen del papel** que corresponde a la fuente dónde cargó el papel que desea utilizar para imprimir.
11. Seleccione **Plain** (Normal) como el ajuste **Medio**.
12. Seleccione una de las siguientes opciones como el ajuste Color:
    - Para imprimir un documento o una foto en color, seleccione el ajuste **Color**.
    - Para imprimir texto y gráficos en negro solamente, seleccione el ajuste **Blanco y negro**.

Tema principal: Cómo imprimir con el software de impresión PostScript (PS3) - Windows

Referencias relacionadas

Opciones de fuente de papel - Windows

Cómo seleccionar opciones adicionales de composición e impresión - Software de impresión PostScript - Windows

Puede seleccionar una variedad de opciones adicionales de composición e impresión para su documento o foto haciendo clic en el botón **Opciones avanzadas**.

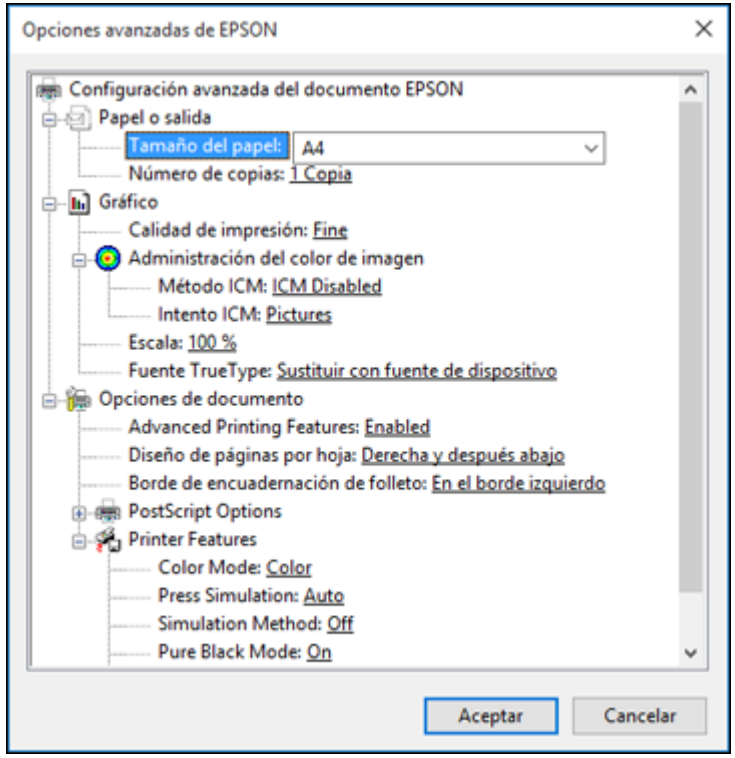

1. Seleccione el tamaño del papel que tiene cargado como el ajuste **Tamaño del papel**.
2. Seleccione la opción **Calidad de impresión** apropiada para la calidad de impresión que desea utilizar.
3. Configure el ajuste **Escala** para reducir o ampliar su documento o foto por un porcentaje específico.

4. Para utilizar el sistema Administración del color de imagen, configure la opción **Método ICM** en una de las opciones de **ICM controlado o manipulado** y seleccione el ajuste **Intento ICM** que desea utilizar.
5. Configure el ajuste **Diseño de páginas por hoja** para cambiar el orden de páginas en una sola hoja de papel cuando haya configurado el ajuste **Páginas por hoja** en la ficha **Diseño**.
6. Configure el ajuste **Borde de encuadernación de folleto** para cambiar la orientación de su folleto impreso.
7. Abra la cabecera PostScript Options (Opciones PostScript) para acceder a las funciones avanzadas del software de impresión PostScript.
8. Seleccione cualquiera de las opciones **Printer Features** (Características de la impresora) restantes para personalizar sus impresiones.

Tema principal: Cómo imprimir con el software de impresión PostScript (PS3) - Windows

Cómo seleccionar los ajustes de impresión predeterminados - Software de impresión Postscript - Windows

Cuando cambia los ajustes de impresión en un programa, los cambios se aplican solo mientras esté imprimiendo en esa sesión del programa. Si desea cambiar los ajustes de impresión que utiliza en todos los programas de Windows, puede seleccionar nuevos ajustes de impresión predeterminados.

1. Realice una de las siguientes acciones:
   - **Windows 10:** Haga clic con el botón de derecho del mouse en y seleccione **Panel de control** > **Hardware y sonido** > **Dispositivos e impresoras**. Haga clic con el botón derecho del mouse en el nombre del producto y seleccione **Propiedades de impresora**.
   - **Windows 8.x**: Navegue a la pantalla **Aplicaciones** y seleccione **Panel de control** > **Hardware y sonido** > **Dispositivos e impresoras**. Haga clic con el botón derecho del mouse en el nombre del producto y seleccione **Preferencias de impresión**.
   - **Windows 7**: Haga clic en y seleccione **Dispositivos e impresoras**. Haga clic con el botón derecho del mouse en el nombre del producto y seleccione **Preferencias de impresión**.
   - **Windows Vista**: Haga clic en y seleccione **Panel de control**. Haga clic en **Impresora** bajo **Hardware y sonido**, haga clic con el botón derecho del mouse en el nombre del producto y seleccione **Preferencias de impresión**.
   - **Windows XP**: Haga clic en **Inicio** y seleccione **Impresoras y faxes**. Haga clic con el botón derecho del mouse en el nombre del producto y seleccione **Preferencias de impresión**.

Verá la ventana de los ajustes de la impresora:

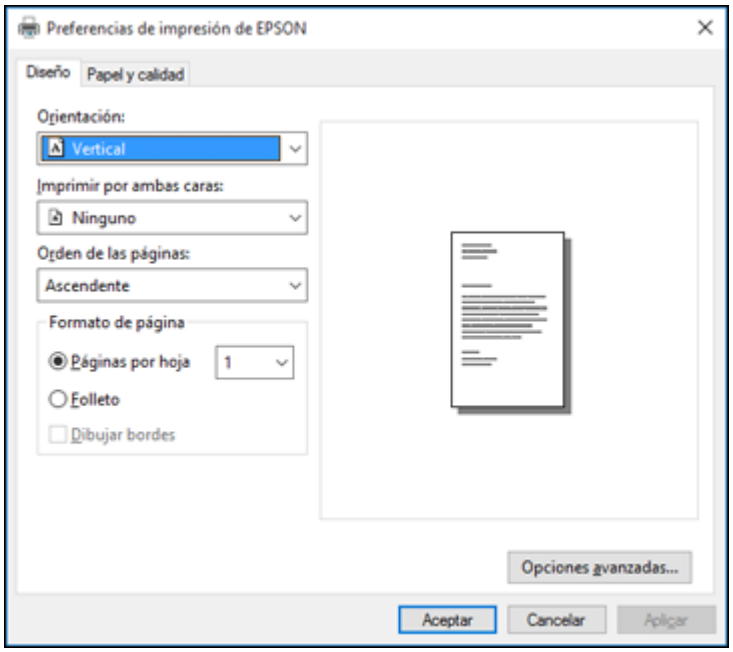

2. Seleccione los ajustes de impresión que desea utilizar como los ajustes predeterminados en todos los programas de Windows.
3. Haga clic en **Aceptar**.

Ahora estos ajustes son los ajustes predeterminados para imprimir. Aún podrá cambiarlos, según sea necesario, para imprimir desde cualquier programa.

Tema principal: Cómo imprimir con el software de impresión PostScript (PS3) - Windows

Cómo imprimir con el software de impresión PostScript (PS3) - OS X

Puede imprimir con el software de impresión PostScript (PS3) usando cualquier programa de impresión compatible con OS X, tal como se describe en las siguientes secciones.

Cómo instalar el software de impresión PostScript (PS3) - OS X

Cómo activar las bandejas de papel opcionales - Software de impresión PostScript - OS X

Cómo seleccionar los ajustes básicos de impresión - Software de impresión PostScript - OS X

Cómo seleccionar los ajustes de configuración de página - Software de impresión PostScript - OS X
Cómo seleccionar opciones de composición de impresión - Software de impresión PostScript - OS X
Cómo cambiar el tamaño de imágenes impresas - Software de impresión PostScript - OS X
Cómo gestionar los colores - Software de impresión PostScript - OS X
Cómo imprimir su documento o foto - Software de impresión PostScript - OS X

Tema principal: Cómo imprimir desde una computadora

Cómo instalar el software de impresión PostScript (PS3) - OS X

Si no instaló el software de impresión Epson estándar, debe instalar el software de impresión PostScript (PS3) antes de que pueda configurar los ajustes de impresión e imprimir con su impresora de red.

Nota: Compruebe que su producto esté encendido y conectado a la misma red que su computadora antes de instalar el software de impresión.

1. Descargue el paquete **Drivers and Utilities Combo Package - PS3 PostScript** de la página global.latin.epson.com/Soporte/WFR8590.
2. Haga doble clic en el paquete que descargó.
3. Haga doble clic en **EPSON**.
4. Haga clic en **Continuar** en las siguiente dos pantallas.
5. Haga clic en **Aceptar**.
6. Haga clic en **Instalar**.
7. Si es necesario, introduzca la contraseña de administrador.
8. Haga clic en **Iniciar** y siga las instrucciones que aparecen en pantalla.

Tema principal: Cómo imprimir con el software de impresión PostScript (PS3) - OS X

Cómo activar las bandejas de papel opcionales - Software de impresión PostScript - OS X

Si instaló las bandejas de papel opcionales, necesita activar las bandejas opcionales antes de que pueda utilizarlas con el software de impresión PS3.

1. En el menú Apple o en el Dock, seleccione **Preferencias del Sistema**.
2. Seleccione **Impresión y Fax**, **Impresión y Escaneado** o **Impresoras y escáneres**, seleccione su producto y seleccione **Opciones y recambios** u **Opciones y consumibles**.

3. Seleccione **Driver** u **Opciones**.

   Verá una pantalla como esta:

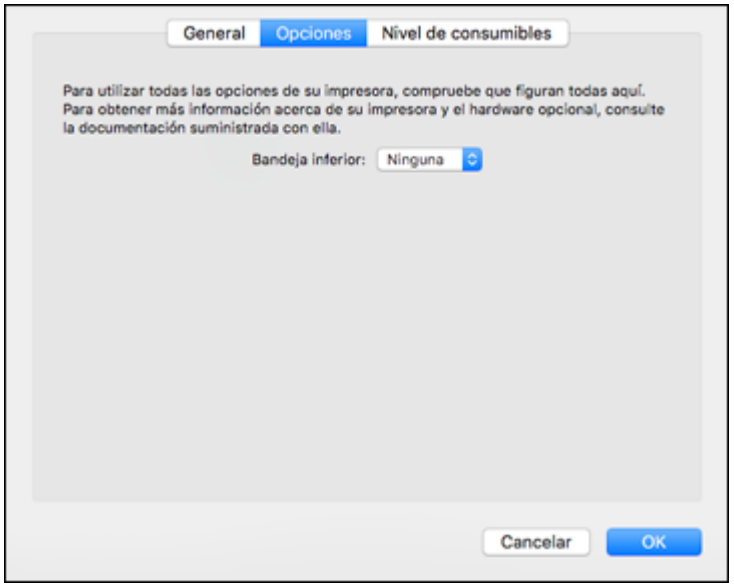

4. Seleccione el número de bandejas opcionales instaladas como el ajuste de bandeja inferior.
5. Haga clic en **Aceptar**.

Las bandejas de papel opcionales están activadas.

Tema principal: Cómo imprimir con el software de impresión PostScript (PS3) - OS X

Tareas relacionadas

Cómo activar las bandeja de papel opcionales - OS X

Cómo seleccionar los ajustes básicos de impresión - Software de impresión PostScript - OS X

Seleccione los ajustes básicos para el documento o la foto que desea imprimir.

1. Abra la foto o el documento que desea imprimir.

2. Seleccione el comando de impresión en su aplicación.

   Nota: Es posible que tenga que seleccionar un icono de impresión en la pantalla, la opción **Imprimir** en el menú **Archivo** u otro comando. Consulte la utilidad de ayuda de su aplicación para obtener detalles.

3. Seleccione su producto como el ajuste **Impresora**.

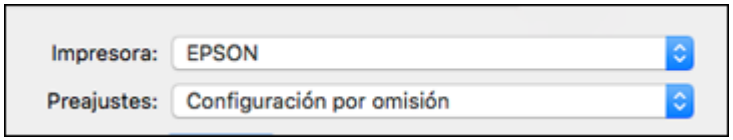

4. Si es necesario, haga clic en la flecha situada al lado del ajuste Impresora o el botón **Mostrar detalles** para ampliar la ventana de impresión.

Verá la ventana ampliada de los ajustes de la impresora para su producto:

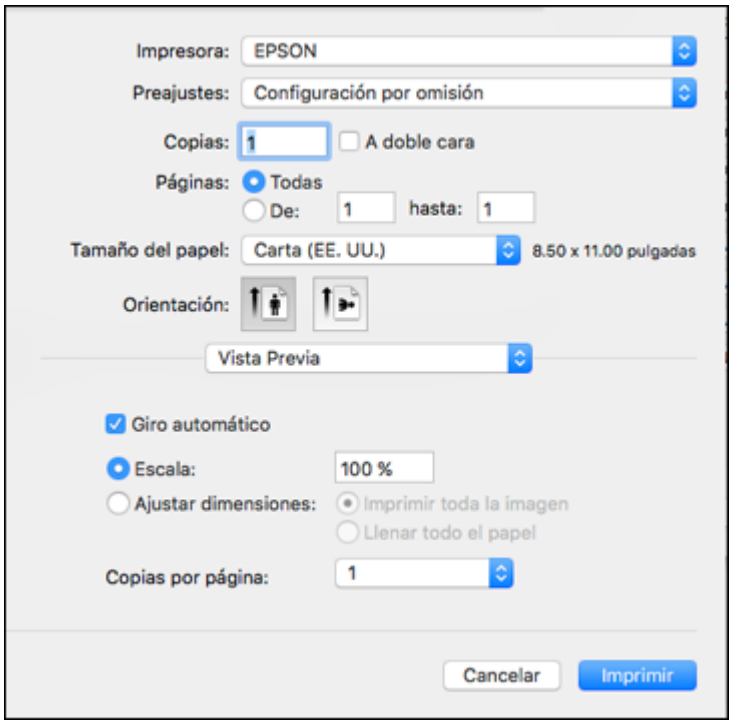

Nota: La ventana de impresión puede ser diferente, dependiendo de la versión de OS X y la aplicación que está utilizando.

5. Seleccione los ajustes **A doble cara**, **Copias** y **Páginas**, según sea necesario.

   Nota: Si no ve estos ajustes en la ventana de impresión, búsquelos en su aplicación antes de imprimir.

6. Seleccione las opciones de configuración de página: **Tamaño del papel** y **Orientación**.

   Nota: Si no ve estos ajustes en la ventana de impresión, búsquelos en su aplicación antes de imprimir. Es posible que pueda accederlos si selecciona **Ajustar página** en el menú Archivo.

7. Seleccione cualquier ajuste de la aplicación que aparece en la pantalla, como los que se muestran en la imagen anterior para la aplicación Vista Previa.
8. Seleccione **Alimentador de papel** en el menú desplegable.

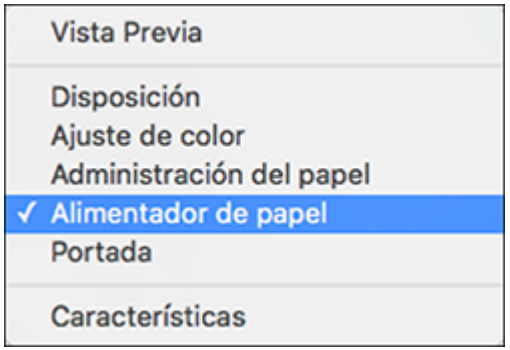

Verá estos ajustes:

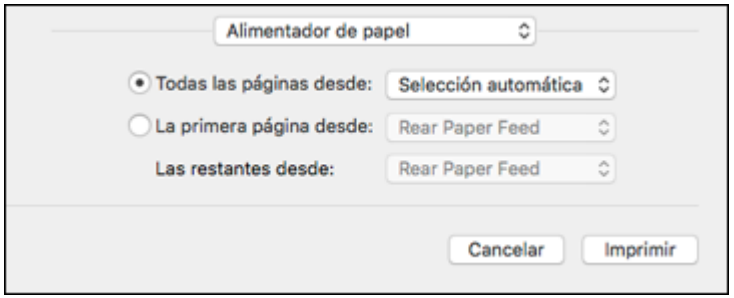

9. Seleccione **Todas las páginas desde** o **La primera página desde** y seleccione la fuente del papel con el que desea imprimir.

10. Seleccione **Características** en el menú desplegable.

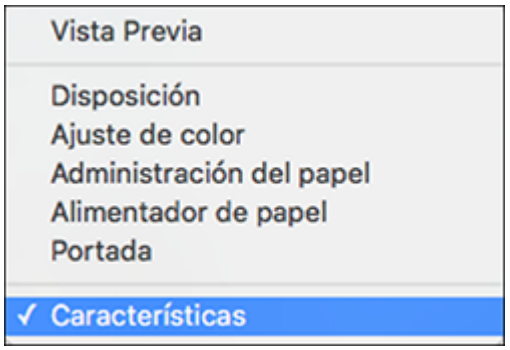

Verá estos ajustes:

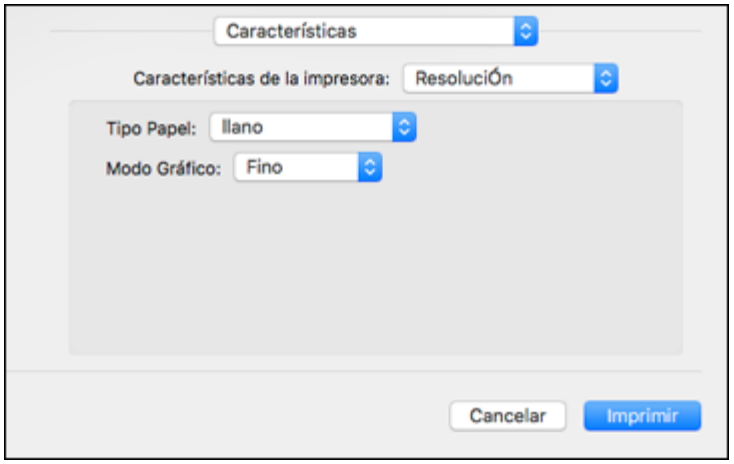

11. Seleccione **llano** como el ajuste **Tipo Papel**.

Nota: El software de impresión PostScript es compatible con la impresión en estos tamaños de papel y sobres:

- A4 (8,3 × 11,7 pulg. [210 × 297 mm])
- Carta (8,5 × 11 pulg. [216 × 279 mm])

- Nº 10 (4,1 × 9,5 pulg. [105 × 241 mm])

12. Seleccione una de las siguientes opciones de **Modo Gráfico**:
    - Para una impresión rápida con calidad reducida, seleccione **Rápida**.
    - Para la impresión de texto y gráficos con buena calidad y velocidad de impresión, seleccione **Fino**.
    - Para la mejor impresión con una velocidad de impresión reducida, seleccione **Máximo**.
13. Seleccione **Ajuste del color** en el menú desplegable Características de la impresora.

    Verá estos ajustes:

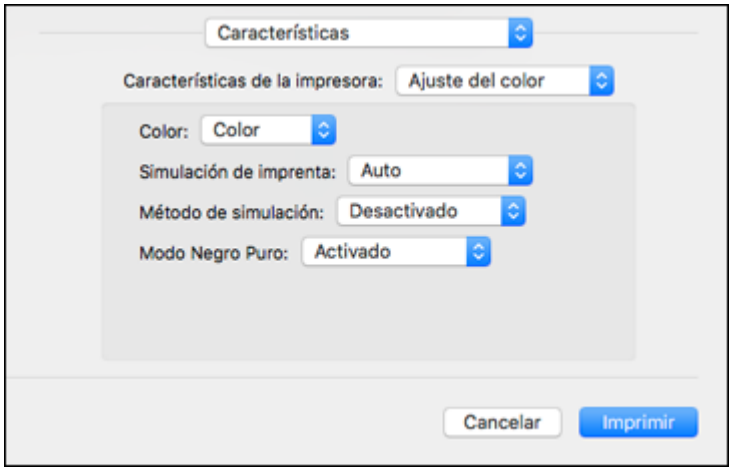

14. Seleccione una opción de **Color**:
    - Para imprimir un documento o una foto a color, seleccione el ajuste **Color**.
    - Para imprimir texto y gráficos en negro solamente, seleccione el ajuste **Negro**.
15. Seleccione cualquiera de las opciones de impresión disponibles.

Tema principal: Cómo imprimir con el software de impresión PostScript (PS3) - OS X

Tareas relacionadas

Cómo seleccionar los ajustes de configuración de página - Software de impresión PostScript - OS X
Cómo seleccionar opciones de composición de impresión - Software de impresión PostScript - OS X
Cómo imprimir su documento o foto - Software de impresión PostScript - OS X

Cómo seleccionar los ajustes de configuración de página - Software de impresión PostScript - OS X

Dependiendo de su aplicación, es posible que pueda seleccionar los ajustes de tamaño de papel y orientación en la ventana de impresión.

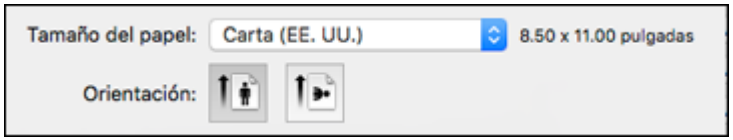

Nota: Si no ve estos ajustes en la ventana de impresión, búsquelos en su aplicación antes de imprimir. Es posible que pueda accederlos si selecciona **Ajustar página** en el menú Archivo.

1. Seleccione el tamaño del papel que tiene cargado como el ajuste **Tamaño del papel**. También puede seleccionar un ajuste personalizado para crear un tamaño de papel personalizado.
2. Seleccione la orientación de su documento o foto, tal como se muestra en la ventana de impresión.

Nota: Para reducir o ampliar el tamaño de la imagen impresa, seleccione **Gestión del papel** en el menú desplegable y seleccione una opción de escala.

Tema principal: Cómo imprimir con el software de impresión PostScript (PS3) - OS X

Tareas relacionadas

Cómo seleccionar los ajustes básicos de impresión - Software de impresión PostScript - OS X

Cómo seleccionar opciones de composición de impresión - Software de impresión PostScript - OS X

Puede seleccionar una variedad de opciones de composición para su documento o foto seleccionando **Disposición** en el menú desplegable de la ventana de impresión.

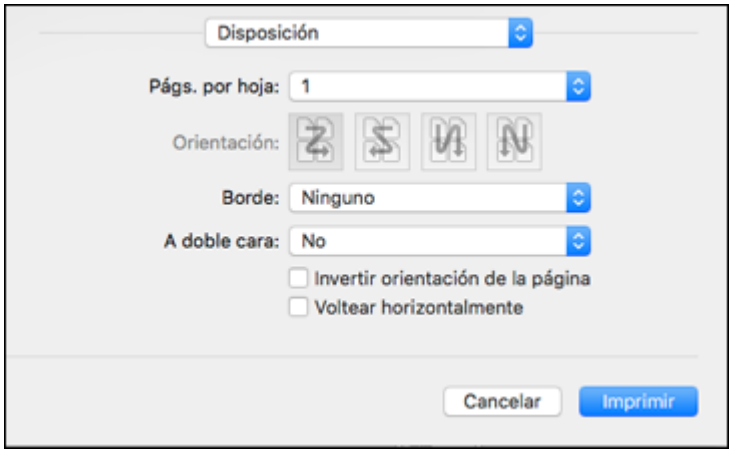

- Para imprimir múltiples páginas en una hoja de papel, seleccione el número de páginas en el menú desplegable **Págs. por hoja**. Para determinar el orden de impresión de las páginas, seleccione un ajuste **Orientación**.
- Para imprimir bordes alrededor de cada página en la hoja, seleccione un ajuste de líneas en el menú desplegable **Borde**.
- Para imprimir en ambos lados del papel, seleccione uno de los ajustes **A doble cara**.
- Para invertir o voltear la imagen impresa, seleccione los ajustes **Invertir orientación de la página** o **Voltear horizontalmente**.

Tema principal: Cómo imprimir con el software de impresión PostScript (PS3) - OS X

Cómo cambiar el tamaño de imágenes impresas - Software de impresión PostScript - OS X

Puede ajustar el tamaño de la imagen a medida que la imprime seleccionando **Administración del papel** en el menú desplegable en la ventana Imprimir.

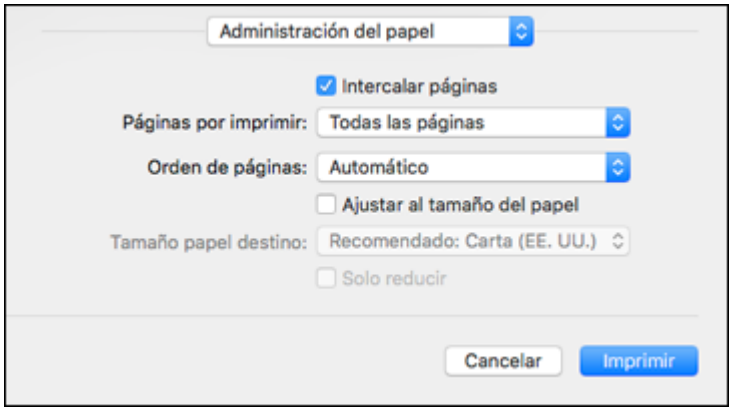

- Para imprimir sólo las páginas seleccionadas en un documento de múltiples páginas, seleccione una opción en el menú desplegable **Páginas por imprimir**.
- Para ajustar el orden en que las páginas se imprimen, seleccione una opción en el menú desplegable **Orden de páginas**.
- Para cambiar el tamaño de la imagen para que se ajuste a un tamaño de papel específico, seleccione la casilla de verificación **Ajustar al tamaño del papel** y seleccione un tamaño de papel en el menú desplegable **Tamaño papel destino**.

Tema principal: Cómo imprimir con el software de impresión PostScript (PS3) - OS X

Cómo gestionar los colores - Software de impresión PostScript - OS X

Puede configurar los ajustes de Ajuste de color para afinar los colores en su impresión.

1. Seleccione **Ajuste de color** en el menú desplegable en la ventana de impresión.

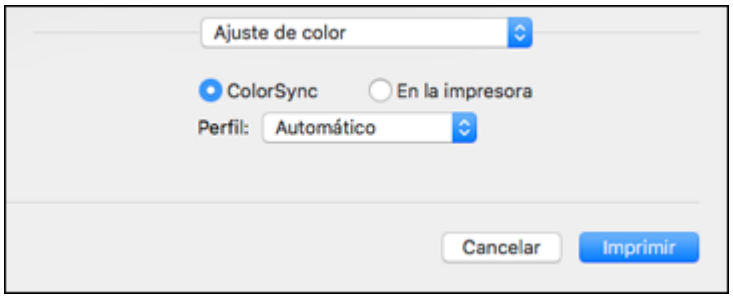

2. Realice una de las siguientes acciones:
   - Para imprimir utilizando los perfiles de color estándar del producto y del papel para ayudar a igualar los colores de la imagen, seleccione **ColorSync**. Seleccione una de las opciones **Perfil** disponibles para cambiar el perfil de color activo.
   - Para utilizar la gestión de color predeterminada del producto, seleccione **En la impresora**.

Tema principal: Cómo imprimir con el software de impresión PostScript (PS3) - OS X

Cómo imprimir su documento o foto - Software de impresión PostScript - OS X

Una vez que haya seleccionado los ajustes de impresión, está listo para imprimir.

Haga clic en **Imprimir** en la parte inferior de la ventana de impresión.

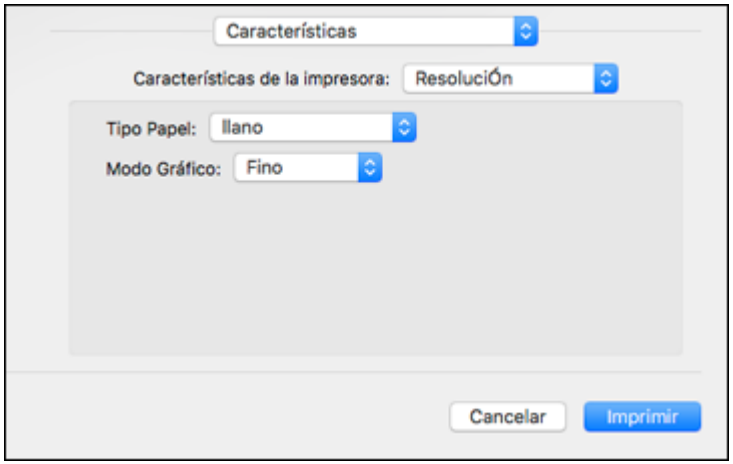

Cómo revisar el estado de impresión - Software de impresión PostScript - OS X

Tema principal: Cómo imprimir con el software de impresión PostScript (PS3) - OS X

Cómo revisar el estado de impresión - Software de impresión PostScript - OS X

Durante la impresión, puede ver el progreso del trabajo de impresión, controlar la impresión y verificar el estado de la tinta.

1. Haga clic en el icono de la impresora cuando aparezca en el Dock.

   Verá la ventana del estado de impresión:

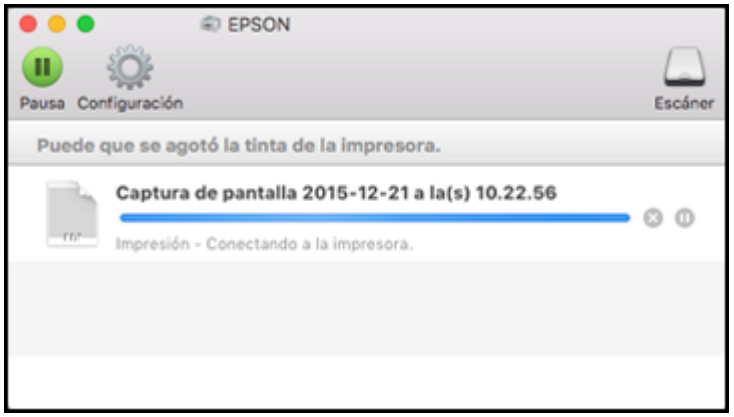

2. Seleccione las siguientes opciones según sea necesario para su versión de OS X:

   - Para cancelar la impresión, haga clic en el trabajo de impresión y haga clic en o en **Borrar**.
   - Para detener un trabajo de impresión, haga clic en el trabajo de impresión y haga clic en o en **Detener**. Para reanudar un trabajo de impresión, haga clic en el trabajo de impresión en pausa y haga clic en o en **Reanudar**.
   - Para detener la impresión de todos los trabajos de impresión en la cola, haga clic en **Pausa** o en **Poner en pausa la impresora**.
   - Para mostrar otra información de la impresora, haga clic en **Configuración** o en **Niveles de recambios**.

Tema principal: Cómo imprimir su documento o foto - Software de impresión PostScript - OS X

Cómo cancelar la impresión utilizando un botón del producto

Si necesita cancelar la impresión, pulse el botón **Cancelar** del producto.

Tema principal: Cómo imprimir desde una computadora

Cómo escanear

Puede escanear documentos o fotografías originales y guardarlos como archivos digitales.

Cómo iniciar un escaneo
Cómo seleccionar los ajustes de Epson Scan
Cómo escanear con OS X utilizando Captura de Imagen
Cómo escanear proyectos especiales
Cómo introducir su nombre de usuario y contraseña para escanear - Windows

Cómo iniciar un escaneo

Después de colocar sus documentos o fotos en el producto para escanearlos, utilice uno de los siguientes métodos para escanear.

Cómo escanear utilizando el panel de control del producto
Cómo iniciar un escaneo con Document Capture Pro o Document Capture
Cómo escanear utilizando el icono Epson Scan
Cómo escanear desde un programa de escaneo

Tema principal: Cómo escanear

Temas relacionados

Cómo colocar originales en el producto

Cómo escanear utilizando el panel de control del producto

Puede escanear una imagen y guardarla en un dispositivo de memoria o en su computadora utilizando los botones del panel de control del producto.

1. Asegúrese de haber instalado el software del producto y de haber conectado el producto a la computadora o a la red.

   Nota: Reinicie su computadora después de instalar el software del producto para poder escanear utilizando el panel de control. También confirme que su firewall o software de seguridad no esté bloqueando el programa Event Manager.

2. Coloque el original en el producto para escanearlo.

   Nota: Para escanear un documento a doble cara, colóquelo en el alimentador automático de documentos y seleccione el ajuste **a doble cara**.

3. Pulse el botón de inicio, si es necesario.
4. Seleccione **Digitalizar**.

   Verá una pantalla como esta:

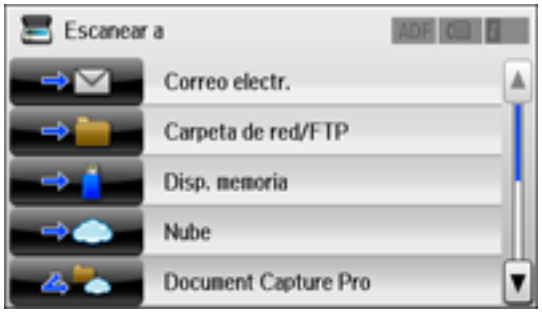

5. Seleccione una de las siguientes opciones de **Escanear a**:
   - **Correo electr.** le permite enviar archivos escaneados a través de un servidor de correo electrónico preconfigurado.
   - **Carpeta de red/FTP** guarda su archivo escaneado en una carpeta especificada en una red.
   - **Disp. memoria** guarda el archivo escaneado en un dispositivo de memoria o USB y le permite seleccionar el formato de archivo, la calidad y otros ajustes.
   - **Nube** envía los archivos escaneados a un destino que ha registrado con Epson Connect.
   - **Document Capture Pro** le permite escanear a través de una red utilizando los ajustes de trabajo guardados en Document Capture Pro o Document Capture.

     Nota: No puede utilizar esta opción para escanear una imagen con Document Capture o Document Capture Pro cuando su producto está conectado al puerto USB de su computadora.

   - **PC (WSD)** le permite controlar el escaneo en red en Windows 8.x, Windows 7 o Windows Vista (solo disponible en inglés). Para utilizar esta función, primero debe configurar la función WSD (servicios Web para dispositivos) en la computadora.
6. Seleccione **Ajuste** para guardar sus ajustes de escaneo.

   Nota: Los ajustes pueden ser bloqueados por un administrador. Si no puede cambiar o acceder a este ajuste, póngase en contacto con su administrador para obtener asistencia.

7. Realice cualquiera de las siguientes acciones, según sea necesario:
   - Seleccione la dirección de correo electrónico, la ubicación, el destino o la computadora, según sea necesario.
   - Seleccione **Contactos** para elegir una dirección de correo electrónico o una carpeta de red.
   - Seleccione **Formato** para elegir el formato del archivo.
   - Seleccione **Configuración** para mostrar opciones de escaneo adicionales.

Cómo escanear y enviar el archivo por correo electrónico
Cómo escanear a una carpeta de red o servidor FTP
Opciones de escaneo del panel de control
Cómo crear contactos para el escaneo
Cómo añadir y asignar trabajos de escaneo

Tema principal: Cómo iniciar un escaneo

Tareas relacionadas

Cómo utilizar Epson Scan to Cloud
Cómo utilizar ajustes predefinidos
Cómo introducir caracteres en la pantalla LCD

Temas relacionados

Cómo colocar originales en el producto

Cómo escanear y enviar el archivo por correo electrónico

Puede escanear una imagen e enviar el archivo escaneado por correo electrónico utilizando el panel de control del producto. Necesita tener un servidor de correo electrónico preconfigurado antes de que pueda escanear y enviar su archivo por correo electrónico. Puede introducir la dirección de correo electrónico directamente en el panel de control del producto o seleccionar una dirección de la lista **Contactos**. Asegure que la fecha y la hora estén configuradas correctamente para que los sellos de tiempo en sus correos electrónicos sean exactos.

Nota: También puede utilizar la función Escanear a Document Capture Pro para escaner y enviar el archivo escaneado por correo electrónico.

1. Coloque el original en el producto para escanearlo.

   Nota: Para escanear un documento a doble cara, colóquelo en el alimentador automático de documentos y seleccione el ajuste **a doble cara**.

2. Pulse el botón de inicio, si es necesario.
3. Seleccione **Digitalizar**.

   Verá una pantalla como esta:

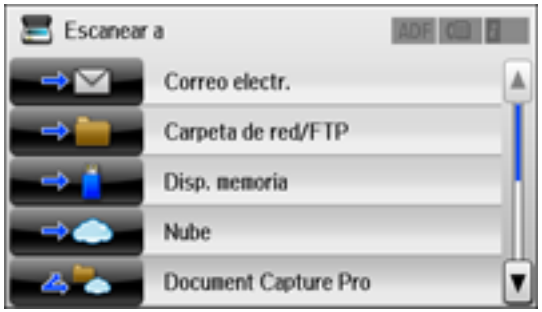

4. Seleccione **Correo electr**.

   Verá una pantalla como esta:

5. Realice una de las siguientes acciones:
   - Seleccione **Contactos** y elija una dirección de correo electrónico.
   - Seleccione **Intro. dir. correo elec.**, luego seleccione **Intro. dir. correo elec.** otra vez para mostrar el teclado. Utilice el teclado para introducir la dirección del destinatario y pulse .
6. Seleccione **Formato** para elegir el formato del archivo para su escaneo.

7. Seleccione **Menú** y seleccione **Configuración de correo electrónico**. Cambie el **Asunto** y el **Prefijo nombre de archivo**, si es necesario, luego pulse el botón ↩ de volver para volver a la pantalla Correo electr.
8. Seleccione **Ajuste** para guardar sus ajustes de escaneo.

   Nota: Los ajustes pueden ser bloqueados por un administrador. Si no puede cambiar o acceder a este ajuste, póngase en contacto con su administrador para obtener asistencia.

9. Pulse uno de los botones ◇.

   Su producto escanea su original y envía el archivo escaneado por correo electrónico.

Tema principal: Cómo escanear utilizando el panel de control del producto

Tareas relacionadas

Cómo introducir caracteres en la pantalla LCD

Cómo configurar los ajustes del servidor de correo electrónico

Cómo seleccionar la hora y la fecha

Temas relacionados

Cómo colocar originales en el producto

Cómo escanear a una carpeta de red o servidor FTP

Puede escanear una imagen y guardarla en una carpeta de red utilizando el panel de control del producto. Puede introducir la ruta de la carpeta directamente en el panel de control del producto o seleccionar una carpeta de la lista **Contactos**.

Nota: Asegure que la hora y la fecha estén configuradas correctamente antes de utilizar esta función.

1. Coloque el original en el producto para escanearlo.

   Nota: Para escanear un documento a doble cara, colóquelo en el alimentador automático de documentos y seleccione el ajuste **a doble cara**.

2. Pulse el botón ⌂ de inicio, si es necesario.
3. Seleccione **Escanear a**.

Verá una pantalla como esta:

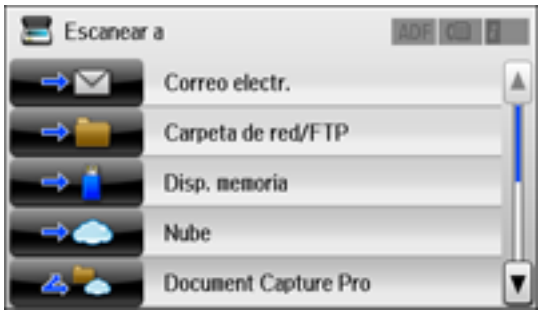

4. Seleccione **Carpeta de red/FTP**.

   Verá una pantalla como esta:

5. Realice una de las siguientes acciones:
   - Seleccione **Contactos** y elija una ubicación guardada.
   - Seleccione **Introduzca ubicación**, luego seleccione el **Modo de comunicación**, la **Ubicación** y otros ajustes.

     Nota: Introduzca el nombre de la ruta de la carpeta para el ajuste Ubicación en uno de los siguientes formatos según el ajuste Modo de comunicación que seleccionó:

     - **SMB**: \\nombre del servidor\carpeta

- **FTP**: ftp://nombre del servidor/nombre de la carpeta

6. Seleccione **Formato** para elegir el formato del archivo para su escaneo.
7. Seleccione **Menú** y seleccione **Config de archivo**. Cambie el **Prefijo nombre de archivo**, si es necesario, luego pulse el botón ↩ de volver para volver a la pantalla **Carpeta/FTP**.
8. Seleccione **Ajuste** para guardar sus ajustes de escaneo.

   Nota: Los ajustes pueden ser bloqueados por un administrador. Si no puede cambiar o acceder a este ajuste, póngase en contacto con su administrador para obtener asistencia.

9. Pulse uno de los botones ◇.

   El producto escanea su original y lo guarda en la ubicación seleccionada.

Tema principal: Cómo escanear utilizando el panel de control del producto

Referencias relacionadas

Opciones de escaneo del panel de control

Tareas relacionadas

Cómo introducir caracteres en la pantalla LCD

Cómo seleccionar la hora y la fecha

Cómo crear contactos para el escaneo

Temas relacionados

Cómo colocar originales en el producto

Opciones de escaneo del panel de control

Seleccione las opciones que desea utilizar para escanear.

Nota: Es posible que no todas las opciones o ajustes estén disponibles, dependiendo de la opción **Escanear a** seleccionada.

Ajuste de Escanear a	Opciones disponibles	Descripción
Asunto	—	Le permite introducir el asunto de su correo electrónico.
Prefijo nombre de archivo	—	Le permite introducir un prefijo del nombre de archivo para su archivo escaneado.

Ajuste de Escanear a	Opciones disponibles	Descripción
Ubicación	**Modo de comunicación**	Le permite seleccionar **Carpeta de red (SMB)** o **FTP**.
	Ubicación	Le permite introducir la ruta de la carpeta en la que guardó los imágenes escaneados.
	Nombre de usuario	Le permite introducir un nombre de usuario para la ruta de la carpeta seleccionada.
	Contraseña	Le permite introducir una contraseña para la ruta de la carpeta seleccionada.
	Modo de conexión	Le permite seleccionar el modo de conexión.
	Número puerto	Le permite introducir un número de puerto.
Formato	**JPEG**	Seleccione esta opción para fotos.
	PDF	Seleccione esta opción para documentos.
	TIFF (una p)	Seleccione esta opción para archivos escaneados que puede imprimir desde un dispositivo. Documentos TIFF de múltiples páginas se escanean en blanco y negro.
	TIFF (var. p)	
Resolución	**200 ppp**	Seleccione esta opción para documentos.
	300 ppp	Seleccione esta opción para fotos.
	600 ppp	Seleccione esta opción para la calidad de impresión más alta.
Área digital	**Carta**	Seleccione el tamaño de página de los documentos.
	A4	
	Legal	
	Media carta	
	Ejecutivo	
	Recort autom.	Seleccione esta opción para fotos con bordes oscuros.
	Área máxima	Seleccione esta opción para la mayoría de fotos.

Ajuste de Escanear a	Opciones disponibles	Descripción
a doble cara	**Desactivado**	Le permite escanear los originales a doble cara desde el alimentador automático de documentos. Si selecciona **Activado**, también puede seleccionar la **Dirección de encuad**.
	Activado	
Tipo doc.	**Texto**	Especifica el tipo de original que va a escanear.
	Texto e imag.	
	Foto	
Densidad	**–4** a **+4**	Ajusta la claridad u oscuridad de las imágenes escaneadas.
Orient. doc.	**Vertical**	Especifica la orientación de los documentos PDF.
	Paisaje	
Ratio compres.	**Alto**	Seleccione **Alto** para un tamaño de archivo más pequeño o **Bajo** para la mejor calidad.
	Medio	
	Bajo	
Configuración PDF	**Contraseña doc. abierto**	Le permite configurar una contraseña para abrir el documento.
	Contraseña permisos	Le permite configurar una contraseña para imprimir o editar el documento.
Ta máx arch ad	Varios tamaños	Le permite seleccionar el tamaño máximo del archivo que se puede adjuntar a un correo electrónico.

Nota: Cuando activa los ajustes de la contraseña, puede utilizar el teclado de la pantalla LCD para configurar la contraseña.

Tema principal: Cómo escanear utilizando el panel de control del producto

Cómo crear contactos para el escaneo

Puede crear una lista de contactos para escanear a un correo electrónico o a ubicaciones para escanear a una carpeta de red o FTP.

Nota: Los contactos pueden ser bloqueados por un administrador. Si no puede cambiar o acceder a los contactos, póngase en contacto con su administrador para obtener asistencia. Puede crear hasta 200 entradas combinadas de contactos y grupos de contactos (incluyendo contactos de fax).

1. Pulse el botón de inicio, si es necesario.
2. Seleccione **Contactos**. Introduzca la contraseña de administrador, si es necesario.
3. Seleccione **Menú**.

   Verá una pantalla como esta:

   Nota: Puede imprimir su lista de contactos y grupos, si es necesario.

4. Seleccione **Añadir entrada**.

   Verá una pantalla como esta:

5. Realice una de las siguientes acciones:
   - Para crear un contacto para escanear a correo electrónico, seleccione **Dig. correo electrónico**.
   - Para crear una ubicación para escanear a una carpeta de red o FTP, seleccione **Digitaliz. a car. red/FTP**.
6. Seleccione el número que desea utilizar para el contacto que va a añadir.
7. Seleccione el campo **Nombre**, utilice el teclado que aparece en la pantalla para introducir el nombre del contacto (hasta 30 caracteres) y pulse .
8. Seleccione el campo **Palabra índice**, utilice el teclado que aparece en la pantalla para introducir una palabra que puede usar para buscar una entrada (hasta 30 caracteres) y pulse . (Este campo es opcional).
9. Realice una de las siguientes acciones:
   - Para un contacto de correo electrónico, seleccione el campo **Dirección de correo electrónico**, utilice el teclado que aparece en la pantalla para introducir la dirección y pulse .
   - Para una ubicación de carpeta de red o FTP, seleccione el campo **Modo de comunicación** y seleccione **Carpeta de red (SMB)** o **FTP**. Luego, seleccione el campo **Ubicación**, utilice el teclado que aparece en la pantalla para introducir la ubicación y pulse . Introduzca otra información, si es necesario.
10. Seleccione **Guardar**.

Nota: Si necesita editar o borrar los contactos de escaneo, los procedimientos son los mismos que para los contactos de fax.

Tema principal: Cómo escanear utilizando el panel de control del producto

Tareas relacionadas

Cómo introducir caracteres en la pantalla LCD

Cómo editar o borrar un contacto

Temas relacionados

Cómo configurar los contactos utilizando el panel de control del producto

Cómo añadir y asignar trabajos de escaneo

Puede ver, cambiar o añadir los ajustes de escaneo predeterminados disponibles cuando escanea utilizando la opción Document Capture Pro en el panel de control del producto. Puede hacer esto

accediendo a los trabajos de escaneo en el programa Document Capture Pro (Windows) o Document Capture (OS X).

1. Inicie Document Capture Pro o Document Capture en una computadora conectada al producto.
2. Haga clic en el icono Gestionar trabajo en la barra de tareas ubicada en la parte superior de la ventana.

   Verá una ventana que muestra la lista de trabajos de escaneo actual.
3. Si desea añadir un trabajo de escaneo, haga clic en **Añadir** o en el icono **+**, introduzca un nombre para el trabajo nuevo, seleccione los ajustes según sea necesario y haga clic en **Aceptar**.

   Ahora puede utilizar el trabajo de escaneo nuevo cuando escanea con Document Capture Pro o Document Capture.

   Nota: Consulte la información de Ayuda en Document Capture Pro o en Document Capture para obtener detalles.
4. Si desea asignar trabajos de escaneo a la lista de selección en el panel de control del producto, realice una de las siguientes acciones:
   - **Windows**: Haga clic en **Ajustes de eventos**.
   - **OS X**: Haga clic en el icono en la parte inferior de la ventana, luego haga clic en **Ajustes de eventos**.

5. Seleccione los trabajos que desea asignar a cualquiera de los menús desplegables.

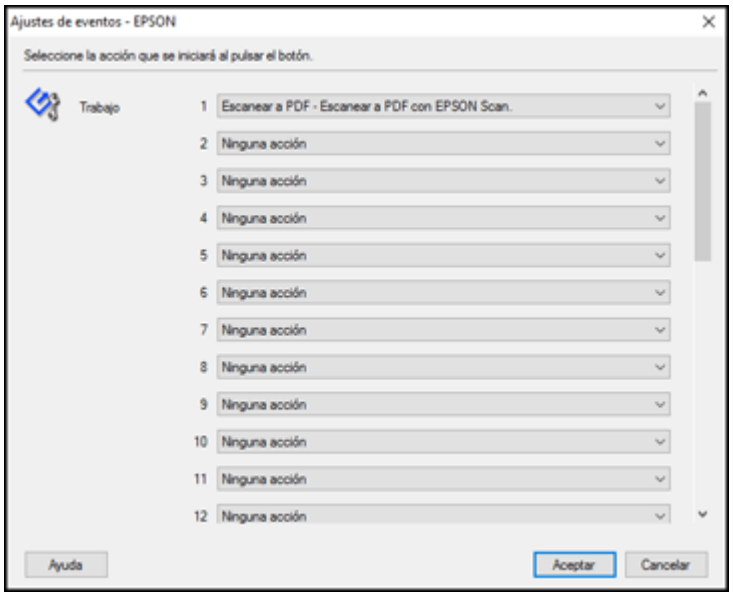

Ahora puede utilizar los trabajos de escaneo añadidos cuando escanea utilizando el panel de control del producto.

6. Haga clic en **Aceptar**, luego haga clic en **Aceptar** otra vez.

Tema principal: Cómo escanear utilizando el panel de control del producto

Cómo iniciar un escaneo con Document Capture Pro o Document Capture

Cuando escanea con Document Capture Pro (Windows) o Document Capture (OS X), el programa automáticamente guarda el archivo escaneado en la carpeta especificada en su computadora. Puede seleccionar ajustes, previsualizar la imagen y cambiar los ajustes del archivo escaneado, según sea necesario.

1. Realice una de las siguientes acciones para iniciar Document Capture Pro o Document Capture:
   - **Windows 8.x**: Navegue a la pantalla **Aplicaciones** y seleccione **Document Capture Pro**.
   - **Windows (otras versiones)**: Haga clic en o en **Inicio**, luego seleccione **Todos los programas** o **Programas**. Seleccione **EPSON Software**, luego seleccione **Document Capture Pro**.

- **OS X**: Abra la carpeta **Aplicaciones**, seleccione la carpeta **Epson Software** y seleccione **Document Capture**. Seleccione su producto y haga clic en **Aceptar**, si es necesario.

Verá una ventana como esta:

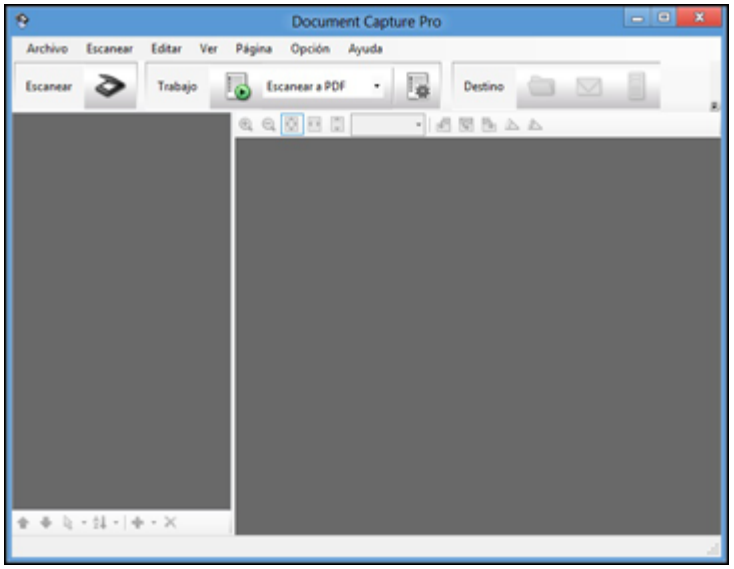

2. Haga clic en el icono Escanear.

Verá una ventana como esta:

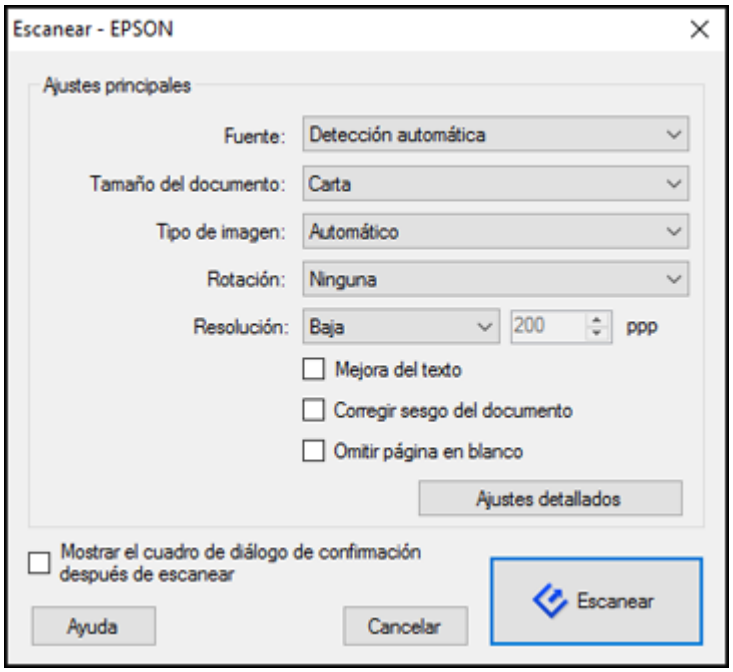

3. Si desea utilizar un trabajo de escaneo que creó, selecciónelo de la Lista de trabajos en la ventana Document Capture Pro o Document Capture, haga clic en el botón Iniciar trabajo e ignore el resto de los siguientes pasos.
4. Seleccione los ajustes de escaneo que desea utilizar.

   Nota: Consulte la información de Ayuda en Document Capture Pro o en Document Capture para obtener detalles.

5. Si desea seleccionar ajustes de escaneo detallados, haga lo siguiente:
   - **Windows**: Haga clic en **Ajustes detallados**. Seleccione los ajustes de escaneo que desea utilizar y haga clic en **Aceptar**.
   - **OS X**: Si instaló Epson Scan, cierre la ventana de los ajustes de escaneo, abra el menú **Escanear** en la parte superior de la pantalla y seleccione **Muestra la pantalla de configuración**

de EPSON Scan. Haga clic en el icono Escanear. Seleccione los ajustes de escaneo que desea utilizar y haga clic en **Aceptar**.

6. Haga clic en **Escanear**.

   Verá una vista previa del archivo escaneado en la ventana Document Capture Pro o Document Capture.

7. Revise las imágenes escaneadas y edítelas, según sea necesario.
8. Haga clic en uno de los iconos de Destino para elegir dónde desea guardar el archivo escaneado.

   Nota: Es posible que necesite hacer clic en la flecha al lado de los iconos para poder verlos todos. Los iconos disponibles varían según la versión de software que esté utilizando.

9. Seleccione los ajustes según sea necesario, luego haga clic en **Aceptar**, en **Enviar** o en **Imprimir** para guardar el archivo escaneado.

Tema principal: Cómo iniciar un escaneo

Temas relacionados

Cómo colocar originales en el producto

Cómo escanear utilizando el icono Epson Scan

Puede iniciar el programa Epson Scan para seleccionar los ajustes de escaneo, escanear y guardar la imagen escaneada como un archivo.

- **Windows 8.x**: Navegue a la pantalla **Aplicaciones** y seleccione **EPSON Scan** debajo de **EPSON** o **EPSON Software**.
- **Windows (otras versiones)**: Haga clic en o en **Inicio**, luego seleccione **Todos los programas** o **Programas**. Seleccione **EPSON** o **EPSON Software** y haga clic en **EPSON Scan**.
- **OS X**: Abra la carpeta **Aplicaciones**, luego abra la carpeta **Epson Software** y haga doble clic en el icono **EPSON Scan**.

  Nota: En OS X 10.11, si ve un mensaje preguntándole si desea usar TWAIN para escanear con su producto, seleccione **Sí** para escanear con Epson Scan.

Verá una ventana de Epson Scan como esta:

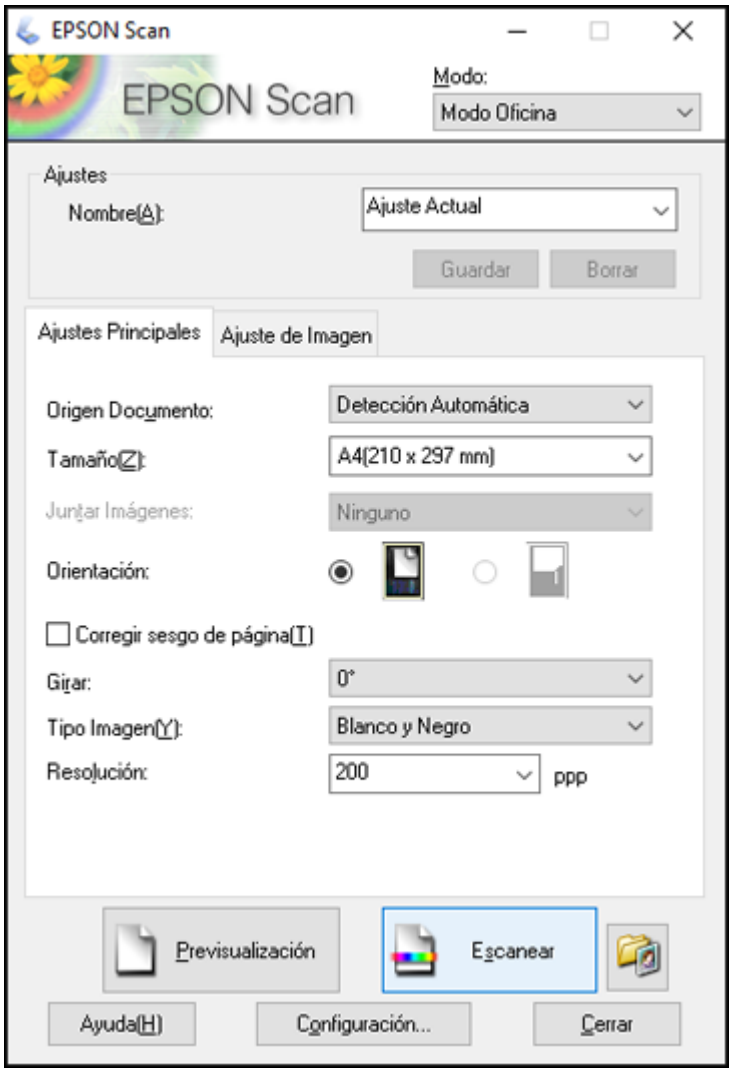

Tema principal: Cómo iniciar un escaneo

Tareas relacionadas

Cómo escanear con OS X utilizando Captura de Imagen

Cómo introducir su nombre de usuario y contraseña para escanear - Windows

Temas relacionados

Cómo colocar originales en el producto

Cómo escanear desde un programa de escaneo

Puede iniciar Epson Scan desde un programa de escaneo para seleccionar los ajustes de escaneo, escanear y luego abrir la imagen escaneada en el programa.

Nota: En OS X 10.11, si ve un mensaje preguntándole si desea usar TWAIN para escanear con su producto, seleccione **Sí** para escanear con Epson Scan.

1. Abra el programa de escaneo que desea utilizar y seleccione la opción para escanear. (Consulte la utilidad de ayuda del programa de escaneo para obtener instrucciones).
2. Seleccione su producto.

   Nota: En algunos programas, es posible que primero tenga que seleccionar su producto como la "fuente". Si ve la opción **Seleccionar fuente**, elíjala y seleccione su producto. En Windows, no seleccione una opción **WIA** para su producto; no funcionará correctamente.

Verá una ventana de Epson Scan como esta:

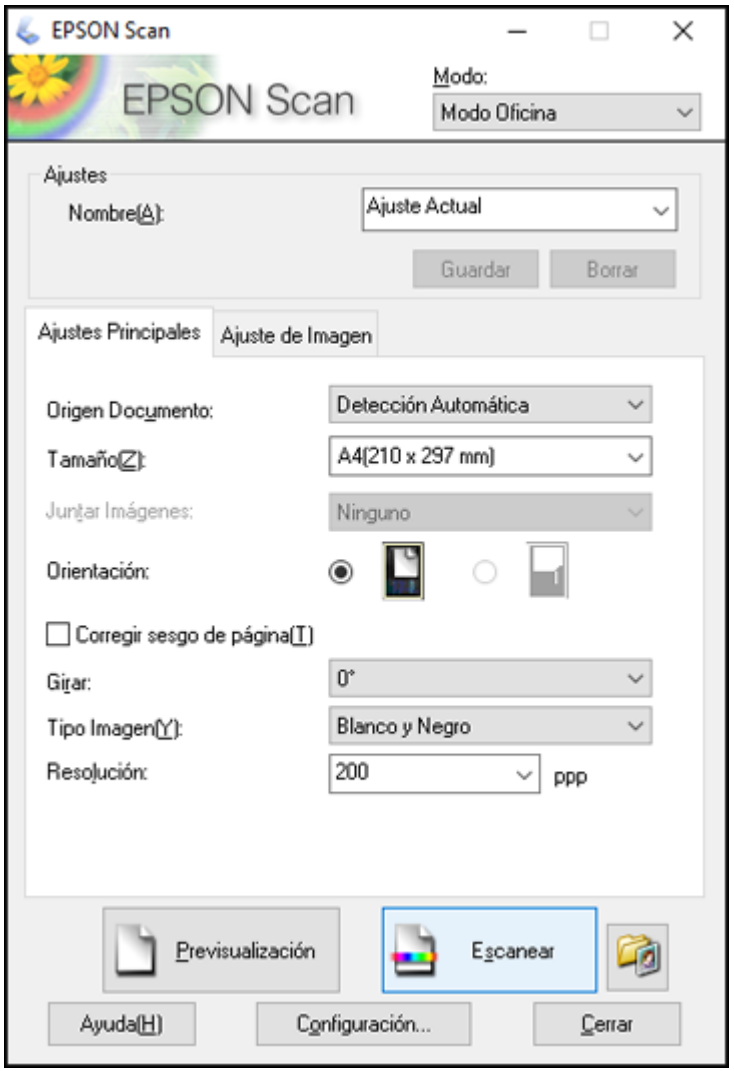

Nota: Es posible que Epson Scan se inicie en un modo diferente cuando lo acceda por primera vez.

Tema principal: Cómo iniciar un escaneo

Tareas relacionadas

Cómo introducir su nombre de usuario y contraseña para escanear - Windows

Temas relacionados

Cómo colocar originales en el producto

Cómo seleccionar los ajustes de Epson Scan

Después de iniciar Epson Scan, puede seleccionar los ajustes en diferentes modos para personalizar el escaneo.

Modos de escaneo

Cómo seleccionar el modo de escaneo

Cómo escanear en Modo Oficina

Cómo escanear en Modo Profesional

Tipos de previsualización de imágenes

Directrices para determinar la resolución de escaneo

Cómo seleccionar los ajustes del archivo de escaneo

Tema principal: Cómo escanear

Modos de escaneo

Epson Scan proporciona varios modos de escaneo con diferentes niveles de control sobre los ajustes.

Modo Oficina

Puede escanear documentos de texto rápidamente y ajustarlos en una pantalla de previsualización. También puede seleccionar varias opciones de ajuste de imagen y previsualizar la imagen escaneada.

Modo Profesional

Puede personalizar todos los ajustes disponibles manualmente, además de previsualizar y cambiar el tamaño de la imagen escaneada.

Tema principal: Cómo seleccionar los ajustes de Epson Scan

Cómo seleccionar el modo de escaneo

Seleccione el modo de Epson Scan que desea utilizar en el cuadro Modo ubicado en la esquina superior derecha de la ventana de Epson Scan:

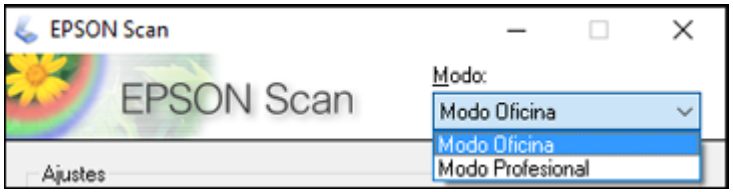

Tema principal: Cómo seleccionar los ajustes de Epson Scan

Cómo escanear en Modo Oficina

Cuando escanea con el Modo Oficina, Epson Scan automáticamente guarda el archivo escaneado en formato PDF en la carpeta Documentos o Mis documentos de su sistema operativo, o lo abre en su programa de escaneo. Puede seleccionar ajustes, previsualizar la imagen y cambiar los ajustes del archivo escaneado, según sea necesario.

1. Inicie Epson Scan y seleccione **Modo Oficina** como el ajuste Modo.

Verá esta ventana:

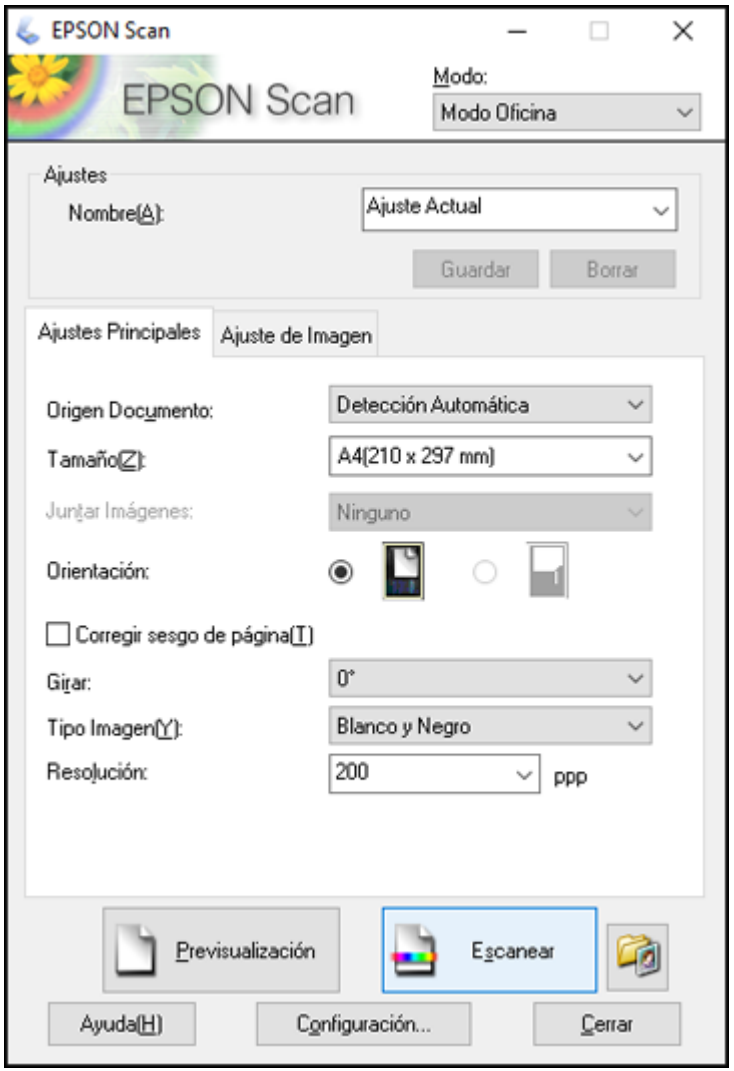

2. Seleccione el ajuste **Origen Documento** que indica dónde colocó el original. Para escanear un documento a doble cara en el alimentador automático de documentos, seleccione **ADF - Doble cara**.

   Nota: Si está utilizando el alimentador automático de documentos, retire los documentos de la superficie para documentos.

3. Seleccione los ajustes **Tamaño** y **Orientación** que correspondan a su original.
4. Para escanear ambos lados de un original a doble cara en una imagen, seleccione un ajuste **Juntar Imágenes**.

   Nota: Para utilizar el ajuste Juntar Imágenes, debe seleccionar **ADF - Doble cara** como el ajuste **Origen Documento**.

5. Para permitir que Epson Scan detecte y corrija cualquier aspecto torcido en el original, seleccione **Corregir sesgo de página**.
6. Para girar su original en el escaneo, seleccione un ajuste **Girar**.
7. Seleccione el ajuste **Tipo Imagen** que corresponda a su original.
8. Seleccione el ajuste **Resolución** que desea utilizar.
9. Haga clic en el botón **Previsualización**.

   Epson Scan genera una vista previa del original y muestra el resultado en otra ventana de previsualización.

10. Si está utilizando el alimentador automático de documentos, vuelva a colocar el original en el alimentador automático de documentos.
11. Si desea, seleccione el área de la imagen de previsualización que desea escanear (el área de escaneo).

    Nota: No puede seleccionar un área de escaneo si seleccionó **ADF - Doble cara** como el ajuste **Origen Documento**.

12. Haga clic en la ficha **Ajuste de Imagen** y seleccione cualquiera de las opciones de ajuste de imagen que desea utilizar. Antes de seleccionar los ajustes, haga clic en la imagen o en el área de escaneo de la ventana de previsualización.
13. Haga clic en **Escanear**.

    Verá la ventana Ajustes de Guardar Archivo.

14. Cambie cualquiera de los ajustes necesarios para guardar el archivo y haga clic en **Aceptar**.

Epson Scan escanea el original y guarda el archivo en la carpeta seleccionada o lo abre en su programa de escaneo. Si el archivo se guardó directamente en la computadora, verá el archivo en el Explorador de Windows o en el Finder de OS X, desde donde podrá ver e imprimir la imagen, si desea.

Ajustes disponibles de Origen Documento - Modo Oficina

Cómo seleccionar un área de escaneo - Modo Oficina

Ajustes de imagen disponibles - Modo Oficina

Tema principal: Cómo seleccionar los ajustes de Epson Scan

Conceptos relacionados

Tipos de previsualización de imágenes

Directrices para determinar la resolución de escaneo

Tareas relacionadas

Cómo escanear en Modo Profesional

Cómo seleccionar los ajustes del archivo de escaneo

Ajustes disponibles de Origen Documento - Modo Oficina

Puede seleccionar estas opciones de Origen Documento en el Modo Oficina de Epson Scan.

Cristal del escáner
Selecciona el cristal del escáner como el lugar donde los originales se colocan en su producto para escanear.

ADF - Una cara
Selecciona el alimentador automático de documentos como el lugar donde los originales se colocan en su producto para escanear un documento de una cara.

ADF - Doble cara
Selecciona el alimentador automático de documentos como el lugar donde los originales se colocan en su producto para escanear un documento a doble cara.

Detección Automática
Automáticamente detecta cuando los originales se colocan en su producto para escanear.

Tema principal: Cómo escanear en Modo Oficina

Cómo seleccionar un área de escaneo - Modo Oficina

Puede seleccionar un área específica de la imagen de previsualización para incluir en la imagen escaneada. Puede seleccionar toda o parte de la imagen. Incluso puede seleccionar varias áreas de escaneo para crear múltiples imágenes escaneadas de las diferentes áreas.

También puede utilizar el área de escaneo para seleccionar opciones específicas de Ajustes de Imagen para una imagen escaneada. Asegúrese de hacer clic dentro del área de escaneo antes de seleccionar los ajustes.

1. En la ventana de previsualización, haga clic en el icono de localización automática para crear un marco (línea punteada) en la imagen de previsualización.

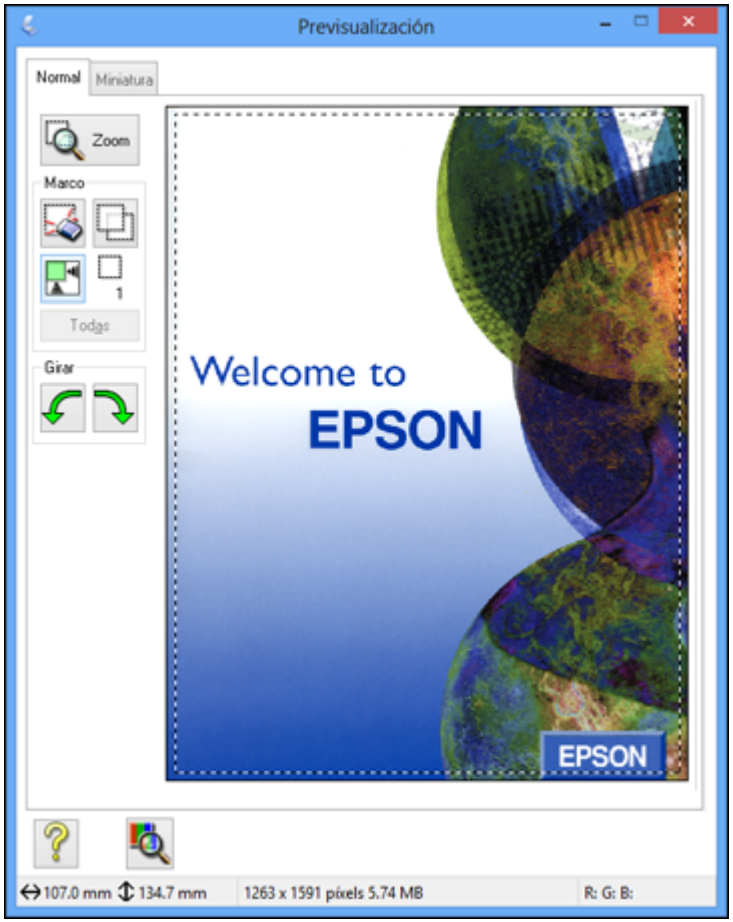

2. Haga lo siguiente, según sea necesario, para manipular el área de escaneo seleccionada:
   - Si el marco es correcto, continúe con el siguiente paso.

- Para mover el marco, haga clic dentro del área de escaneo y arrastre el marco hasta el lugar deseado.
- Para cambiar el tamaño del área de escaneo, coloque el cursor sobre el borde o la esquina del marco, luego haga clic y arrastre los bordes hasta alcanzar el tamaño deseado. (Mantenga presionada la tecla **Mayús** mientras cambia el tamaño del marco para conservar las proporciones de ancho/altura).
- Para crear marcos adicionales (hasta 50, si está disponible), haga clic en el icono de copiar marco para copiar el marco existente y pegarlo en la imagen de previsualización.

  Nota: Si dibuja varios marcos, asegúrese de hacer clic en el botón **Todas** en la ventana de previsualización antes de escanear. De caso contrario, solamente se escaneará el área dentro del marco que está actualmente seleccionado.

- Para borrar un marco, haga clic en el marco, luego haga clic en el icono de borrar marco.
- Para girar su original en el escaneo, haga clic en uno de los iconos **Girar**.

3. Haga clic dentro de cada área de escaneo y seleccione los ajustes necesarios en la ventana de Epson Scan.

Tema principal: Cómo escanear en Modo Oficina

Conceptos relacionados

Tipos de previsualización de imágenes

Directrices para determinar la resolución de escaneo

Tareas relacionadas

Cómo seleccionar los ajustes del archivo de escaneo

Ajustes de imagen disponibles - Modo Oficina

Puede seleccionar estas opciones de Ajuste de Imagen en el Modo Oficina de Epson Scan. Es posible que no todos los ajustes estén disponibles, dependiendo de los otros ajustes seleccionados.

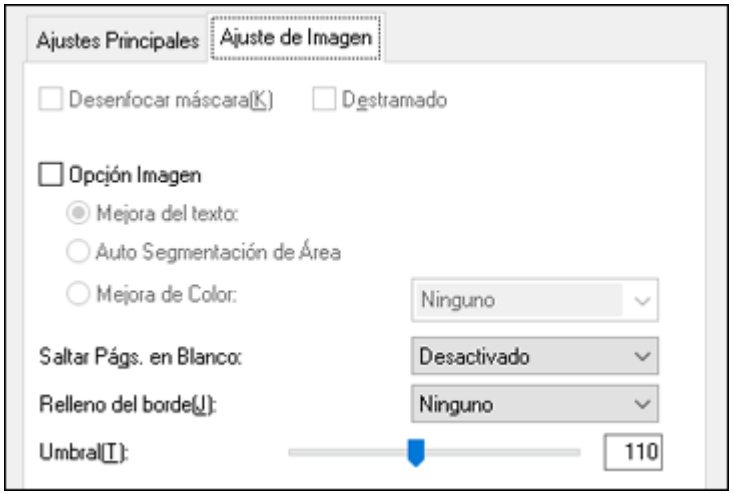

Nota: Seleccione la casilla de verificación **Opción Imagen** para configurar cualquiera de los ajustes que aparecen en gris debajo de la casilla de verificación. Es posible que no todos los ajustes estén disponibles, dependiendo del ajuste Tipo Imagen seleccionado.

Desenfocar máscara
Define los bordes de ciertas zonas de la imagen. Desactive esta opción si desea dejar los bordes más suaves.

Destramado
Elimina el patrón ondulado que puede aparecer en las áreas de la imagen levemente sombreadas, tales como los tonos de piel. Esta opción mejora los resultados al escanear revistas o periódicos. (Los resultados de destramado no aparecen en la imagen de previsualización, solo en la imagen escaneada).

Mejora del texto
Hace más nítidas las letras en documentos de texto.

Auto Segmentación de Área
Separa el texto de los gráficos para hacer las imágenes en escala de grises más claras y el reconocimiento de texto más preciso.

Mejora de Color
Mejora los tonos de rojo, verde o azul en la imagen escaneada.

Saltar Págs. en Blanco
Configura el producto para que no escanee las páginas que no contienen texto o imágenes.

Relleno del borde
Corrige las sombras alrededor de los bordes de la imagen rellenándolas con el color seleccionado.

Brillo
Ajusta la claridad y la oscuridad de la imagen escaneada.

Contraste
Ajusta la diferencia entre las áreas claras y oscuras de toda la imagen escaneada.

Umbral
Ajusta el nivel de delineación de las áreas negras de texto y arte lineal, lo cual mejora el reconocimiento de texto en los programas de reconocimiento óptico de caracteres (OCR, por sus siglas en inglés).

Tema principal: Cómo escanear en Modo Oficina

Cómo escanear en Modo Profesional

Cuando escanea con el Modo Profesional, Epson Scan automáticamente guarda el archivo escaneado en formato PDF en la carpeta Documentos o Mis documentos de su sistema operativo, o lo abre en su programa de escaneo. Puede seleccionar ajustes, previsualizar la imagen y cambiar los ajustes del archivo escaneado, según sea necesario.

1. Inicie Epson Scan y seleccione **Modo Profesional** como el ajuste Modo.

Verá esta ventana:

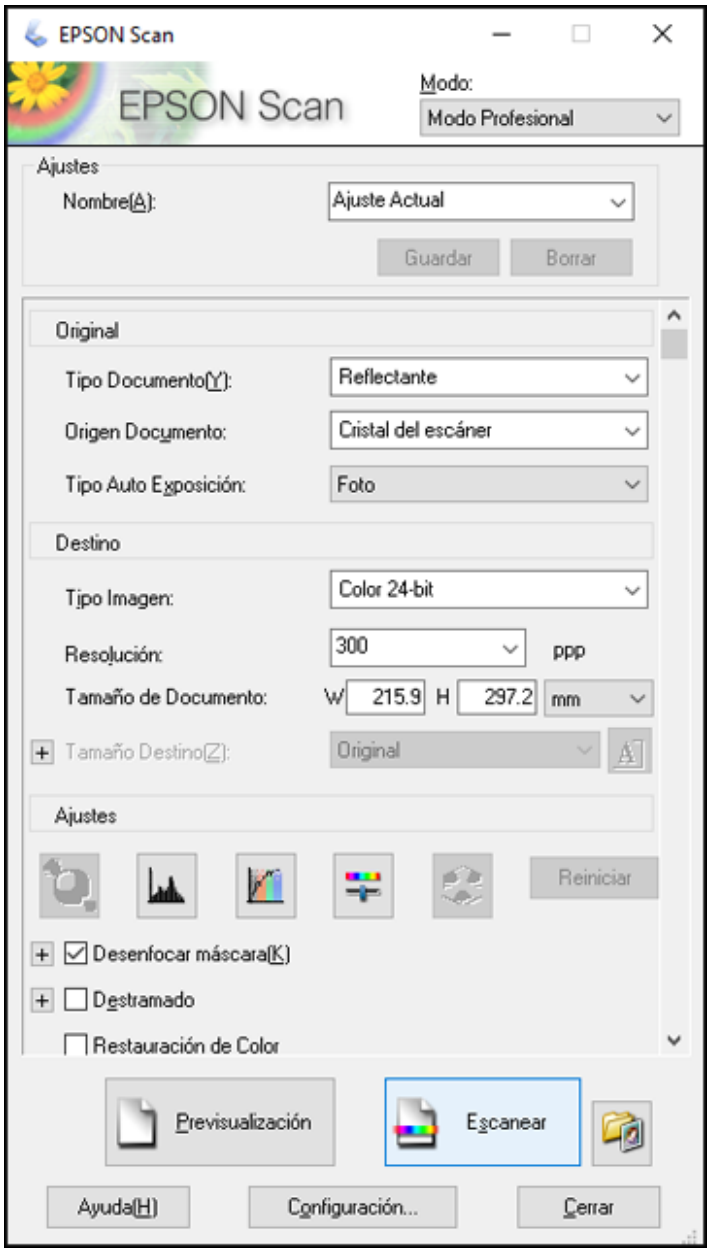

2. Seleccione el ajuste **Tipo Documento** que corresponda a su original, como **Reflectante** para documentos o fotos.
3. Seleccione el ajuste **Origen Documento** que indica dónde colocó el original. Para escanear un documento de doble cara en el alimentador automático de documentos, seleccione **ADF - Doble cara**.

   Nota: Si está utilizando el alimentador automático de documentos, retire los documentos del cristal del escáner.

4. Seleccione el tipo de original específico que va a escanear como el ajuste **Tipo Auto Exposición**: **Documento** o **Foto**.
5. Seleccione los detalles del original y cómo lo quiere escanear como el ajuste **Tipo Imagen**.
6. Seleccione el ajuste **Resolución** que desea utilizar.
7. Haga clic en el botón **Previsualización**.

   Epson Scan genera una vista previa del original y muestra el resultado en otra ventana de previsualización.
8. Si está utilizando el alimentador automático de documentos, vuelva a colocar el original en el alimentador automático de documentos.
9. Si desea, seleccione el área de la imagen de previsualización que desea escanear (el área de escaneo).

   Nota: No puede seleccionar un área de escaneo si seleccionó **ADF - Doble cara** como el ajuste **Origen Documento**.

10. Seleccione cualquiera de las opciones de ajuste de imagen que desea utilizar. Antes de seleccionar los ajustes, haga clic en la imagen o en el área de escaneo de la ventana de previsualización.
11. Si desea reducir o ampliar la imagen a medida que la escanea, seleccione el ajuste **Tamaño Destino** que desea utilizar.

    Nota: No puede seleccionar un tamaño de destino si seleccionó **ADF - Doble cara** como el ajuste **Origen Documento**.

12. Haga clic en **Escanear**.

    Verá la ventana Ajustes de Guardar Archivo.
13. Cambie cualquiera de los ajustes necesarios para guardar el archivo y haga clic en **Aceptar**.

Epson Scan escanea el original y guarda el archivo en la carpeta seleccionada o lo abre en su programa de escaneo. Si el archivo se guardó directamente en la computadora, verá el archivo en el Explorador de Windows o en el Finder de OS X, desde donde podrá ver e imprimir la imagen, si desea.

Ajustes disponibles de Origen Documento - Modo Profesional

Tipos de imagen disponibles - Modo Profesional

Cómo seleccionar un área de escaneo - Modo Profesional

Ajustes de imagen disponibles - Modo Profesional

Cómo seleccionar un tamaño de escaneo - Modo Profesional

Tema principal: Cómo seleccionar los ajustes de Epson Scan

Conceptos relacionados

Tipos de previsualización de imágenes

Directrices para determinar la resolución de escaneo

Tareas relacionadas

Cómo escanear en Modo Oficina

Cómo seleccionar los ajustes del archivo de escaneo

Ajustes disponibles de Origen Documento - Modo Profesional

Puede seleccionar estas opciones de Origen Documento en el Modo Profesional de Epson Scan.

Cristal del escáner
Selecciona el cristal del escáner como el lugar donde los originales se colocan en su producto para escanear.

ADF - Una cara
Selecciona el alimentador automático de documentos como el lugar donde los originales se colocan en su producto para escanear un documento de una cara.

ADF - Doble cara
Selecciona el alimentador automático de documentos como el lugar donde los originales se colocan en su producto para escanear un documento a doble cara.

Tema principal: Cómo escanear en Modo Profesional

Tipos de imagen disponibles - Modo Profesional

Puede seleccionar estas opciones de Tipo Imagen en el Modo Profesional de Epson Scan.

Color 24-bit
Seleccione este ajuste para fotografías a color.

Suavizado de Color
Seleccione este ajuste para imágenes gráficas a color, tales como tablas o gráficos.

Grises 8-bit
Seleccione este ajuste para fotografías en blanco y negro.

Ninguno
Seleccione este ajuste para documentos de texto o dibujos lineales en negro.

Tema principal: Cómo escanear en Modo Profesional

Cómo seleccionar un área de escaneo - Modo Profesional

Puede seleccionar un área específica de la imagen de previsualización para incluir en la imagen escaneada. Puede seleccionar toda o parte de la imagen. Incluso puede seleccionar varias áreas de escaneo para crear múltiples imágenes escaneadas de las diferentes áreas (solamente en el modo de previsualización Normal).

También puede utilizar el área de escaneo para seleccionar opciones específicas de Ajustes de Imagen para la imagen escaneada. Asegúrese de hacer clic dentro del área de escaneo antes de seleccionar los ajustes.

Nota: En Modo Profesional, el modo predeterminado de Previsualización es el modo Normal. Para utilizar el modo de previsualización en miniatura, haga clic en la ficha **Miniatura**.

1. Siga uno de estos procedimientos para seleccionar el área de escaneo en la imagen de previsualización:

   - **Previsualización Normal**: Haga clic en el icono de localización automática para crear un marco (línea punteada) en la imagen de previsualización.

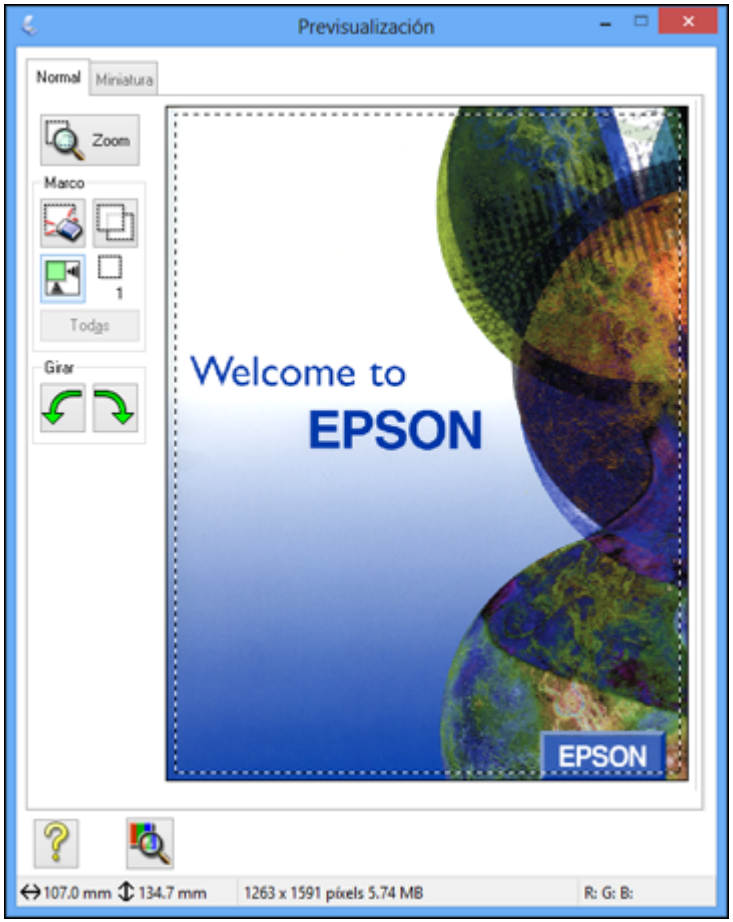

   - **Previsualización en Miniatura**: El área de escaneo se selecciona automáticamente, pero la puede cambiar. Coloque el cursor en una esquina del área de escaneo que desee, luego haga

clic y arrastre el cursor a la esquina opuesta para crear un marco (línea punteada) en la imagen de previsualización.

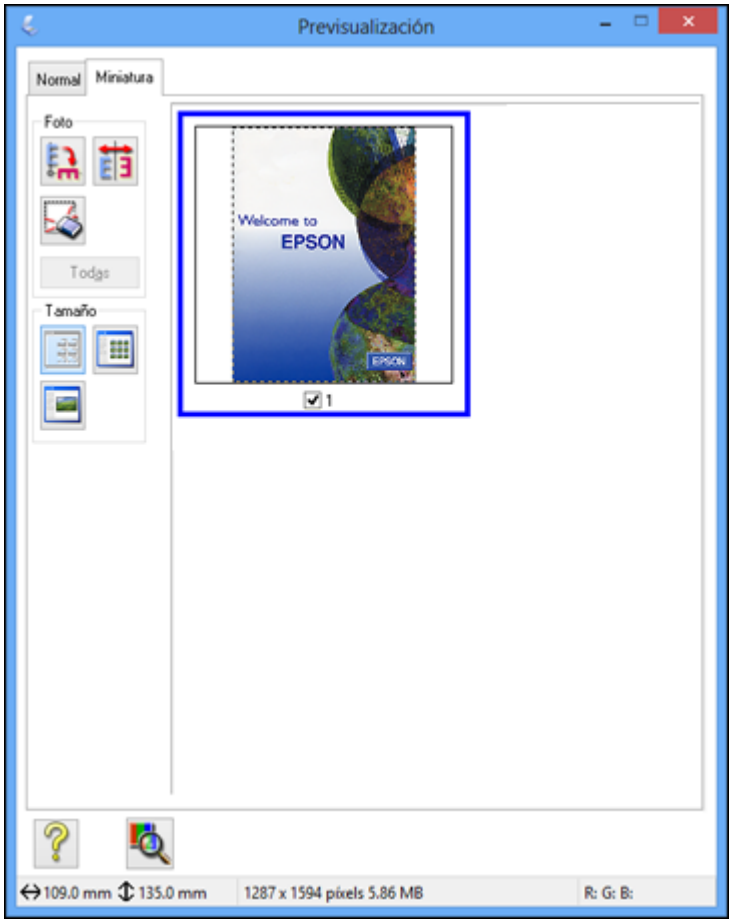

2. Haga lo siguiente, según sea necesario, para manipular el área de escaneo seleccionada:
   - Si el marco es correcto, continúe con el siguiente paso.
   - Para mover el marco, haga clic dentro del área de escaneo y arrastre el marco hasta el lugar deseado.
   - Para cambiar el tamaño del área de escaneo, coloque el cursor sobre el borde o la esquina del marco, luego haga clic y arrastre los bordes hasta alcanzar el tamaño deseado. (Mantenga

presionada la tecla **Mayús** mientras cambia el tamaño del marco para conservar las proporciones de ancho/altura).

- **Previsualización Normal**: Para crear marcos adicionales (hasta 50, si están disponibles) haga clic en el icono de copiar marco para copiar el marco existente y pegarlo en la imagen de previsualización.
- Para borrar un marco, haga clic en el marco, luego haga clic en el icono de borrar marco.
- **Miniatura**: Para cambiar el estilo de previsualización, haga clic en uno de los iconos **Tamaño**.

Nota: Si dibuja varios marcos, asegúrese de hacer clic en el botón **Todas** en la ventana de previsualización antes de escanear. De caso contrario, solamente se escaneará el área dentro del marco que está actualmente seleccionado.

3. Haga clic dentro del área de escaneo y seleccione los ajustes necesarios en la ventana de Epson Scan.

Tema principal: Cómo escanear en Modo Profesional

Ajustes de imagen disponibles - Modo Profesional

Puede seleccionar estas opciones de Ajustes en el Modo Profesional de Epson Scan. Es posible que no todos los ajustes estén disponibles, dependiendo de los otros ajustes seleccionados.

Nota: Seleccione la casilla de verificación **Opción Imagen** para configurar cualquiera de los ajustes que aparecen en gris debajo de la casilla de verificación.

Haga clic en el icono de ajuste de imagen para acceder a los ajustes adicionales.

Haga clic en el signo de más **+** (Windows) o en el icono ▶ (OS X) situado junto a un ajuste para cambiar el nivel de ajuste.

Desenfocar máscara
Define los bordes de ciertas zonas de la imagen. Desactive esta opción si desea dejar los bordes más suaves.

Destramado
Elimina el patrón ondulado que puede aparecer en las áreas de la imagen levemente sombreadas, tales como los tonos de piel. Esta opción mejora los resultados al escanear revistas o periódicos. (Los resultados de destramado no aparecen en la imagen de previsualización, solo en la imagen escaneada).

Restauración de Color
Restaura automáticamente los colores de fotos descoloridas.

Corrección claroscuro
Elimina las sombras en fotos que tienen demasiada iluminación de fondo.

Eliminación del Polvo
Elimina automáticamente las marcas de polvo de la imagen escaneada.

Mejora de Color
Mejora los tonos de rojo, verde o azul en la imagen escaneada.

Relleno del borde
Corrige las sombras alrededor de los bordes de la imagen rellenándolas con el color seleccionado.

Auto Exposición

Automáticamente configura los ajustes de exposición de la imagen al hacer clic en el icono de auto exposición. Para configurar automáticamente los ajustes de exposición de la imagen de forma permanente, haga clic en el botón **Configuración**, haga clic en la ficha **Color** y seleccione **Auto Exposición continua**. Puede cambiar el nivel de exposición automática mediante un control deslizante.

Ajuste Histograma
Proporciona una interfaz gráfica para ajustar los niveles de luminosidad, sombra y gama de forma individual. (Solo para usuarios avanzados). Haga clic en el icono de histograma para acceder a los ajustes.

Corrección de Tono
Proporciona una interfaz gráfica para ajustar los niveles de tono de forma individual. (Solo para usuarios avanzados). Haga clic en el icono de corrección de tono para acceder a los ajustes.

Brillo
Ajusta la claridad y la oscuridad de la imagen escaneada.

Contraste
Ajusta la diferencia entre las áreas claras y oscuras de toda la imagen escaneada.

Saturación
Ajusta la densidad de los colores de toda la imagen.

Balance de Color
Ajusta el balance de los colores de toda la imagen.

Paleta de colores
Proporciona una interfaz gráfica para ajustar los niveles de semitonos, tales como los tonos de piel, sin afectar las áreas de iluminación y sombra de la imagen. (Solo para usuarios avanzados). Haga clic en el icono de paleta de colores para acceder a los ajustes.

Umbral
Ajusta el nivel de delineación de las áreas negras de texto y arte lineal, lo cual mejora el reconocimiento de texto en los programas de reconocimiento óptico de caracteres (OCR, por sus siglas en inglés).

Tema principal: Cómo escanear en Modo Profesional

Cómo seleccionar un tamaño de escaneo - Modo Profesional

Puede reducir o ampliar el tamaño de la imagen a medida que la escanea. También puede seleccionar un tamaño de escaneo específico, como un tamaño de foto común, por ejemplo 4 × 6 pulg. (102 × 152 mm). Esto coloca un área de escaneo de ese tamaño en la imagen de previsualización para ayudarle a recortar la imagen en las proporciones correctas.

1. Haga clic en el botón **Previsualización** para ver la imagen.
2. En la ventana de Epson Scan, seleccione el tamaño que desea utilizar para la imagen escaneada en la lista **Tamaño Destino**.

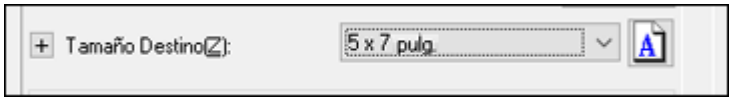

Nota: Para girar la orientación del tamaño de destino de la imagen, haga clic en el icono de orientación.

Aparecerá un marco (línea punteada) con la proporción adecuada para ese tamaño en la imagen de previsualización.

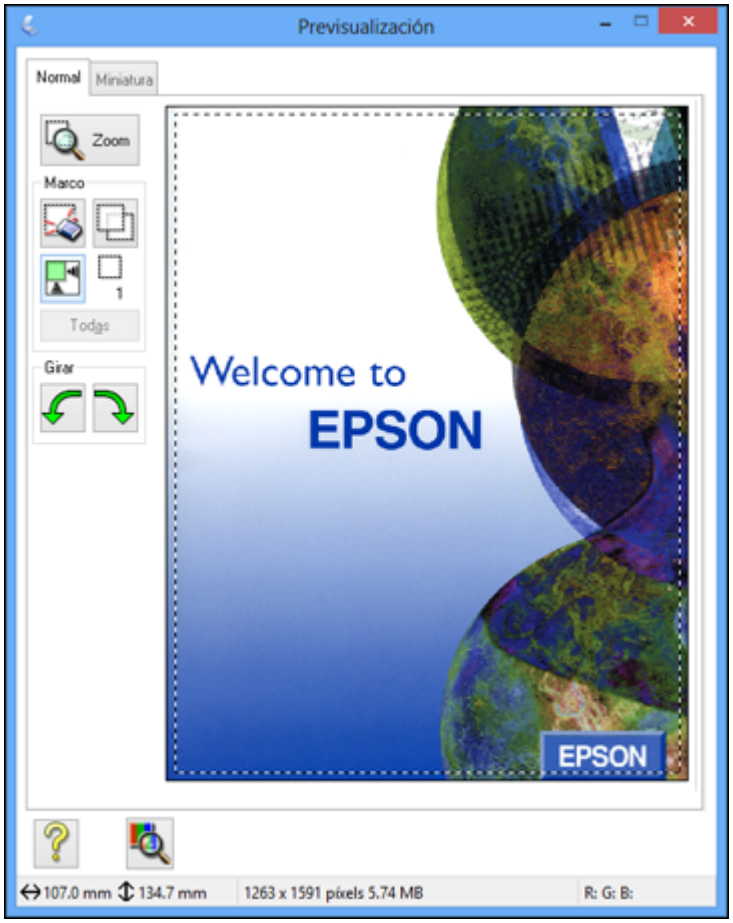

3. Haga lo siguiente, según sea necesario, para manipular el área de escaneo seleccionada:
   - Para mover el marco, haga clic dentro del área de escaneo y arrastre el marco hasta el lugar deseado.

- Para cambiar el tamaño del área de escaneo, coloque el cursor sobre el borde o la esquina del marco, luego haga clic y arrastre el borde hasta alcanzar el tamaño deseado.

Nota: El tamaño de destino de la imagen escaneada no cambiará si ajusta manualmente el marco. El marco solamente indica el área de la imagen que será escaneada.

4. Para crear un tamaño para la imagen escaneada que no esté disponible en la lista Tamaño Destino, haga clic en la opción **Personalizar**.

   Verá esta ventana:

5. Asigne un nombre al tamaño personalizado, ingrese el tamaño, haga clic en **Guardar** y luego en **Aceptar**. Luego ajuste el marco en la página de previsualización.

   El marco automáticamente adquiere la proporción del tamaño de escaneo personalizado.

6. Para utilizar otras herramientas para ajustar el tamaño, haga clic en el signo de más **+** (Windows) o en el icono ▶ (OS X) situado junto al ajuste Tamaño Destino y seleccione las opciones que desea utilizar.

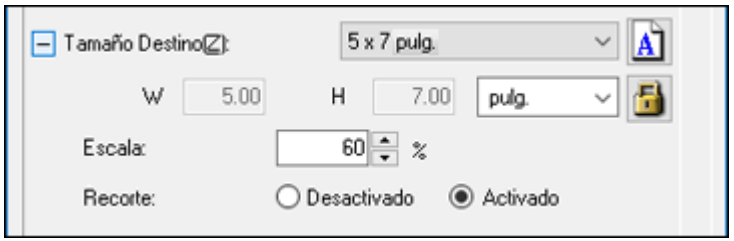

- **Escala**: Reduce o amplía la imagen según el porcentaje introducido.
- **Recorte**: Activa o desactiva la función de recorte automático.
- Icono de desbloqueo: Desbloquea las proporciones de ancho/altura del tamaño de la imagen escaneada para que pueda ajustar la imagen sin restricciones.

Tema principal: Cómo escanear en Modo Profesional

Tipos de previsualización de imágenes

Puede previsualizar la imagen escaneada para configurar los ajustes de escaneo utilizando la previsualización como guía. Hay dos tipos de previsualización disponibles, según el modo de escaneo y los ajustes seleccionados:

Previsualización en Miniatura
Una previsualización en miniatura muestra las imágenes como miniaturas con el área de la imagen escaneada y la exposición automáticamente seleccionadas.

Previsualización Normal
Una previsualización normal muestra las imágenes enteras para que pueda seleccionar el área de la imagen escaneada y otros ajustes manualmente.

Tema principal: Cómo seleccionar los ajustes de Epson Scan

Directrices para determinar la resolución de escaneo

Si va a ampliar una imagen escaneada para imprimirla más grande, puede que tenga que aumentar la resolución predeterminada establecida por Epson Scan. Siga estas pautas para determinar la resolución necesaria:

- Va a ampliar la imagen a medida que la escanea.

  Si va a ampliar la imagen utilizando el ajuste Tamaño Destino de Epson Scan, no necesita aumentar el ajuste Resolución.

- Va a escanear la imagen a tamaño original pero posteriormente la va a ampliar en un programa de edición de imágenes.

  Aumente el ajuste Resolución en Epson Scan antes de escanear. Para mantener una calidad de imagen alta, aumente la resolución a la misma proporción a la que aumentará el tamaño de la imagen. Por ejemplo, si la resolución es de 300 ppp (puntos por pulgada) y posteriormente va a duplicar el tamaño de la imagen, seleccione una resolución de 600 ppp.

- Va a escanear la imagen al 100% o a un tamaño menor.

  Seleccione el ajuste Resolución de Epson Scan según cómo vaya a utilizar la imagen escaneada:

  - Para enviar por correo electrónico/ver en la pantalla de una computadora/publicar en una página Web: 96 a 150 ppp
  - Para imprimir/convertir en texto editable (OCR): 300 ppp
  - Para enviar por fax: 200 ppp

Tema principal: Cómo seleccionar los ajustes de Epson Scan

Cómo seleccionar los ajustes del archivo de escaneo

Puede seleccionar la ubicación, el nombre y el formato del archivo que va a escanear en la ventana Ajustes de Guardar Archivo. También puede seleccionar varios ajustes opcionales que controlan el funcionamiento de Epson Scan cuando escanea y guarda archivos.

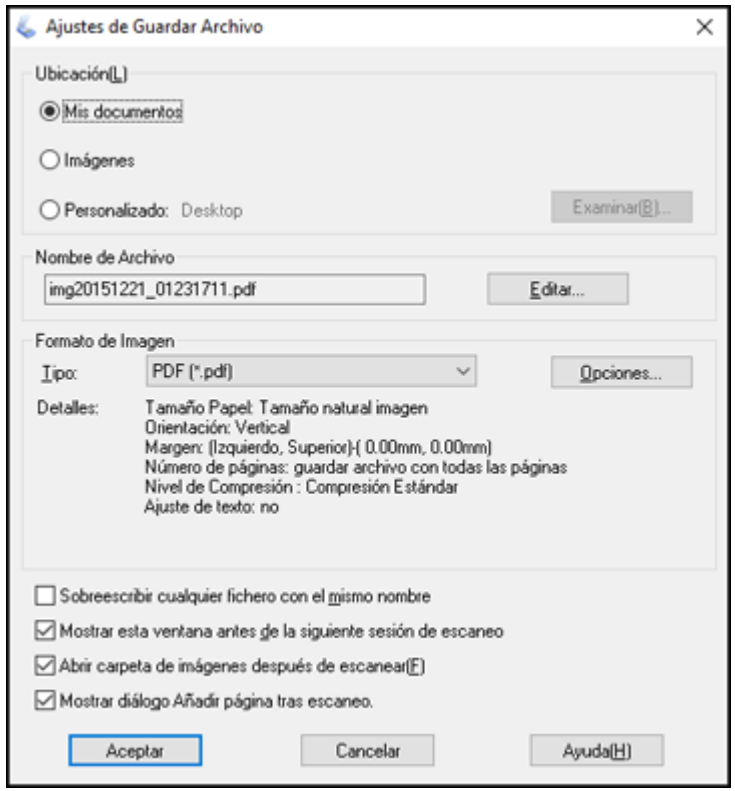

La ventana Ajustes de Guardar Archivo puede aparecer después de que haga clic en **Escanear** en la ventana principal de Epson Scan. También es posible que pueda acceder a la ventana haciendo clic en el icono en la ventana de Epson Scan.

1. Siga uno de estos procedimientos para seleccionar la carpeta en la que desea guardar la imagen escaneada:
   - Haga clic en el botón de una de las carpetas que aparecen.

- Haga clic en el botón **Personalizado**, haga clic en el botón **Examinar** o **Elegir** y seleccione una carpeta.

2. Si desea cambiar el nombre predeterminado para su imagen escaneada, haga clic en **Editar** y seleccione las opciones que desea.
3. Seleccione el formato de archivo que desea utilizar en el menú **Tipo** del cuadro Formato de Imagen.
4. Si el formato de archivo proporciona ajustes opcionales, haga clic en el botón **Opciones** para seleccionarlos.
5. Elija cualquiera de los ajustes opcionales que desea utilizar seleccionando las casillas de verificación correspondientes.
6. Haga clic en **Aceptar**.

   Si seleccionó **PDF** o **Multi-TIFF** como el ajuste **Tipo**, verá esta ventana después de que Epson Scan escanea su documento:

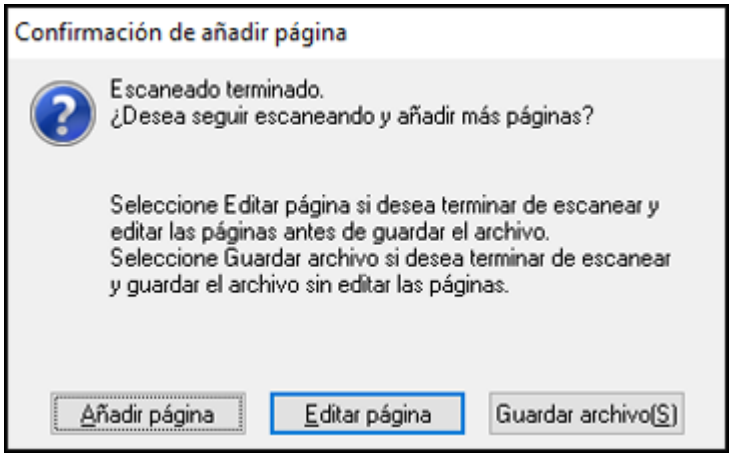

7. Elija una de las siguientes opciones:
   - Si va a escanear una sola página, haga clic en **Guardar archivo**.
   - Si necesita escanear páginas adicionales en un documento, haga clic en **Añadir página**. Coloque las páginas adicionales en el producto para escanearlas, haga clic en **Escanear** y repita este procedimiento hasta que haya escaneado todas las páginas. Cuando termine, haga clic en **Guardar archivo**.

- Si necesita eliminar o cambiar el orden de las páginas escaneadas, haga clic en **Editar página**. Utilice los iconos que aparecen en la parte inferior de la ventana de edición para eliminar o cambiar el orden de las páginas. Cuando termine, haga clic en **Aceptar**.

Nota: Si instaló un programa de OCR (reconocimiento óptico de caracteres), puede ver una pantalla indicando que el programa está convirtiendo la página en texto. Espere hasta que el programa escanee la página de nuevo y luego cierre el programa, si es necesario.

Tipos de archivos escaneados y ajustes opcionales disponibles

Tema principal: Cómo seleccionar los ajustes de Epson Scan

Tipos de archivos escaneados y ajustes opcionales disponibles

Puede seleccionar entre varios formatos de archivo para guardar los documentos escaneados y elegir ajustes opcionales en la ventana Ajustes de Guardar Archivo de Epson Scan.

Formatos de archivo

BITMAP (*.bmp)
Un formato de imagen estándar para la mayoría de los programas de Windows.

JPEG (*.jpg)
Un formato de imagen que ofrece un alto nivel de compresión de datos de imagen. Sin embargo, cuanto mayor sea la compresión, menor será la calidad de la imagen. (Se recomienda el formato TIFF para imágenes escaneadas que va a retocar o modificar).

Multi-TIFF (*.tif)
Un formato de archivo TIFF para guardar múltiples páginas en el mismo archivo, lo cual le permitirá editar las imágenes utilizando un programa compatible.

PDF (*.pdf)
Un formato de documento que se puede leer tanto en Windows como en OS X utilizando Adobe Reader, Acrobat u otros programas. Puede guardar documentos de múltiples páginas en un archivo PDF.

PICT (*.pct)
Un formato de imagen estándar para la mayoría de los programas de OS X.

TIFF (*.tif)
Un formato de archivo creado para el intercambio de datos entre muchos programas, tales como programas de gráficos y de autoedición.

Ajustes opcionales

Sobrescribir cualquier fichero con el mismo nombre
Seleccione esta opción para sobrescribir archivos anteriores que tengan el mismo nombre.

Mostrar esta ventana antes de la siguiente sesión de escaneo
Seleccione esta opción si desea que la ventana Ajustes de Guardar Archivo aparezca automáticamente antes de escanear (en ciertos modos de Epson Scan).

Abrir carpeta de imágenes después de escanear
Seleccione esta opción si desea que el Explorador de Windows o el Finder de OS X abra automáticamente la carpeta que contiene la imagen escaneada después de escanear.

Mostrar diálogo Añadir página tras escaneo
Si va a escanear un documento que contiene múltiples páginas utilizando el formato PDF o Multi-TIFF, seleccione esta opción para mostrar un mensaje para escanear páginas adicionales después de escanear la primera página.

Tema principal: Cómo seleccionar los ajustes del archivo de escaneo

Cómo escanear con OS X utilizando Captura de Imagen

En OS X, puede escanear con su producto utilizando una aplicación de edición de imágenes, tal como Captura de Imagen.

1. Abra una aplicación de edición de imágenes, tal como Captura de Imagen.
2. Seleccione su producto Epson en la lista **DISPOSITIVOS** o **COMPARTIDO** del Finder, si es necesario. (Es posible que tenga que pasar el cursor por encima de la lista **DISPOSITIVOS** o **COMPARTIDO**, hacer clic en **Mostrar** y seleccionar su producto).
3. Si aparece el botón **Mostrar detalles**, haga clic en él.

   Si escanea un original utilizando el cristal del escáner, el producto comienza un escaneo de previsualización.

4. Seleccione el ajuste **Modo de escaneado** que indica dónde colocó el original (si está disponible). Seleccione cualquier otro ajuste de escaneo, según sea necesario:

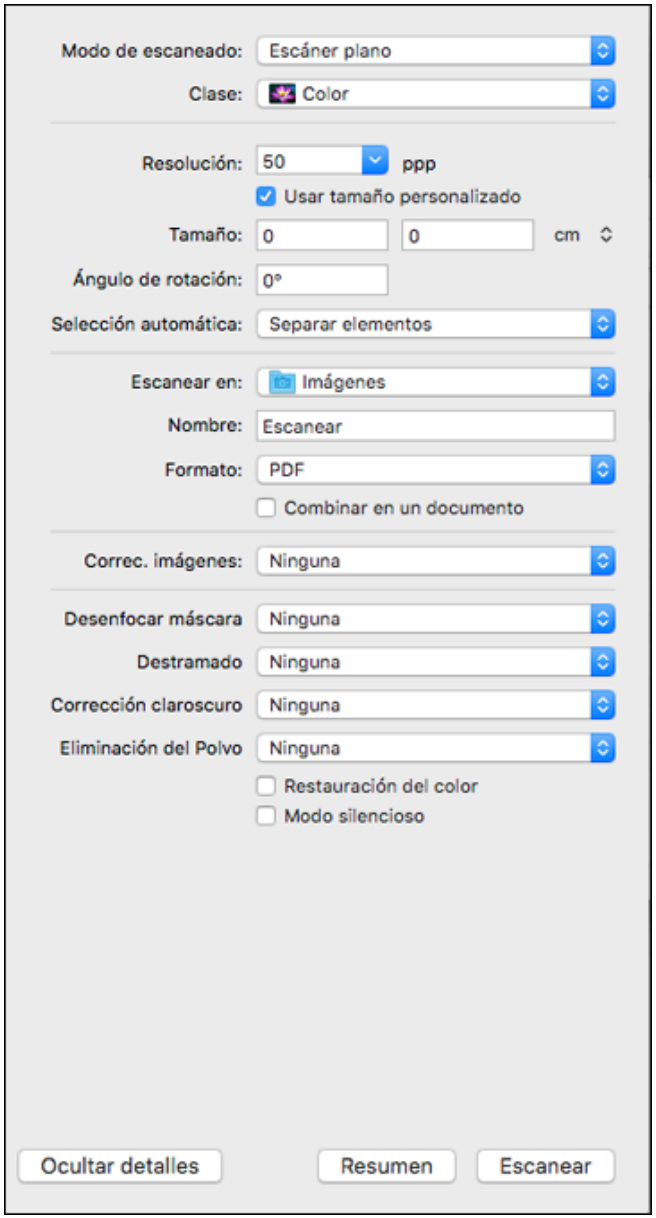

Nota: Si va a escanear un documento de varias páginas con el alimentador automático de documentos, puede utilizar Captura de Imagen para combinar todas las páginas en un solo documento. Después de que se hayan escaneado todas las páginas, verá el mensaje **No document loaded**.

5. Seleccione la carpeta en la que desea guardar el archivo escaneado en el menú desplegable **Escanear en**.
6. Haga clic en **Escanear** o en **Explorar**.

   El archivo escaneado se guarda en la carpeta seleccionada.

Ajustes de escaneo disponibles - Captura de Imagen en OS X

Tema principal: Cómo escanear

Temas relacionados

Cómo colocar originales en el producto

Ajustes de escaneo disponibles - Captura de Imagen en OS X

Puede seleccionar estos ajustes de escaneo en su aplicación de edición de imágenes para OS X, si está disponible.

Corrección de imagen
Proporciona una interfaz gráfica para ajustar el brillo, el tono, la temperatura y la saturación.

Desenfocar máscara
Define los bordes de ciertas zonas de la imagen. Desactive esta opción si desea dejar los bordes más suaves.

Destramado
Elimina el patrón ondulado que puede aparecer en las áreas de la imagen levemente sombreadas, tales como los tonos de piel. Esta opción mejora los resultados al escanear revistas o periódicos. (Los resultados de destramado no aparecen en la imagen de previsualización, solo en la imagen escaneada).

Corrección claroscuro
Elimina las sombras en fotos que tienen demasiada iluminación de fondo.

Eliminación del Polvo
Elimina automáticamente las marcas de polvo de los originales.

Restauración del color
Restaura automáticamente los colores de fotos descoloridas.

Modo silencioso
Reduce el ruido al escanear y puede reducir la velocidad de escaneo.

Tema principal: Cómo escanear con OS X utilizando Captura de Imagen

Cómo escanear proyectos especiales

El software de escaneo de su producto ofrece varias opciones para ayudarle a completar rápidamente proyectos de escaneo especiales.

Cómo escanear a un servidor SharePoint o a un servicio en la nube
Cómo escanear originales de varias páginas como archivos separados

Tema principal: Cómo escanear

Cómo escanear a un servidor SharePoint o a un servicio en la nube

Puede utilizar Document Capture Pro para subir sus imágenes escaneadas a un servidor SharePoint o a un servicio en la nube.

1. Realice una de las siguientes acciones para iniciar Document Capture Pro:
   - **Windows 8.x**: Navegue a la pantalla **Aplicaciones** y seleccione **Document Capture Pro**.
   - **Windows (otras versiones)**: Haga clic en o en **Inicio**, luego seleccione **Todos los programas** o **Programas**. Seleccione **EPSON Software**, luego seleccione **Document Capture Pro**.
   - **OS X**: Abra la carpeta **Aplicaciones**, seleccione la carpeta **Epson Software** y seleccione **Document Capture**. Seleccione su producto y haga clic en **Aceptar**, si es necesario.

Verá una ventana como esta:

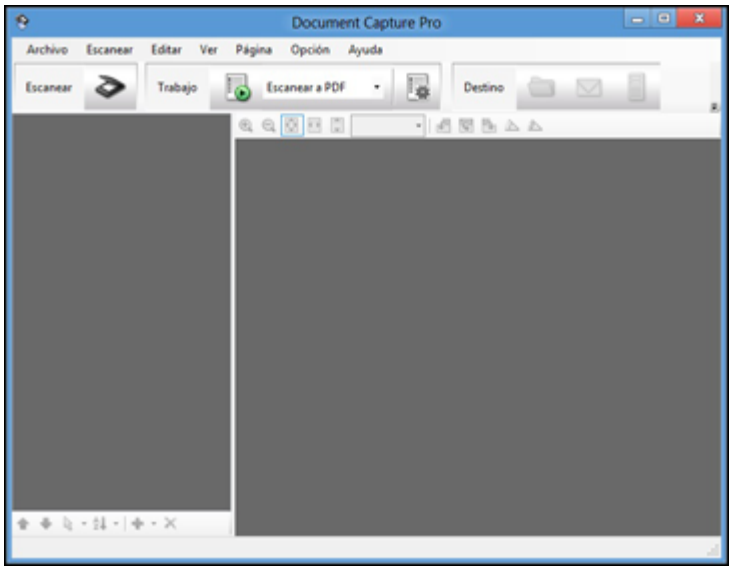

2. Haga clic en el icono **Escanear**.
3. Seleccione los ajustes de escaneo que desea utilizar.

   Nota: Consulte la información de Ayuda en Document Capture Pro o en Document Capture para obtener detalles.

4. Haga clic en **Escanear**.

   Verá una vista previa del archivo escaneado en la ventana Document Capture Pro o Document Capture.
5. Haga clic en uno de los iconos de Destino de un servicio en la nube para elegir dónde desea guardar el archivo escaneado.
   - Carpeta web (WebDAV)
   - Evernote (Windows solamente)

- Google Drive
- SugarSync
- Servidor Microsoft SharePoint (Windows solamente)

Nota: Es posible que necesite hacer clic en la flecha al lado de los iconos para poder verlos todos. Los iconos disponibles varían según la versión de software que esté utilizando.

6. Seleccione los ajustes Destino.

   Nota: Los ajustes varían según la versión de software que esté utilizando. Consulte la información de Ayuda en Document Capture Pro o en Document Capture para obtener detalles.

7. Seleccione cualquier otro ajuste de escaneo, según sea necesario, y haga clic en **Enviar**.

   Los originales se escanean y se subirán al servidor indicado.

Nota: También puede crear un trabajo de escaneo para subir las imágenes escaneadas a un servidor SharePoint o a un servicio de nube. Puede utilizar el trabajo de escaneo cuando escanea con Document Capture Pro o Document Capture, o cuando escanea utilizando la opción Document Capture Pro del panel de control del producto.

Tema principal: Cómo escanear proyectos especiales

Cómo escanear originales de varias páginas como archivos separados

Puede utilizar Document Capture Pro (Windows solamente) para escanear originales de varias páginas como archivos escaneados separados. Puede indicar dónde desea que empiecen los archivos escaneados nuevos insertando una página en blanco o un código de barras entre las páginas del original.

Nota: Los ajustes varían según la versión de software que esté utilizando. Consulte la información de Ayuda en Document Capture Pro para obtener detalles.

1. Cargue un original de varias páginas con páginas en blanco o códigos de barras insertados donde desea que empiece un archivo escaneado nuevo.

2. Realice una de las siguientes acciones para iniciar Document Capture Pro:
   - **Windows 8.x**: Navegue a la pantalla **Aplicaciones** y seleccione **Document Capture Pro**.
   - **Windows (otras versiones)**: Haga clic en o en **Inicio**, luego seleccione **Todos los programas** o **Programas**. Seleccione **EPSON Software**, luego seleccione **Document Capture Pro**.

   Verá esta ventana:

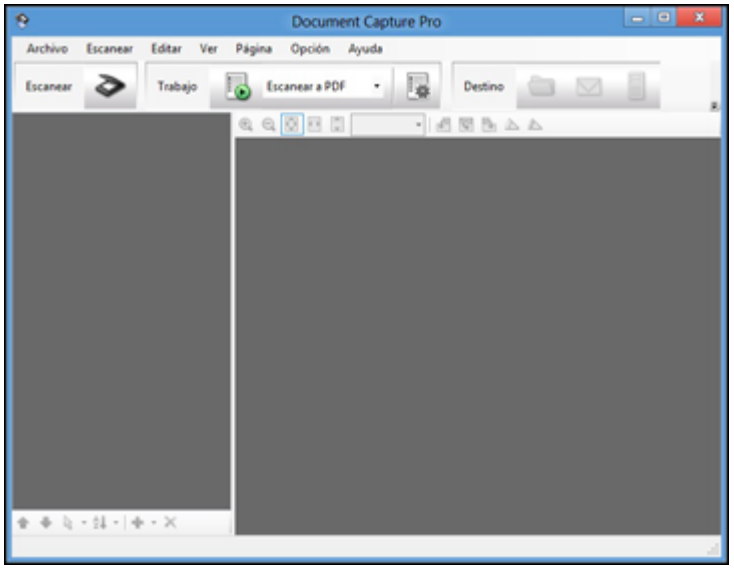

3. Haga clic en el icono **Escanear**.
4. Seleccione los ajustes de escaneo que desea utilizar.

   Nota: Consulte la información de Ayuda en Document Capture Pro para obtener detalles.

5. Haga clic en **Escanear**.

   Verá una vista previa del archivo escaneado en la ventana Document Capture Pro.
6. Abra el menú **Archivo** y seleccione **Guardar como**.
7. Haga clic en **Ajustes de nombre de archivo**.

8. Seleccione **Usar separación trabajos** y haga clic en **Ajustes separación**.
9. Seleccione el método que utilizó para separar los originales, seleccione una especificación para el nombre de la carpeta y haga clic en **Aceptar**.
10. Seleccione cualquier otro ajuste de la ventana Ajustes de nombre de archivo, según sea necesario, y haga clic en **Aceptar**.
11. Seleccione cualquier otro ajuste de la ventana Batch Save, según sea necesario, y haga clic en **Aceptar**.

    Los originales se guardan en archivos separados, tal como se ha especificado.

Nota: También puede crear un trabajo de escaneo para escanear originales de múltiples paginas como archivos escaneados separados. Puede utilizar el trabajo de escaneo cuando escanea con Document Capture Pro o cuando escanea utilizando la opción Document Capture Pro del panel de control del producto.

Tema principal: Cómo escanear proyectos especiales

Cómo introducir su nombre de usuario y contraseña para escanear - Windows

Si la función Control de acceso está activada en el producto, es posible que requiera un nombre de usuario y una contraseña para escanear. Puede introducir el nombre de usuario y la contraseña en la ventana Ajustes Epson Scan.

Nota: Si no sabe el nombre de usuario o la contraseña, póngase en contacto con su administrador para obtener asistencia.

1. Realice una de las siguientes acciones para acceder a los Ajustes Epson Scan:
   - **Windows 8.x**: Navegue a la pantalla **Aplicaciones** y seleccione **Ajustes EPSON Scan**.
   - **Windows (otras versiones)**: Haga clic en o en **Inicio** > **Todos los programas** o **Programas** > **EPSON** > **EPSON Scan** > **Ajustes EPSON Scan**.
2. Haga clic en el botón **Control de acceso**.
3. Introduzca su nombre de usuario y contraseña.
4. Haga clic en **Aceptar**.

Tema principal: Cómo escanear

Cómo enviar un fax

Consulte las siguientes secciones para enviar un fax utilizando su producto.

Nota: Este producto le permite guardar nombres, números de teléfono y datos de fax en la memoria, incluso cuando está apagado. Asegúrese de restaurar todos los ajustes predeterminados si regala o se deshace del producto. Esto borrará todos los ajustes de red y datos de fax.

Nota: Cuando está utilizando el software de impresión Epson Universal Print Driver o PostScript (PS3) con el producto, puede enviar un fax utilizando los botones de la impresora o las utilidades incluidas con el software de impresión Epson estándar. Para descargar el software de impresión Epson estándar, visite la página global.latin.epson.com/Soporte/WFR8590.

Cómo conectar un teléfono o un contestador
Cómo configurar las funciones de fax
Cómo configurar listas de contactos y grupos de contactos
Cómo enviar un fax
Cómo recibir faxes
Cómo revisar el estado del fax
Cómo imprimir informes de fax

Cómo conectar un teléfono o un contestador

Puede conectar su producto a un enchufe telefónico de pared para enviar o recibir faxes. Si desea utilizar la misma línea telefónica para recibir llamadas, puede conectar un teléfono o un contestador al producto utilizando un cable telefónico adicional.

Nota: Si no conecta un teléfono al producto, asegure que el ajuste Modo recep. esté configurado en **Automático**. De lo contrario, no podrá recibir faxes.

1. Conecte un extremo de un cable telefónico al enchufe telefónico de pared y conecte el otro extremo al puerto **LINE** del producto.

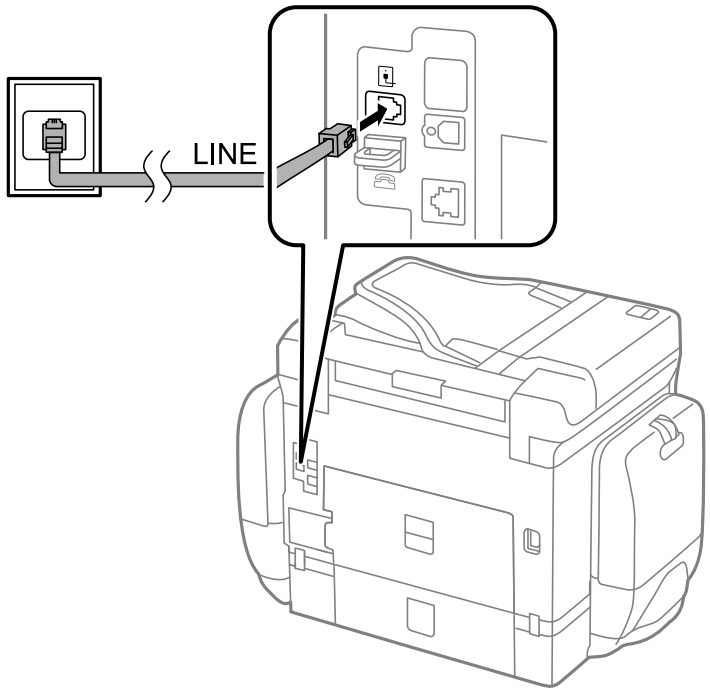

Nota: Si su línea telefónica incluye una conexión de Internet DSL o ISDN, debe conectar el filtro DSL necesario, o un adaptador de terminal ISDN o un router al enchufe de pared para poder utilizar la línea para enviar faxes o hacer llamadas utilizando su producto. Póngase en contacto con su proveedor de servicios DSL para obtener el equipo requerido.

Para una conexión DSL

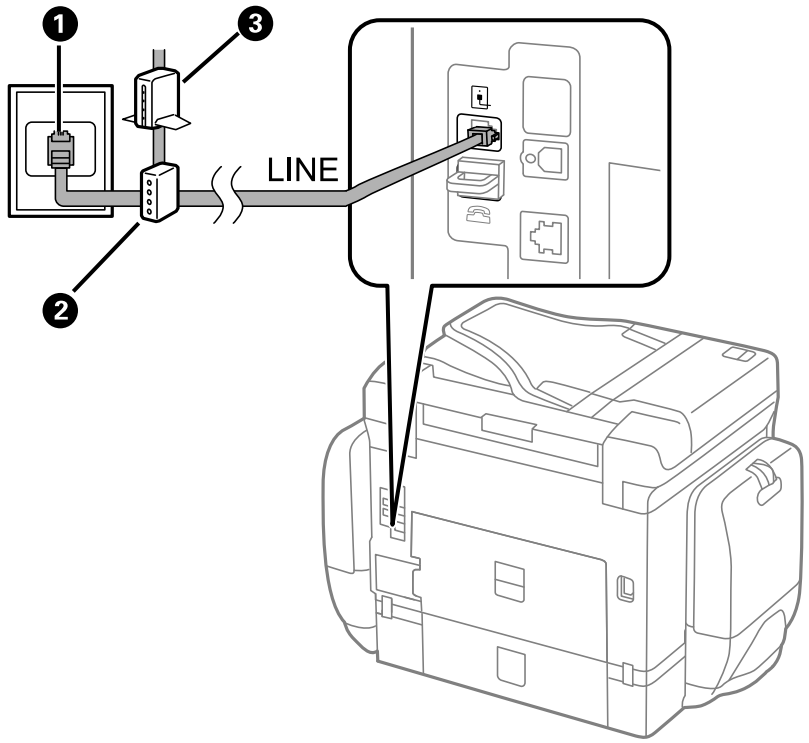

1 Enchufe telefónico de pared
2 Filtro DSL
3 Módem DSL

Conexión ISDN

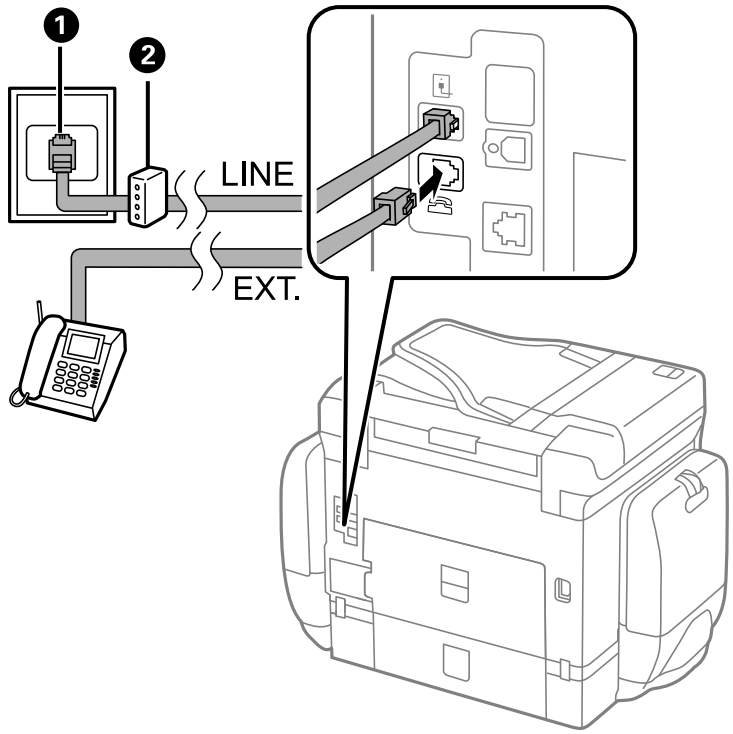

1 Conector de pared ISDN

2 Adaptador de terminal o router ISDN

2. Si va a conectar un teléfono o un contestador al producto utilizando otro cable telefónico, retire la tapa del puerto **EXT** del producto.

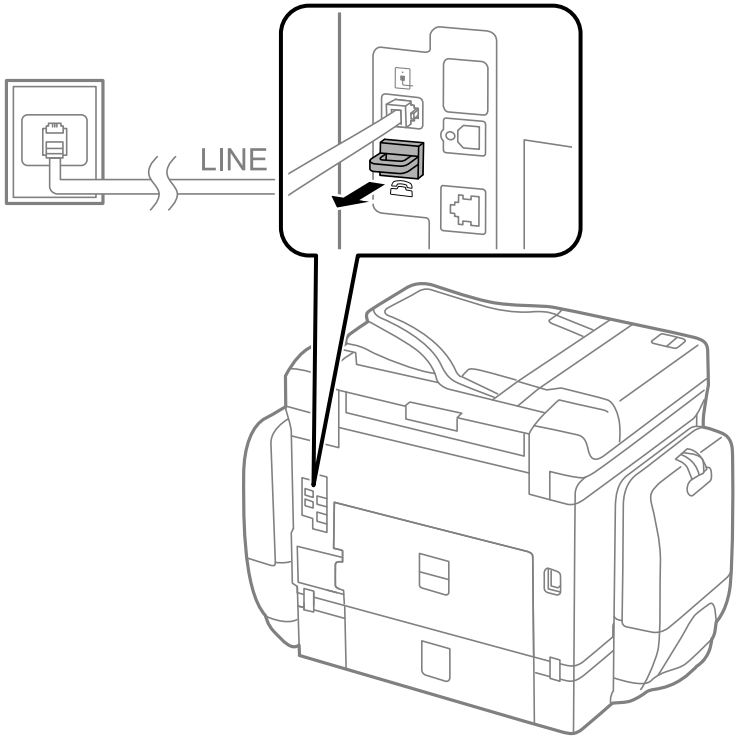

3. Conecte un extremo del otro cable al teléfono o al contestador y conecte el otro extremo al puerto **EXT** del producto.

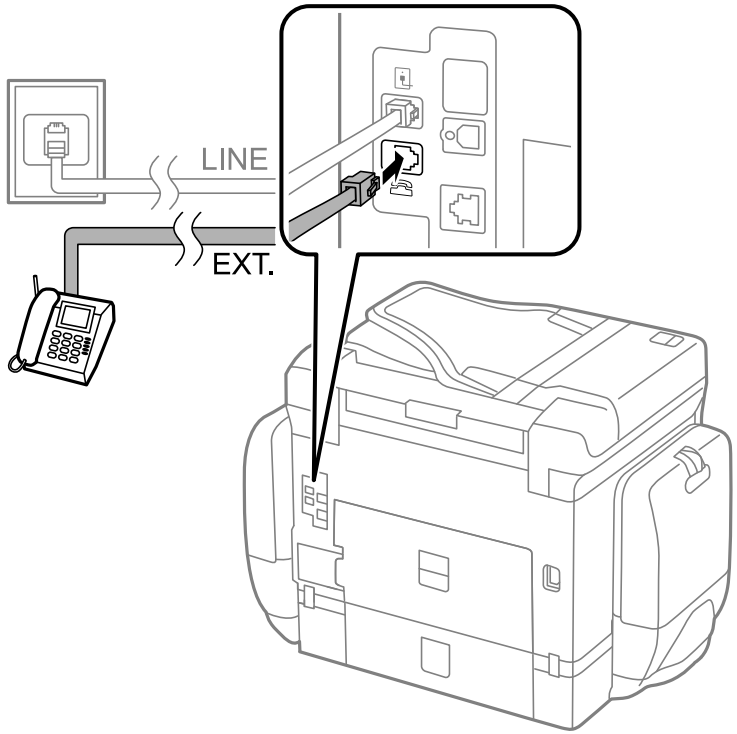

Nota: Si conecta un contestador y el ajuste Modo recep. está configurado en **Automático**, configure el número de timbres para que el producto conteste la llamada a un valor más alto que el número de timbres que está configurado para que el contestador conteste la llamada.

El teléfono o contestador debe estar conectado al puerto **EXT** para que su producto pueda detectar una llamada de fax entrante cuando se conteste el teléfono. Epson no puede garantizar la compatibilidad con Voz IP, sistemas telefónicos por cable o servicios digitales de fibra óptica, tal como FIOS.

Tema principal: Cómo enviar un fax

Tareas relacionadas

Cómo recibir un fax automáticamente

Cómo configurar las funciones de fax

Antes de enviar un fax con su producto, configure su cabecera de fax y seleccione las funciones de fax que desea utilizar.

Nota: Si deja el producto desconectado durante un largo periodo de tiempo, es posible que tenga que configurar de nuevo los ajustes de fecha y hora para los faxes.

Cómo configurar las funciones generales de fax
Cómo seleccionar ajustes de fax avanzados
Cómo configurar las funciones de fax con la utilidad FAX Utility - Windows
Cómo configurar las funciones de fax con la utilidad FAX Utility - OS X

Tema principal: Cómo enviar un fax

Cómo configurar las funciones generales de fax

Consulte las siguientes secciones para seleccionar los ajustes generales que necesita para usar la funciones de fax del producto.

Cómo seleccionar su país o región
Cómo seleccionar la hora y la fecha
Cómo utilizar el Asistente de configuración de fax
Cómo seleccionar el tipo de línea
Cómo configurar el número de timbres

Tema principal: Cómo configurar las funciones de fax

Cómo seleccionar su país o región

Antes de enviar un fax, seleccione el país o la región donde está utilizando el producto.

Nota: Si cambia el país o la región, los ajustes de fax recuperan sus valores predeterminados y debe seleccionarlos otra vez. Este ajuste puede ser bloqueado por un administrador. Si no puede cambiar o acceder a este ajuste, póngase en contacto con su administrador para obtener asistencia.

1. Pulse el botón de inicio, si es necesario.

2. Seleccione **Config**.

3. Desplácese hacia abajo y seleccione **Admin. del sistema**. Introduzca la contraseña de administrador, si es necesario.

4. Seleccione **Config. común**.
5. Desplácese hacia abajo y seleccione **País o región**.
6. Desplácese hacia arriba o hacia abajo, si es necesario, para seleccionar su país o región.

   Verá un mensaje de confirmación.
7. Si el ajuste es correcto, seleccione **Sí**. (Si no, seleccione **No** e intente de nuevo).

Nota: Cuando cambia el país o la región, los ajustes de fax recuperan sus valores predeterminados.

Tema principal: Cómo configurar las funciones generales de fax

Cómo seleccionar la hora y la fecha

Antes de enviar un fax, seleccione la hora, la fecha y la fase de horario de verano actualmente vigente en su área, y elija su formato de fecha y hora preferido.

Nota: Este ajuste puede ser bloqueado por un administrador. Si no puede cambiar o acceder a este ajuste, póngase en contacto con su administrador para obtener asistencia.

1. Pulse el botón de inicio, si es necesario.
2. Seleccione **Config**.

3. Desplácese hacia abajo y seleccione **Admin. del sistema**. Introduzca la contraseña de administrador, si es necesario.

4. Seleccione **Config. común**.

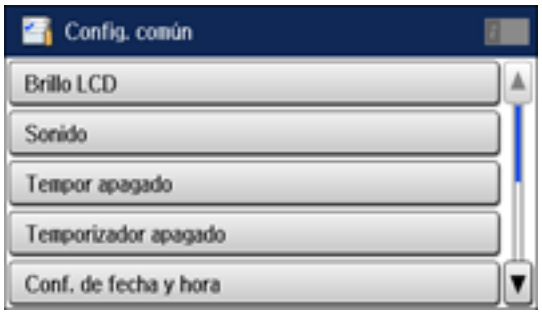

5. Seleccione **Conf. de fecha y hora**.

   Verá una pantalla como esta:

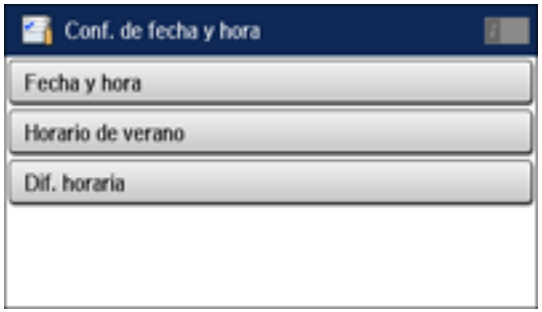

6. Seleccione **Horario de verano**.
7. Seleccione el ajuste que aplica a su área:
   - **Invierno**: si están en invierno o en su región no se utiliza el horario de verano.
   - **Verano**: si están en primavera o en verano y en su región se utiliza el horario de verano.

   Nota: Si en su región se utiliza el horario de verano, debe cambiar este ajuste para que coincida con la estación. Cuando cambia el ajuste de **Invierno** a **Verano**, el producto automáticamente adelanta el reloj una hora. Cuando cambia el ajuste de **Verano** a **Invierno**, el producto automáticamente retrasa el reloj una hora.

8. Seleccione **Fecha y hora**.
9. Seleccione el formato de fecha que desea utilizar.
10. Utilice el teclado numérico para introducir la fecha actual.
11. Seleccione el formato de hora que desea utilizar.
12. Utilice el teclado numérico para introducir la hora actual.

Tema principal: Cómo configurar las funciones generales de fax

Cómo utilizar el Asistente de configuración de fax

Puede configurar los ajustes de fax generales del producto utilizando el Asistente de configuración de fax. El asistente aparece automáticamente cuando el producto se enciende por primera vez. También puede cambiar estos ajustes individualmente desde el menú Ajustes del fax.

Nota: Estos ajustes pueden ser bloqueados por un administrador. Si no puede cambiar o acceder a este ajuste, póngase en contacto con su administrador para obtener asistencia.

1. Pulse el botón de inicio, si es necesario.
2. Seleccione **Config**.

3. Desplácese hacia abajo y seleccione **Admin. del sistema**. Introduzca la contraseña de administrador, si es necesario.

4. Desplácese hacia abajo y seleccione **Configuración del fax**.
5. Desplácese hacia abajo y seleccione **Asistente config. fax**.

   Aparece la pantalla Asistente config. fax.
6. Seleccione **Iniciar**.
7. En la pantalla Encabezado del Fax, utilice el teclado virtual para ingresar el nombre del remitente para su fuente de fax, tal como su nombre o el nombre de su negocio. Puede ingresar hasta 40 caracteres.
8. En la pantalla Su Nº de teléfono, utilice el teclado virtual para ingresar su número de fax, hasta 20 caracteres.

   Nota: El nombre y el número de teléfono en el encabezado de fax identifica el origen de los faxes que envía.

9. En la pantalla Configuración de timbre distintivo, realice una de las siguientes acciones:
   - Si se subscribe a un servicio de timbre distintivo de su compañía telefónica, pulse el botón de flecha hacia arriba, seleccione **Continuar**. Seleccione el patrón de timbres que desea utilizar para faxes entrantes o seleccione **Activado**. Continúe con el paso 12.
   - Si no tiene un servicio de timbre distintivo, seleccione **Saltar** y continúe con el siguiente paso.

   Nota: Los servicios de timbre distintivo le permiten tener varios números de teléfono en una línea telefónica. Cada número tiene un patrón de timbre distinto. Puede utilizar un número para llamadas de voz y otro para llamadas de fax. Seleccione el patrón de timbre asignado a las llamadas de fax

como el ajuste DRD. Si selecciona **Activado** o un patrón de timbres aparte de **Todo**, Modo recep. se configura automáticamente en **Automático**.

10. En la pantalla Config. modo recibir, realice una de las siguientes acciones:
    - Si conectó un teléfono externo o un contestador al producto, seleccione **Sí** y continúe con el siguiente paso.
    - Si no conectó un teléfono externo o un contestador, seleccione **No** y vaya al paso 12. (El Modo recep. está configurado automáticamente en **Automático**; de lo contrario, no podrá recibir faxes).
11. En la siguiente pantalla de Config. modo recibir, seleccione **Sí** para recibir faxes automáticamente o seleccione **No** para recibir faxes manualmente.

    Nota: Si conecta un contestador externo y selecciona la opción para recibir faxes automáticamente, asegure que el ajuste **Tonos para responder** esté configurado correctamente. Si selecciona la opción para recibir faxes manualmente, necesita contestar cada llamada y utilizar el panel de control del producto o su teléfono para recibir faxes.

12. En la pantalla Confirmar configuración, confirme los ajustes que aparecen en la pantalla y seleccione **Continuar**, o pulse ↩ de volver para cambiar los ajustes.
13. En la pantalla Ejec. comprb. conex. fax, seleccione **Iniciar** y siga las instrucciones que aparecen en pantalla para revisar la conexión de fax e imprimir un informe de los resultados de la prueba. Si el informe indica que hay errores, pruebe las soluciones sugeridas en el informe, luego ejecute la prueba otra vez.

    Nota:
    - Si aparece la pantalla para seleccionar el ajuste Tipo de línea, seleccione el tipo de línea correcto.
    - Si aparece la pantalla para seleccionar el ajuste Detección tono marc., seleccione **Deshabilitar**. Sin embargo, si deshabilita la función de detección de tono de marcado, se puede omitir el primer dígito del número de fax y enviar el fax al número equivocado.

Tema principal: Cómo configurar las funciones generales de fax

Tareas relacionadas

Cómo introducir caracteres en la pantalla LCD

Cómo seleccionar el tipo de línea

Si conecta el producto a un sistema telefónico PBX o a un adaptador de terminal, debe cambiar el tipo de línea del producto. El sistema PBX (conmutador privado) se utiliza en lugares de trabajo donde se debe marcar un código de acceso externo (como el número “9”) para llamar a una línea externa. El

ajuste Tipo de línea predeterminado es PSTN (red telefónica pública conmutada), que es una línea telefónica residencial estándar.

Nota: Este ajuste puede ser bloqueado por un administrador. Si no puede cambiar o acceder a este ajuste, póngase en contacto con su administrador para obtener asistencia.

1. Pulse el botón de inicio, si es necesario.
2. Seleccione **Config**.

3. Desplácese hacia abajo y seleccione **Admin. del sistema**. Introduzca la contraseña de administrador, si es necesario.

4. Desplácese hacia abajo y seleccione **Configuración del fax**.
5. Seleccione **Configuración básica**.
6. Seleccione **Tipo de línea**.

7. Seleccione **PBX**.

   Verá una pantalla como esta:

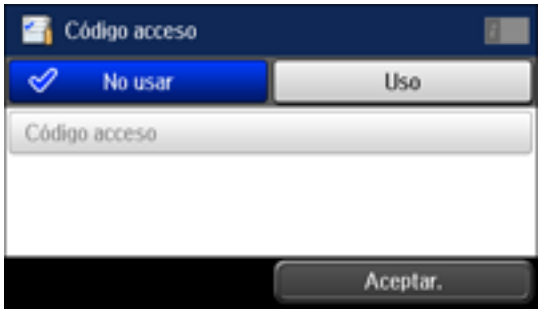

8. Seleccione **Uso**.
9. Seleccione **Código acceso**.
10. Utilice el teclado que aparece en la pantalla para introducir el código de acceso (como el número “9”) y seleccione **Aceptar**.

Tema principal: Cómo configurar las funciones generales de fax

Cómo configurar el número de timbres

Si conecta un contestador externo y selecciona la opción para recibir faxes automáticamente, asegure que el ajuste Tonos para responder esté configurado correctamente. El número de timbres debe ser un valor más alto que el número de timbres que está configurado para que el contestador conteste la llamada.

Nota: Este ajuste puede ser bloqueado por un administrador. Si no puede cambiar o acceder a este ajuste, póngase en contacto con su administrador para obtener asistencia.

1. Pulse el botón de inicio, si es necesario.

2. Seleccione **Config**.

3. Desplácese hacia abajo y seleccione **Admin. del sistema**. Introduzca la contraseña de administrador, si es necesario.

4. Desplácese hacia abajo y seleccione **Configuración del fax**.
5. Seleccione **Config. de recepción**.

6. Seleccione **Tonos para responder**.

7. Seleccione el número de timbres y seleccione **Aceptar**. Asegúrese de seleccionar un valor más alto que el número de timbres que está configurado para que el contestador conteste la llamada.

Nota: Un contestador contesta cada llamada más rápido que el producto, pero el producto puede detectar los tonos de fax y empezar a recibir faxes. Si contesta el teléfono y escucha un tono de fax, compruebe que el producto esté recibiendo el fax, luego cuelgue el teléfono.

Tema principal: Cómo configurar las funciones generales de fax

Cómo seleccionar ajustes de fax avanzados

Puede seleccionar una variedad de ajustes de fax avanzados.

Nota: Estos ajustes pueden ser bloqueados por un administrador. Si no puede cambiar o acceder a este ajuste, póngase en contacto con su administrador para obtener asistencia.

1. Pulse el botón ⌂ de inicio, si es necesario.

2. Seleccione **Config**.

3. Desplácese hacia abajo y seleccione **Admin. del sistema**. Introduzca la contraseña de administrador, si es necesario.

4. Desplácese hacia abajo y seleccione **Configuración del fax**.

Verá una pantalla como esta:

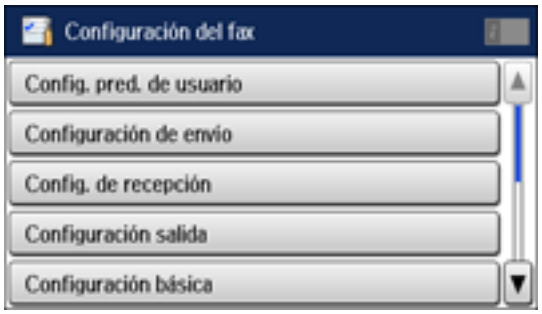

5. Seleccione el grupo de ajustes que desea cambiar.

Ajustes predeterminados de usuarios - Fax
Ajustes de envío - Fax
Ajustes de recepción - Fax
Configuración de salida - Fax
Ajustes generales - Fax
Ajustes de seguridad - Fax

Tema principal: Cómo configurar las funciones de fax

Ajustes predeterminados de usuarios - Fax

Configure los ajustes predeterminados que desea utilizar para enviar un fax.

Ajuste	Opciones	Descripción
Resolución	**Estándar**	Ajusta la resolución de escaneo y la calidad de impresión para faxes salientes.
	Buena	
	Súper fino	
	Ultra fino	
	Foto	

Ajuste	Opciones	Descripción
Densidad	**Automático**	Automáticamente ajusta la oscuridad de faxes salientes. Seleccione esta opción cuando va a enviar documentos de texto en blanco y negro.
	Manual	Le permite seleccionar entre varios niveles de densidad.
Tamaño docto (cristal)	**Media carta**	Configura el tamaño para un documento colocado en el cristal del escáner.
	A5	
	Carta	
	Legal	
	A4	
	11x17pul	
	A3	
ADF a doble cara	**Desactivado**	Seleccione **Activado** para habilitar el envío de faxes a doble cara utilizando el alimentador automático de documentos. La opción Envío directo y el envío de faxes a color se deshabilitan cuando activa este ajuste.
	Activado	
Envío directo	**Desactivado**	Seleccione **Activado** para enviar faxes en blanco y negro a un solo destinatario en cuanto se realice la conexión, sin guardar la imagen escaneada a la memoria. No puede utilizar este ajuste cuando envía un fax a color o envía un fax a múltiples destinatarios.
	Activado	
Escáner cont. desde ADF	**Desactivado**	Seleccione **Activado** para que el producto le pregunte si desea escanear otra página después de que un documento en el alimentador automático de documentos se termine de escanear.
	Activado	
Informe de transmisión	**Imprimir en error**	Le permite seleccionar cuándo se imprimen los informes de transmisión.
	Imprimir	
	No imprimir	

Tema principal: Cómo seleccionar ajustes de fax avanzados

Ajustes de envío - Fax

Configure las opciones de envío que desea utilizar para los faxes salientes.

Ajuste	Opciones	Descripción
Rotación auto.	**Desactivado**	Envía un documento de tamaño A4 o Carta que está colocado verticalmente en al alimentador automático de documentos como un fax de tamaño A3.
	Activado	
Enviar lote	**Desactivado**	Organiza los faxes salientes por destinatario en la memoria del producto y luego los envía en lotes.
	Activado	
Guardar datos del error	**Desactivado**	Guarda los faxes que no se enviaron en la memoria del producto. Puede enviar los faxes de nuevo utilizando el Menú estado del producto.
	Activado	

Tema principal: Cómo seleccionar ajustes de fax avanzados

Ajustes de recepción - Fax

Configure las opciones de recepción que desea utilizar para los faxes entrantes.

Ajuste	Opciones	Descripción
Modo recep.	**Manual**	Le permite confirmar si un fax entrante se debe imprimir; debe tener un teléfono conectado al producto.
	Automático	Automáticamente recibe e imprime faxes.
Timbre distintivo	**Todo**	Si está utilizando un servicio de timbre distintivo en su línea telefónica, su compañía telefónica asigna dos o más números de teléfono a la misma línea y cada número tiene un timbre diferente. Si está utilizando este servicio, seleccione el número de timbres para su número de fax para que su producto pueda recibir faxes en el número de timbres correcto. Seleccione **Todo** para líneas telefónicas que no utilizan este servicio.
	Uno	
	Doble	
	Triple	
	Doble y triple	

Ajuste	Opciones	Descripción
Tonos para responder	1 a 9	Configura el número de timbres que deben sonar antes de que el producto reciba un fax. Si el ajuste Modo recep. está configurado en **Automático** y tiene un contestador conectado al producto, asegúrese de configurar este ajuste a un valor más alto que el número de timbres que está configurado para que el contestador conteste la llamada.
Recep. remota	**Desactivado** **Activado** **Código inicio**	Le permite empezar a recibir faxes utilizando su teléfono en vez de operar el producto (si el ajuste Modo recep. está configurado en **Automático**). Cuando selecciona **Activado**, también debe configurar un **Código inicio**. Si está utilizando un teléfono inalámbrico cuyo base está conectado al producto, puede empezar a recibir el fax marcando el código utilizando el teléfono inalámbrico.

Tema principal: Cómo seleccionar ajustes de fax avanzados

Tareas relacionadas

Cómo seleccionar la hora y la fecha

Cómo escanear utilizando el panel de control del producto

Temas relacionados

Cómo configurar listas de contactos y grupos de contactos

Configuración de salida - Fax

Configure las opciones de salida que desea utilizar para los faxes entrantes.

Nota: Si selecciona **Guardar a bandeja entr.**, los faxes se guardan en la memoria del producto. Borra los faxes después de verlos o imprimirlos para prevenir que se llene la memoria. Aún si selecciona otras opciones para guardar faxes, se pueden guardar temporalmente en la memoria del producto.

Ajuste	Opciones	Descripción
Salida de fax	**Otras configuraciones**	Le permite crear una carpeta para guardar faxes en un dispositivo de memoria y seleccionar los ajustes para reenviar los faxes.
	Guardar a bandeja entr.	Guarda los faxes entrantes en la memoria del producto. Puede ver los faxes en la pantalla LCD e imprimirlas si es necesario. Seleccione cómo procesar los faxes entrantes cuando la memoria está llena seleccionando **Recibir e imprimir faxes** o **Rechazar faxes entrantes**.
	Guardar al PC	Para utilizar esta opción, debe usar la utilidad Epson FAX Utility. Seleccione **Sí e imprimir** para que se guarden los faxes en su computadora e impriman automáticamente.
	Guardar a dispos. mem.	Guarda los faxes entrantes en un dispositivo de memoria o dispositivo de almacenamiento USB conectado al producto. Seleccione **Sí e imprimir** para que se guarden los faxes en el dispositivo de memoria e impriman automáticamente.
	Enviar	Reenvía los faxes entrantes a hasta 5 números de su lista de contactos. Seleccione **Sí e imprimir** para que se reenvíen e impriman los faxes automáticamente. Los faxes a color no se pueden reenviar.
Reducción automática	**Activado**	Seleccione esta opción para reducir el tamaño de faxes grandes para que quepan en el tamaño de papel de la fuente de papel seleccionada.
	Desactivado	Seleccione esta opción para imprimir faxes grandes en su tamaño original utilizando múltiples páginas, si es necesario.
Rotación auto.	**Activado**	Si cargó papel de tamaño A5, seleccione **Activado** para girar faxes entrantes en orientación horizontal para que se puedan imprimir correctamente en el papel.
	Desactivado	

Ajuste	Opciones	Descripción
Organización impresión	**Activado**	Seleccione **Activado** para imprimir faxes entrantes de modo que las páginas se apilen en el orden correcto. (Cuando el producto tiene un bajo nivel de memoria, es posible que esta opción no esté disponible).
	Desactivado	
Tiempo susp. impr.	**Desactivado**	Seleccione **On** para configurar un periodo de tiempo para detener la impresión automática de faxes o informes y guardar los faxes recibidos en la memoria del producto. (Asegure que hay suficiente memoria disponible antes de utilizar esta función).
	Activado	
	Hora de parar	
	Hora reiniciar	
Enviando informe	**Imprimir en error**	Selecciona si se imprime o no un informe después de reenviar un fax entrante.
	Imprimir	
	No imprimir	
Adj. imagen a informe	**Desactivado**	No incluye una imagen del fax en los informes de transmisión.
	Encendido (imagen pequeña)	Imprime los informes de transmisión con una imagen de la primera página del fax. (No funciona cuando selecciona **Envío directo**.)
	Encendido (imagen grande)	
Impr. auto. reg. fax	**Desactivado**	No imprime el registro de fax.
	Encendido(cada 30)	Imprime el registro de fax.
	Encendido(hora)	Imprime el registro de fax a la hora seleccionada utilizando el teclado numérico que aparece en la pantalla LCD.
Formato del informe	**Simple**	Selecciona la cantidad de información en los informes de fax.
	Detalle	

Tema principal: Cómo seleccionar ajustes de fax avanzados

Ajustes generales - Fax

Configure las opciones generales que desea utilizar para los faxes entrantes y salientes.

Ajuste	Opciones	Descripción
Veloc.fax	**Ráp(33.600 bps)**	Establece la velocidad para enviar y recibir faxes.
	Medio(14.400 bps)	
	Baja(9.600 bps)	
ECM	**Activado**	Activa el Modo de corrección de errores (ECM, por sus siglas en inglés) para corregir automáticamente los errores en los datos de fax enviados o recibidos.
	Desactivado	Desactiva el Modo de corrección de errores (ECM); los faxes a color no se pueden enviar o recibir.
Detección tono marc.	**Activado**	Automáticamente marca el número de fax cuando el producto detecta un tono de marcado.
	Desactivado	Desactiva la detección automática del tono de marcado, el que puede ser necesario si el producto está conectado a un sistema de conmutación privado (PBX, por sus siglas en inglés) o a un adaptador de terminal (TA, por sus siglas en inglés). Si desactiva este ajuste, puede causar que el producto omita el primer dígito de un número de fax.
Tipo de línea	**PSTN**	Selecciona una línea telefónica estándar (red telefónica pública conmutada o PSTN, por sus siglas en inglés).
	PBX	Selecciona el sistema de conmutación privado (PBX, por sus siglas en inglés), que es el tipo de línea telefónica utilizada en lugares de trabajo donde se debe marcar un código de acceso (como el número 9) para llamar a una línea externa.
Encabezado	**Encabezado del Fax**	Selecciona este ajuste para incluir la información del encabezado y su número de teléfono en los faxes salientes.
	Su número de teléfono	

Tema principal: Cómo seleccionar ajustes de fax avanzados

Ajustes de seguridad - Fax

Configure las opciones de seguridad que desea utilizar para los datos de fax.

Ajuste	Opciones	Descripción
Restric. marcado directo	**Desactivado**	No restringe los números de fax marcados.
	Activado	Permite el envío de faxes solo a números guardados en la lista de contactos o en el historial.
	Introducir dos veces	Requiere que ingrese los números de fax dos veces para prevenir errores.
Conf. lista direcciones	**Desactivado**	Selecciona si se muestra o no la pantalla de confirmación del destinatario antes de que se envía un fax.
	Activado	
Conf. contras. ban. ent	**Registrar**	Seleccione esta opción para configurar una contraseña para ver faxes entrantes.
Borrado aut dat cop seg	**Desactivado**	Automáticamente borra los datos de fax enviados o recibidos de la memoria del producto.
	Activado	
Borrar datos copia seg.	—	Borra todos los datos de fax enviados o recibidos que permanecen en la memoria del producto; ejecute esta función si va a regalar o deshacerse de su producto.

Tema principal: Cómo seleccionar ajustes de fax avanzados

Cómo configurar las funciones de fax con la utilidad FAX Utility - Windows

Puede configurar su cabecera de fax y seleccionar los ajustes de fax con la utilidad FAX Utility para Windows.

1. Realice una de las siguientes acciones:
   - **Windows 8.x**: Navegue a la pantalla **Aplicaciones**.
   - **Windows (otras versiones)**: Haga clic en o en **Inicio** > **Programas** o **Todos los programas** > **EPSON Software**.
2. Seleccione **FAX Utility**.

Verá esta ventana:

3. Seleccione **Ajustes de fax para impresora**. (Seleccione su producto, si se lo solicita el sistema).

Verá esta ventana:

4. Seleccione **Ajustes de fax**.
5. Siga las instrucciones que aparecen en la pantalla de su computadora para introducir la información de su cabecera de fax y seleccionar los ajustes de fax.

   Nota: Para obtener información detallada, seleccione la opción **Ayuda** del programa FAX Utility.

Tema principal: Cómo configurar las funciones de fax

Cómo configurar las funciones de fax con la utilidad FAX Utility - OS X

Puede configurar su cabecera de fax y seleccionar los ajustes de fax con la utilidad FAX Utility para OS X.

1. En el menú Apple o en el Dock, seleccione **Preferencias del Sistema**. Seleccione **Impresión y Fax**, **Impresión y Escaneado** o **Impresoras y escáneres**, seleccione su producto y seleccione **Opciones y recambios** u **Opciones y consumibles**. Seleccione **Utilidad** y seleccione **Abrir Utilidad Impresoras**.
2. Haga doble clic en **FAX Utility**, si es necesario.

Verá esta ventana:

3. Seleccione su producto **FAX** en la lista Impresora.
4. Seleccione **Ajustes de fax**.
5. Siga las instrucciones que aparecen en la pantalla de su computadora para introducir la información de su cabecera de fax y seleccionar los ajustes de fax.

   Nota: Para obtener información detallada, seleccione el icono **?** del programa FAX Utility.

Tema principal: Cómo configurar las funciones de fax

Cómo configurar listas de contactos y grupos de contactos

Puede crear una lista de contactos y sus números de fax para que pueda seleccionarlos rápidamente cuando vaya a enviar un fax. También puede configurar grupos de contactos para enviar un mensaje de fax a múltiples contactos.

Cómo configurar los contactos utilizando el panel de control del producto

Cómo configurar listas de marcado rápido/marcado de grupos con la utilidad FAX Utility - Windows

Cómo configurar listas de marcado rápido/marcado de grupos con la utilidad FAX Utility - OS X

Tema principal: Cómo enviar un fax

Cómo configurar los contactos utilizando el panel de control del producto

Puede configurar sus contactos y grupos de contactos utilizando el panel de control del producto.

Nota: Los contactos pueden ser bloqueados por un administrador. Si no puede cambiar o acceder a los contactos, póngase en contacto con su administrador para obtener asistencia.

Cómo crear un contacto
Cómo editar o borrar un contacto
Cómo crear un grupo de contactos
Cómo editar o borrar un grupo de contactos

Tema principal: Cómo configurar listas de contactos y grupos de contactos

Tareas relacionadas

Cómo configurar listas de marcado rápido/marcado de grupos con la utilidad FAX Utility - Windows
Cómo configurar listas de marcado rápido/marcado de grupos con la utilidad FAX Utility - OS X

Cómo crear un contacto

Puede crear una lista de contactos para guardar los números de fax que utiliza con frecuencia.

Nota: Puede crear hasta 100 entradas combinadas de contactos y grupos de contactos.

1. Pulse el botón de inicio, si es necesario.
2. Seleccione **Fax**.

   Verá una pantalla como esta:

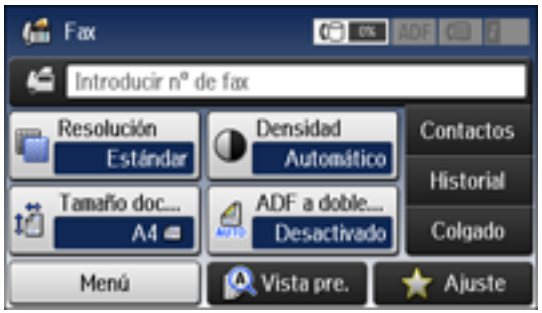

3. Seleccione **Contactos**. Introduzca la contraseña de administrador, si es necesario.

Verá una pantalla como esta:

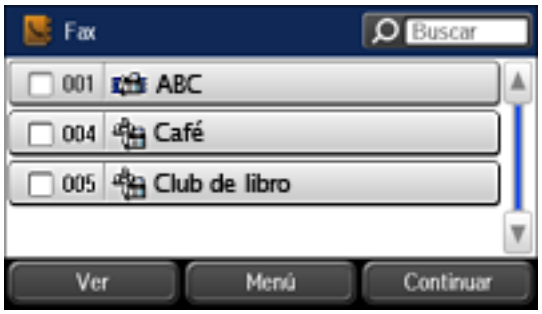

4. Seleccione **Menú**.
   Verá una pantalla como esta:

   Nota: Puede imprimir su lista de contactos y grupos si es necesario.

5. Seleccione **Añadir entrada**.
6. Seleccione el número que desea utilizar para el contacto que va a añadir.

Verá una pantalla como esta:

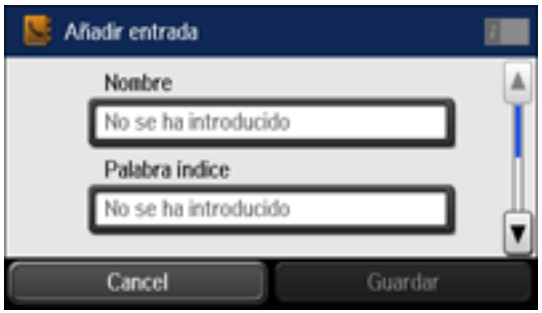

7. Seleccione el campo **Nombre**, utilice el teclado que aparece en la pantalla para introducir el nombre del contacto (hasta 30 caracteres) y pulse .
8. Seleccione el campo **Palabra índice**, utilice el teclado que aparece en la pantalla para introducir una palabra que puede usar para buscar una entrada (hasta 30 caracteres) y pulse . (Este campo es opcional).
9. Seleccione el campo **Número de fax** y utilice el teclado numérico en la pantalla LCD o los botones del producto para introducir el número de fax. Puede ingresar hasta 64 caracteres.

   Nota: Si es necesario, ingrese un código de acceso a línea externa (como el número **9**) al principio del número de fax. Si el código de acceso se configuró como el ajuste **Tipo de línea**, ingrese el signo de número **#** en vez del código.

10. Configure el ajuste **Veloc. fax**, si es necesario.
11. Seleccione **Guardar**.

Tema principal: Cómo configurar los contactos utilizando el panel de control del producto

Cómo editar o borrar un contacto

Puede editar o borrar cualquiera de los contactos en su lista.

1. Pulse el botón de inicio, si es necesario.
2. Seleccione **Fax**.

Verá una pantalla como esta:

3. Seleccione **Contactos**. Introduzca la contraseña de administrador, si es necesario.
4. Seleccione el contacto que desea editar o borrar.

   Verá una pantalla como esta:

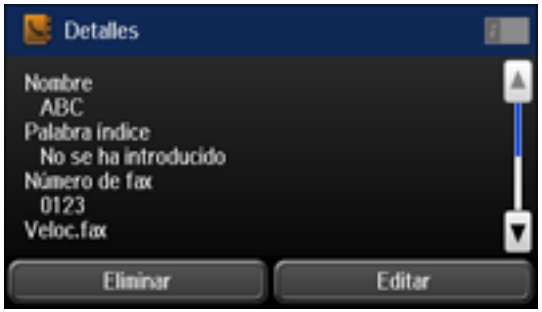

5. Realice una de las siguientes acciones:
   - Para borrar el contacto, seleccione **Eliminar** y seleccione **Sí** en la pantalla de confirmación.
   - Para editar el contacto, seleccione **Editar**, seleccione el elemento que desea cambiar, introduzca la información correcta y seleccione . Cuando termine de editar el contacto, seleccione **Guardar**.

Tema principal: Cómo configurar los contactos utilizando el panel de control del producto

Cómo crear un grupo de contactos

Puede crear un grupo de contactos para que pueda enviar faxes fácilmente a varios destinatarios.

Nota: Puede crear hasta 100 entradas combinadas de contactos y grupos de contactos.

1. Pulse el botón de inicio, si es necesario.
2. Seleccione **Fax**.

   Verá una pantalla como esta:

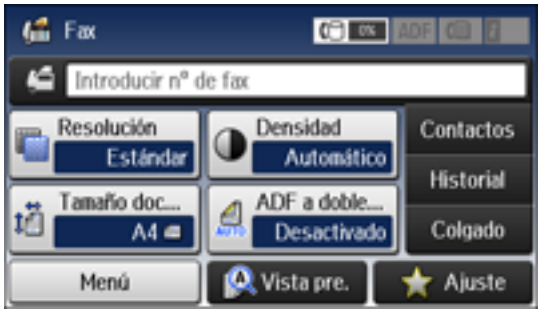

3. Seleccione **Contactos**. Introduzca la contraseña de administrador, si es necesario.
4. Seleccione **Menú**.

   Verá una pantalla como esta:

   Nota: Puede imprimir su lista de contactos y grupos si es necesario.

5. Seleccione **Añadir grupo**.
6. Seleccione el número que desea utilizar para el grupo que va a añadir.

Verá una pantalla como esta:

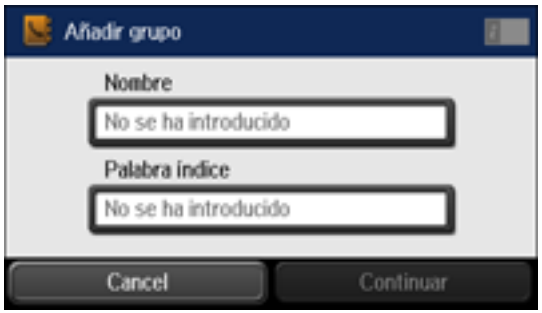

7. Seleccione el campo **Nombre**, utilice el teclado que aparece en la pantalla para introducir el nombre del grupo (hasta 30 caracteres) y pulse .
8. Seleccione el campo **Palabra índice**, utilice el teclado que aparece en la pantalla para introducir una palabra que puede usar para buscar un grupo (hasta 30 caracteres) y pulse . (Este campo es opcional).
9. Seleccione **Continuar**

   Verá su lista de contactos.
10. Seleccione el número a un lado de cada contacto que desea incluir en su grupo.

    Aparece una marca de verificación a un lado de cada contacto seleccionado.
11. Seleccione **Guardar**.

Tema principal: Cómo configurar los contactos utilizando el panel de control del producto

Cómo editar o borrar un grupo de contactos

Puede editar un grupo de contactos existente para agregar o borrar entradas. También puede borrar el grupo entero.

1. Pulse el botón de inicio, si es necesario.
2. Seleccione **Fax**.

Verá una pantalla como esta:

3. Seleccione **Contactos**. Introduzca la contraseña de administrador, si es necesario.
   Verá una pantalla como esta que muestra los contactos individuales y los grupos de contactos.

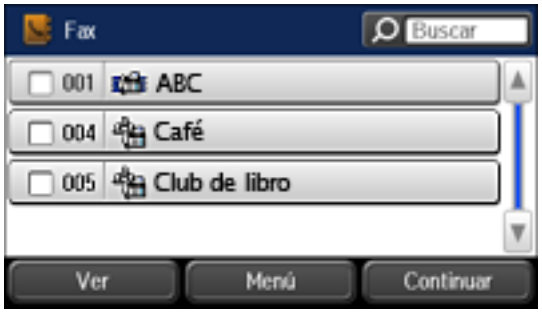

4. Seleccione el grupo que desea editar.

Verá una pantalla como esta:

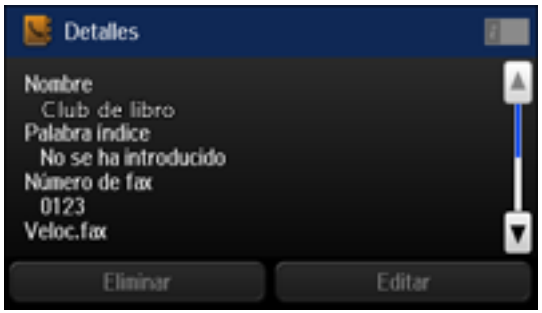

Nota: Se desea borrar un grupo entero, seleccione **Eliminar**.

5. Para editar el grupo, seleccione **Editar**.
6. Seleccione **Continuar**

   Verá una lista de los contactos en su grupo.
7. Para añadir o borrar un contacto, seleccione el número a un lado del contacto.
8. Seleccione **Guardar**.

Tema principal: Cómo configurar los contactos utilizando el panel de control del producto

Cómo configurar listas de marcado rápido/marcado de grupos con la utilidad FAX Utility - Windows

Puede configurar sus listas de marcado rápido y de marcado de grupos con la utilidad FAX Utility para Windows. Esta utilidad también le permite importar números de fax de la libreta de direcciones de Windows y crear una copia de seguridad de los números de fax guardados en la memoria del producto.

Nota: Puede crear hasta 60 entradas combinadas de marcado rápido y marcado de grupos.

1. Realice una de las siguientes acciones:
   - **Windows 8.x**: Navegue a la pantalla **Aplicaciones**.
   - **Windows (otras versiones)**: Haga clic en o en **Inicio** > **Programas** o **Todos los programas** > **EPSON Software**.
2. Seleccione **FAX Utility**.

Verá esta ventana:

3. Seleccione **Ajustes de fax para impresora**. (Seleccione su producto, si se lo solicita el sistema).

Verá esta ventana:

4. Seleccione **List Marc rápid/Marc grupo**.

Verá esta ventana:

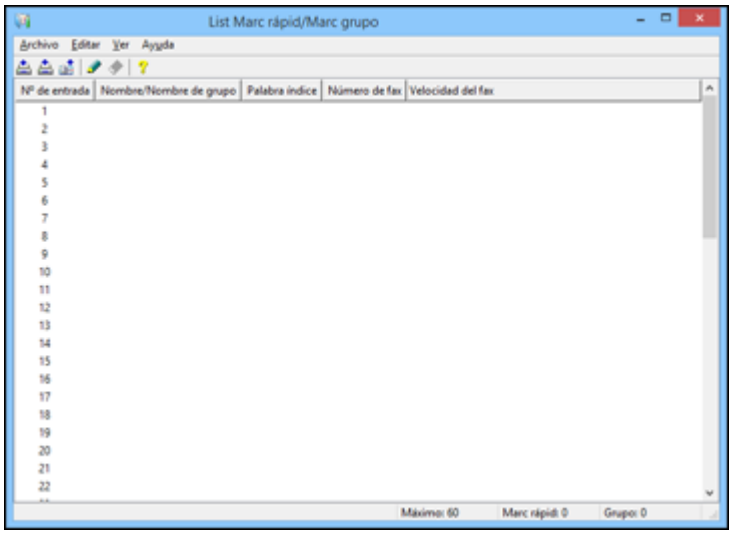

5. Seleccione una entrada en blanco y haga clic en el icono .

   Nota: Para editar una entrada, selecciónela y haga clic en el icono . Para borrar una entrada, selecciónela y haga clic en el icono .

6. Realice una de las siguientes acciones:
   - Para crear una entrada de marcado rápido, seleccione **Marcado rápido**, introduzca un nombre y el número de fax y haga clic en **Aceptar**.
   - Para crear una entrada de marcado de grupos, seleccione **Grupo**, introduzca un nombre, seleccione los números de fax que desea incluir y haga clic en **Aceptar**.
7. Repita los pasos anteriores según sea necesario para añadir todas las entradas de marcado rápido o de marcado de grupos.
8. Cuando termine, haga clic en el icono para guardar las entradas en la memoria del producto.

Tema principal: Cómo configurar listas de contactos y grupos de contactos

Temas relacionados

Cómo configurar los contactos utilizando el panel de control del producto

Cómo configurar listas de marcado rápido/marcado de grupos con la utilidad FAX Utility - OS X

Puede configurar sus listas de marcado rápido y de marcado de grupos con la utilidad FAX Utility. Esta utilidad también le permite importar números de fax de la libreta de direcciones de Mac y crear una copia de seguridad de los números de fax guardados en la memoria del producto.

Nota: Puede crear hasta 60 entradas combinadas de marcado rápido y marcado de grupos.

1. En el menú Apple o en el Dock, seleccione **Preferencias del Sistema**. Seleccione **Impresión y Fax**, **Impresión y Escaneado** o **Impresoras y escáneres**, seleccione su producto y seleccione **Opciones y recambios** u **Opciones y consumibles**. Seleccione **Utilidad** y seleccione **Abrir Utilidad Impresoras**.
2. Haga doble clic en **FAX Utility**, si es necesario.

   Verá esta ventana:

3. Seleccione su producto **FAX** en la lista Impresora.
4. Seleccione **List Marc rápid/Marc grupo**.

Verá esta ventana:

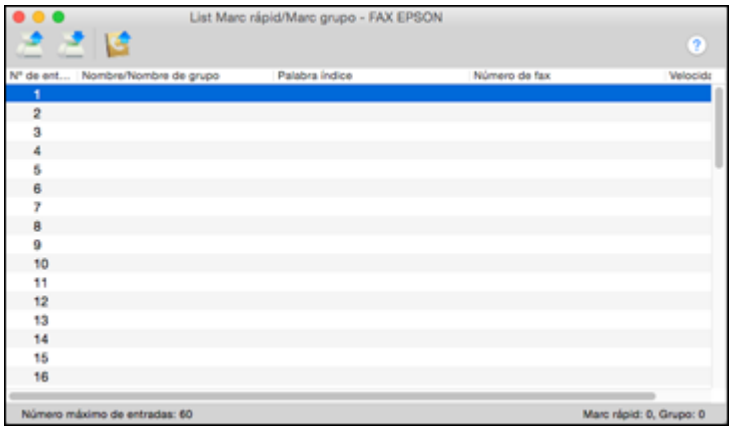

5. Para añadir una entrada, haga doble clic en una entrada en blanco.

   Nota: Para editar una entrada, selecciónela y cambie la información. Para borrar una entrada, selecciónela y pulse la tecla **Supr** del teclado.

6. Realice una de las siguientes acciones:
   - Para crear una entrada de marcado rápido, seleccione **Marcado rápido**, introduzca un nombre y el número de fax y haga clic en **OK**.
   - Para crear una entrada de marcado de grupos, seleccione **Marcado grupo**, introduzca un nombre, seleccione los números de fax que desea incluir y haga clic en **OK**.
7. Repita los pasos anteriores según sea necesario para añadir todas las entradas de marcado rápido o de marcado de grupos.
8. Para importar entradas de la libreta de direcciones de Mac, haga clic en el icono .
9. Cuando termine, haga clic en el icono para guardar las entradas en la memoria del producto.

Tema principal: Cómo configurar listas de contactos y grupos de contactos

Temas relacionados

Cómo configurar los contactos utilizando el panel de control del producto

Cómo enviar un fax

Consulte las siguientes secciones para enviar faxes utilizando su producto.

Cómo enviar un fax desde el panel de control del producto
Cómo enviar un fax con la utilidad FAX Utility - Windows
Cómo enviar un fax con la utilidad FAX Utility - OS X

Tema principal: Cómo enviar un fax

Cómo enviar un fax desde el panel de control del producto

Consulte las siguientes secciones para enviar un fax utilizando el panel de control del producto.

Cómo enviar un fax utilizando el teclado, la lista de contactos o el historial
Opciones de envío de fax
Cómo enviar un fax a una hora específica
Cómo enviar un fax a pedido
Cómo enviar un fax guardado
Cómo marcar números de fax desde un teléfono conectado al producto

Tema principal: Cómo enviar un fax

Cómo enviar un fax utilizando el teclado, la lista de contactos o el historial

Puede enviar un fax desde el panel de control del producto ingresando el número de fax o seleccionando el número de la lista de contactos o del historial de fax.

Nota: Puede enviar una fax en blanco y negro a hasta 200 destinatarios al mismo tiempo, o puede enviar un fax a color a un destinatario a la vez. Si la máquina de fax del destinatario no imprime a color, su fax se envía automáticamente en blanco y negro.

Nota: El producto puede tener hasta 50 trabajos de fax en blanco y negro en la cola de fax. Puede revisar o cancelar los trabajos de fax en la cola utilizando el Menú estado.

1. Coloque el original en el producto para enviarlo por fax.
2. Pulse el botón de inicio, si es necesario.

3. Seleccione **Fax**.

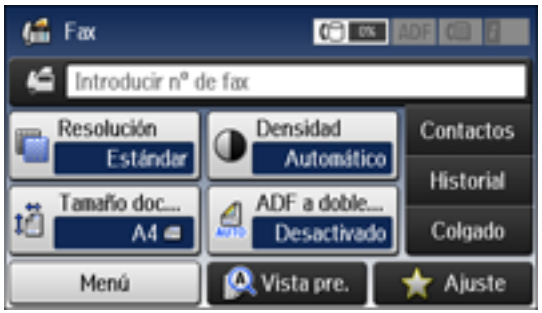

Nota: Para enviar un fax de un documento a doble cara, coloque el documento en el alimentador automático de documentos y active el ajuste **ADF a doble cara**. (No puede enviar un fax de documentos a doble cara en color).

4. Realice una de las siguientes acciones para seleccionar sus destinatarios de fax:
   - **Introducir un número de fax manualmente**: Pulse el campo **Introducir nº de fax** e introduzca el número de fax. Pulse cuando termine. Para agregar otro número de fax, repita los mismos pasos. Puede utilizar el teclado numérico del panel de control para ingresar un número de fax.

     Nota: Si la función de marcado directo ha sido restringida, solo puede seleccionar el número de la lista de contactos o del historial de fax. Si es necesario, ingrese un código de acceso a línea externa (como el número 9) al principio del número de fax. Si el código de acceso se configuró como el ajuste **Tipo de línea**, ingrese el signo de número **#** en vez del código.

   - **Seleccionar de la lista de contactos**: Seleccione **Contactos** para mostrar la pantalla de la lista de contactos. Seleccione la casilla de verificación al lado de uno o más contactos (seleccione la casilla de verificación otra vez para cancelar la selección). También puede seleccionar el campo **Buscar** para buscar los destinatarios por nombre, nombre de índice o número de entrada. Seleccione **Continuar** cuando termine.
   - **Seleccionar del historial de faxes enviados**: Seleccione **Historial** para mostrar el historial de los faxes enviados. Seleccione un destinatario de la lista, seleccione **Menú** y seleccione **Enviar a este num**.

   Nota: Para borrar los destinatarios, seleccione el campo **Introducir nº de fax**, seleccione el destinatario que desea borrar y seleccione **Borrar de la lista**.

5. Si necesita cambiar cualquier ajuste de fax, seleccione **Menú**, seleccione **Config. de envío de fax** y selecciones sus ajustes.
6. Si desea previsualizar su fax en blanco y negro en la pantalla LCD, seleccione **Vista pre**. (Si la vista previa se ve incorrectamente, seleccione **Volver intente**, cambie la posición del documento o cambie los ajustes de fax y repita este paso).

   Nota: Si no toca la pantalla de previsualización por 20 segundos, su producto envía el fax automáticamente. No puede previsualizar las imágenes cuando el ajuste Envío directo está activado.

7. Si desea guardar sus ajustes de fax para utilizarlos después, seleccione **Ajustes** y agregue una entrada nueva.
8. Pulse uno de los botones ◇.

   Nota: Para cancelar la transmisión del fax, pulse el botón ⊽ **Cancelar**. También puede cancelar el trabajo o revisar el estado del trabajo del Menú estado.

   El producto escanea su original y le indica cuándo necesita colocar páginas adicionales, si es necesario.

Después de escanear los originales, el producto marca el número y envía el fax.

Nota: El producto no guarda los faxes a color enviados en la memoria. Si la opción **Guardar datos del error** está activada, los faxes que no se pudieron enviar se guardan en la memoria del producto y los puede enviar de nuevo por medio de la pantalla Menú estado.

Tema principal: Cómo enviar un fax desde el panel de control del producto

Referencias relacionadas

Opciones de envío de fax

Tareas relacionadas

Cómo utilizar ajustes predefinidos

Cómo seleccionar el tipo de línea

Temas relacionados

Cómo colocar originales en el producto

Cómo configurar listas de contactos y grupos de contactos

Opciones de envío de fax

Mientras esté enviando un fax, puede seleccionar **Menú** y seleccionar las siguientes opciones del menú Config. de envío de fax.

Nota: También puede seleccionar estas opciones del menú Config. pred. de usuario.

Ajuste	Opciones	Descripción
Resolución	**Estándar**	Ajusta la resolución de escaneo y la calidad de impresión para faxes salientes.
	Buena	
	Súper fino	
	Ultra fino	
	Foto	
Densidad	**Automático**	Automáticamente ajusta la oscuridad de faxes salientes. Seleccione esta opción cuando va a enviar documentos de texto en blanco y negro.
	Manual	Le permite seleccionar entre varios niveles de densidad.
Tamaño docto (cristal)	**Media carta**	Configura el tamaño para un documento colocado en el cristal del escáner.
	A5	
	Carta	
	Legal	
	A4	
	11x17pul	
	A3	
ADF a doble cara	**Desactivado**	Seleccione **Activado** para habilitar el envío de faxes a doble cara utilizando el alimentador automático de documentos. La opción Envío directo y el envío de faxes a color se deshabilitan cuando activa este ajuste.
	Activado	

Ajuste	Opciones	Descripción
Envío directo	**Desactivado**	Seleccione **Activado** para enviar faxes en blanco y negro a un solo destinatario en cuanto se realice la conexión, sin guardar la imagen escaneada a la memoria. No puede utilizar este ajuste cuando envía un fax a color o envía un fax a múltiples destinatarios.
	Activado	
Envío prioritario	**Desactivado**	Seleccione **Activado** para enviar el fax actual antes de los faxes esperando a ser enviados.
	Activado	
Escáner cont. desde ADF	**Desactivado**	Seleccione **Activado** para que el producto le pregunte si desea escanear otra página después de que un documento en el alimentador automático de documentos se termine de escanear.
	Activado	
Informe de transmisión	**Imprimir en error**	Le permite seleccionar cuándo se imprimen los informes de transmisión.
	Imprimir	
	No imprimir	

Tema principal: Cómo enviar un fax desde el panel de control del producto

Cómo enviar un fax a una hora específica

Puede enviar un fax a una hora de su preferencia.

Nota: Asegure que los ajustes de fecha y hora del producto estén correctos. Cuando utiliza esta opción, solo puede enviar un fax en blanco y negro.

1. Coloque el original en el producto para enviarlo por fax.
2. Pulse el botón de inicio, si es necesario.

3. Seleccione **Fax**.

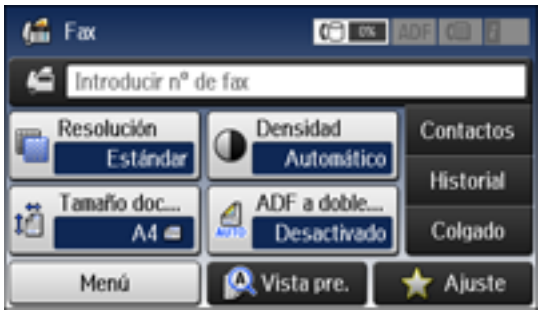

Nota: Para enviar un fax de un documento a doble cara, coloque el documento en el alimentador automático de documentos y active el ajuste **ADF a doble cara**.

4. Introduzca un número de fax o seleccione un número de la lista de contactos o del historial.
5. Seleccione **Menú**.
6. Seleccione **Enviar fax más tarde**.
7. Seleccione **Activado**.
8. Seleccione **Hora**, utilice el teclado que aparece en la pantalla LCD para introducir la hora que desea y seleccione **Aceptar**.
9. Pulse uno de los botones ◇.

Nota: Para cancelar la transmisión del fax, pulse el botón ⊘ **Cancelar**.

Después de escanear los originales, el producto marca el número y envía el fax a la hora especificada.

Nota: Si el producto está apagado a la hora especificada, el fax se envía cuando lo vuelva a encender.

Tema principal: Cómo enviar un fax desde el panel de control del producto

Referencias relacionadas

Opciones de envío de fax

Tareas relacionadas

Cómo seleccionar la hora y la fecha

Temas relacionados

Cómo colocar originales en el producto

Cómo configurar listas de contactos y grupos de contactos

Cómo enviar un fax a pedido

Puede guardar un documento escaneado (hasta 100 páginas en blanco y negro) y enviarlo automáticamente cuando otra máquina de fax lo pida. Otros usuarios de fax pueden recibir el documento llamando a su número de fax y utilizando la función de recepción de sondeo en sus máquinas de fax.

1. Coloque el original en el producto para enviarlo por fax.
2. Pulse el botón de inicio, si es necesario.
3. Seleccione **Fax**.

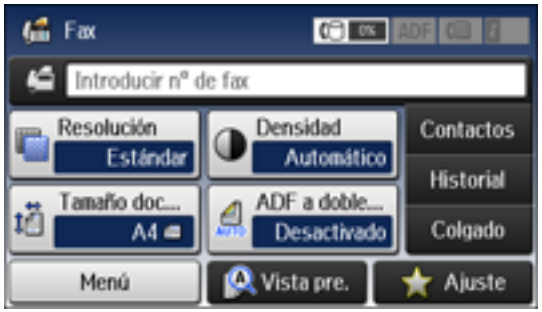

4. Seleccione **Menú**.
5. Seleccione **Envío de sondeo** y seleccione **Activado**.
6. Si necesita cambiar cualquier ajuste de fax, seleccione **Menú**, seleccione **Config. de envío de fax** y selecciones sus ajustes.
7. Pulse el botón **Iniciar ByN**.

   Se documento se escanea y se guarda hasta que lo sobreescribe o lo borra.

Solo puede guardar un documento a la vez. Los documentos subsiguientes sobreescriben el documento existente. También puede borrar un documento guardado del Menú estado.

Tema principal: Cómo enviar un fax desde el panel de control del producto

Referencias relacionadas

Opciones de envío de fax

Temas relacionados

Cómo colocar originales en el producto

Cómo enviar un fax guardado

Puede enviar un documento escaneado (hasta 100 páginas en blanco y negro) y enviarlo cuando sea necesario.

1. Coloque el original en el producto para enviarlo por fax.
2. Pulse el botón de inicio, si es necesario.
3. Seleccione **Fax**.

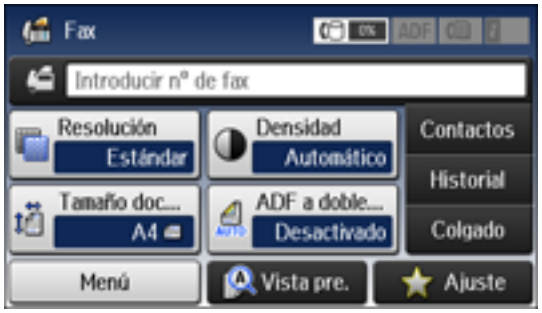

4. Seleccione **Menú**.
5. Seleccione **Almacenar datos de fax** y seleccione **Activado**.
6. Si necesita cambiar cualquier ajuste de fax, seleccione **Menú**, seleccione **Config. de envío de fax** y selecciones sus ajustes.
7. Pulse el botón **Iniciar ByN**.

   Su documento se escanea, se guarda y lo puede previsualizar brevemente.
8. Cuando esté listo para enviar el documento, pulse el botón **Estado**.

Verá una pantalla como esta:

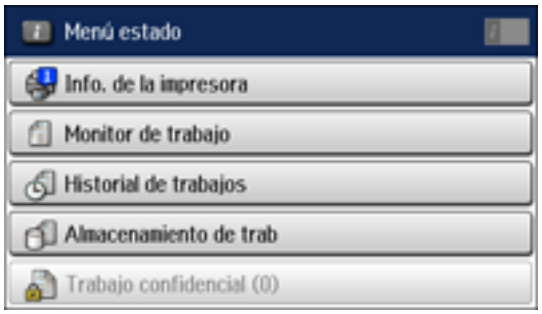

9. Seleccione **Monitor de trabajo**.
10. Seleccione **Trab de comunica**.
11. Seleccione el trabajo de fax guardado que desea enviar.
12. Seleccione **Enviar/Ver** y seleccione **Enviar**.

Solo puede guardar un documento a la vez. Los documentos subsiguientes sobreescriben el documento existente. También puede borrar un documento guardado del Menú estado.

Tema principal: Cómo enviar un fax desde el panel de control del producto

Referencias relacionadas

Opciones de envío de fax

Temas relacionados

Cómo colocar originales en el producto

Cómo marcar números de fax desde un teléfono conectado al producto

Si tiene un teléfono conectado al puerto **EXT** del producto, puede enviar un fax marcando el número de fax utilizando el teléfono conectado al producto. Si el número de teléfono y el número de fax del destinatario son el mismo, puede hablar con el destinatario antes de enviar el fax.

1. Coloque el original en el producto para enviarlo por fax.
2. Pulse el botón de inicio, si es necesario.

3. Marque el número de fax utilizando el teléfono conectado al producto. Hable con el destinatario, si es necesario.

   Nota: Si está utilizando una tarjeta telefónica prepagada, introduzca el número y la contraseña requerida para utilizar la tarjeta antes de introducir el número de fax del destinatario.

4. Seleccione **Iniciar fax** en la pantalla LCD.
5. Seleccione **Enviar**.

   Nota: El producto se comunica con la máquina de fax del destinatario. No cuelgue el teléfono.

6. Cuando escuche un tono de fax, pulse uno de los botones ◇ para empezar a enviar el fax.

   Nota: Si la máquina de fax del destinatario no imprime a color, su fax se envía automáticamente en blanco y negro.

7. Cuelgue el teléfono.

Tema principal: Cómo enviar un fax desde el panel de control del producto

Referencias relacionadas

Opciones de envío de fax

Temas relacionados

Cómo colocar originales en el producto

Cómo enviar un fax con la utilidad FAX Utility - Windows

Puede enviar un fax desde un programa de impresión compatible con Windows. Puede enviar hasta 100 páginas por fax, incluyendo la portada de fax.

1. Abra el archivo que desea enviar por fax y seleccione el comando de impresión.

Verá una ventana como esta:

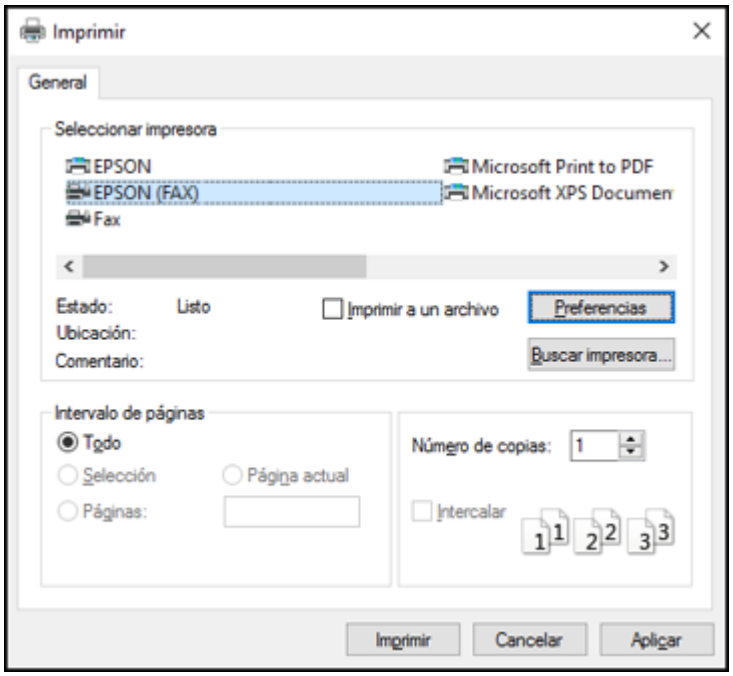

2. Seleccione su producto con la opción **FAX** como la impresora.
3. Para cambiar los ajustes Tamaño papel, Orientación, Color, Calidad imagen o Densidad carácter, haga clic en el botón **Preferencias** o **Propiedades**.

   Nota: Si ve un botón llamado **Configuración**, **Impresora** u **Opciones**, haga clic en él. Luego, haga clic en **Preferencias** o en **Propiedades** en la siguiente pantalla. Para obtener más información sobre cómo seleccionar los ajustes de impresión de fax, haga clic en **Ayuda**.

4. Seleccione el Intervalo de páginas, según sea necesario. (Deje el Número de copias configurado en **1**).
5. Haga clic en **Imprimir** o en **Aceptar**.

Si es la primera vez que va a enviar un fax, verá una ventana como ésta:

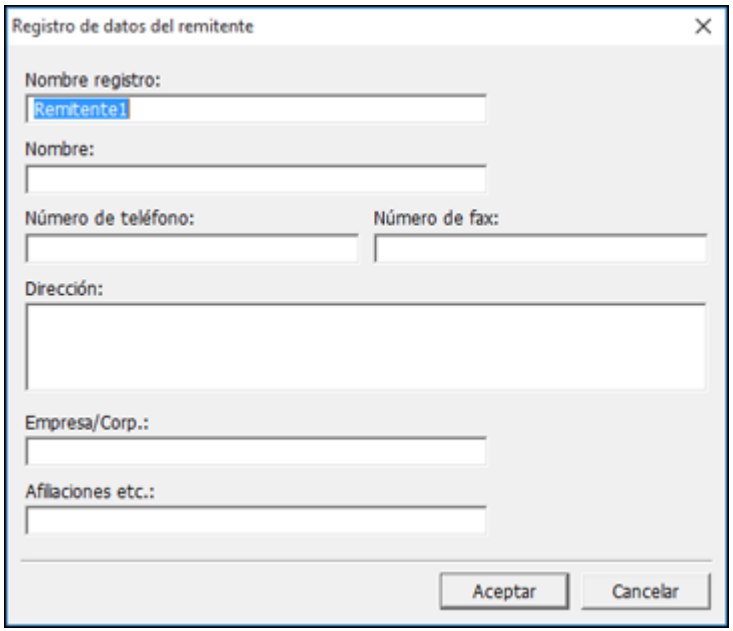

6. Introduzca los datos de remitente para que los destinatarios puedan identificar el origen del fax. Luego, haga clic en **Aceptar** para guardar los datos de remitente.

Verá una ventana como esta:

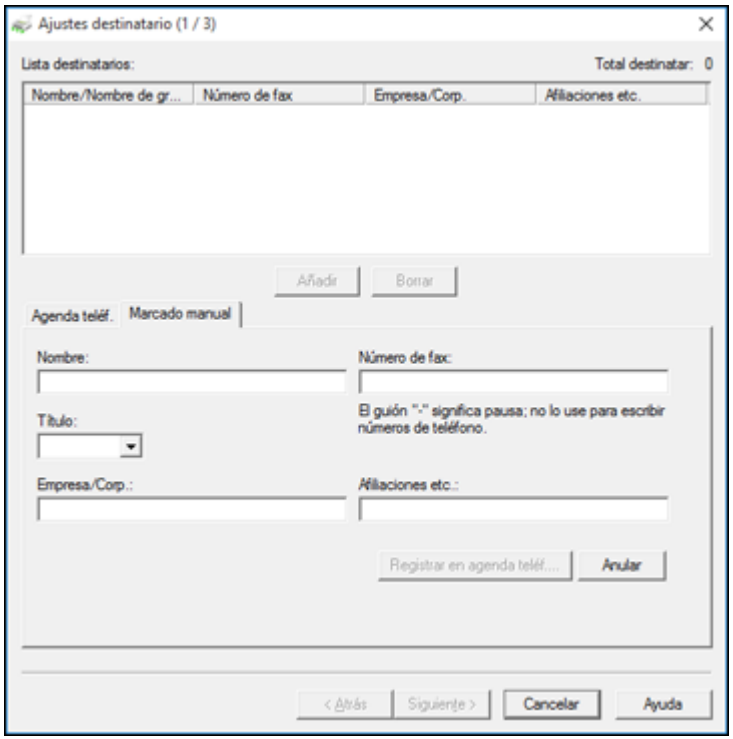

7. Introduzca el nombre y el número de fax del destinatario o seleccione un destinatario de la libreta de direcciones, luego haga clic en **Siguiente**.

   Nota: Para obtener instrucciones detalladas sobre Epson FAX Utility, haga clic en el botón **Ayuda**.

8. Seleccione una portada e introduzca un tema y un mensaje, luego haga clic en **Siguiente**.
9. Haga clic en **Enviar** para transmitir el fax.

Tema principal: Cómo enviar un fax

Cómo enviar un fax con la utilidad FAX Utility - OS X

Puede enviar un fax desde un programa de impresión compatible con OS X utilizando el programa FAX Utility. Puede enviar hasta 100 páginas por fax, incluyendo la portada de fax.

1. Abra el archivo que desea enviar por fax.
2. Seleccione el comando de impresión en su aplicación.

   Nota: Es posible que tenga que seleccionar un icono de impresión en la pantalla, la opción **Imprimir** en el menú **Archivo** u otro comando. Consulte la utilidad de ayuda de su aplicación para obtener detalles.

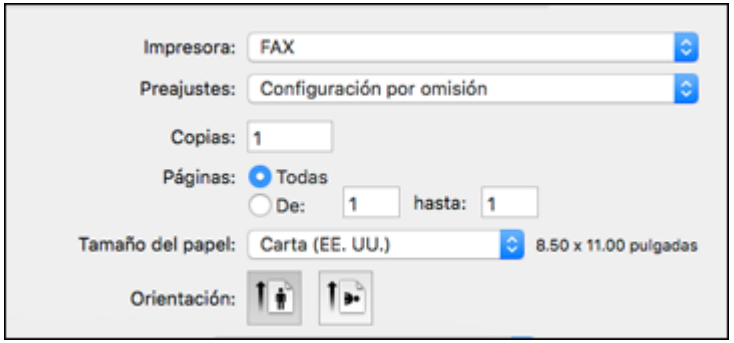

3. Seleccione su producto con la opción **FAX** como el ajuste **Impresora**.
4. Si es necesario, haga clic en la flecha situada al lado del ajuste Impresora o en el botón **Mostrar detalles** para ampliar la ventana de impresión.
5. Seleccione el número de páginas que va a enviar por fax como el ajuste **Páginas**.

   Nota: Deje el ajuste **Copias** configurado en **1**.

6. Seleccione **Ajustes destinatario** en el menú desplegable.

Verá esta ventana:

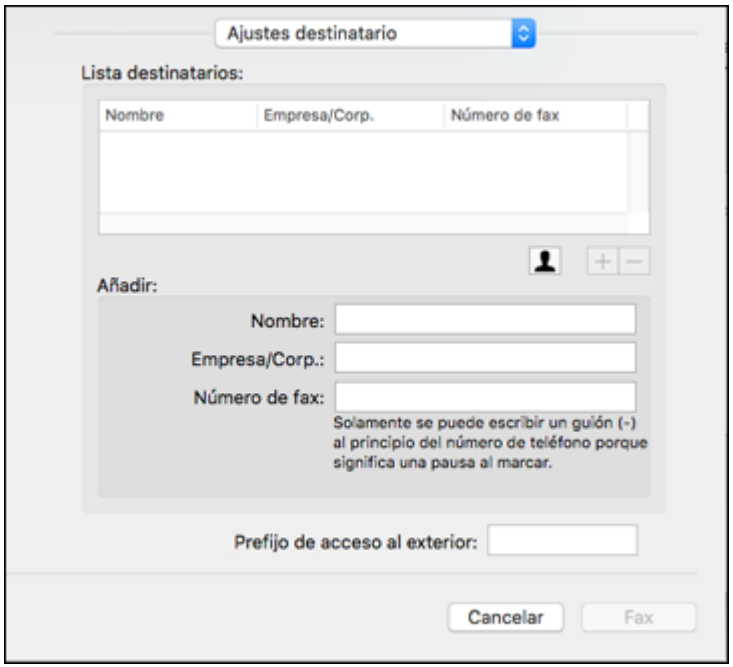

7. Realice una de las siguientes acciones para elegir su destinatario.
   - Seleccione un nombre o un grupo de la **Lista destinatarios**.
   - Introduzca un nombre, la compañía y el número de fax y haga clic en el botón **+**.
   - Haga clic en el icono y seleccione un destinatario de su libreta de direcciones.
8. Seleccione **Ajustes de fax** en el menú desplegable.

Verá esta ventana:

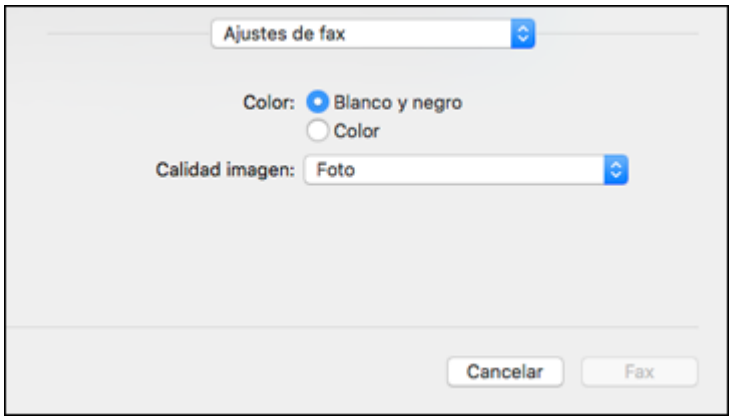

9. Seleccione los ajustes **Color** y **Calidad imagen** que desea utilizar para el fax.
10. Haga clic en **Fax**.

Tema principal: Cómo enviar un fax

Cómo recibir faxes

Consulte las siguientes secciones para recibir faxes con su producto.

Cómo recibir un fax
Cómo recibir un fax automáticamente
Cómo recibir un fax manualmente
Cómo reenviar los faxes recibidos
Cómo recibir un fax por ciclo de sondeo
Cómo ver un fax en la pantalla LCD

Tema principal: Cómo enviar un fax

Cómo recibir un fax

Su producto automáticamente recibirá e imprimirá un fax cuando el ajuste Modo recep. está configurado en **Automático**.

Si conectó un teléfono al producto para que pueda usar la misma línea telefónica para faxes y llamadas de voz, también puede configurar el producto para recibir faxes manualmente. Esto le permite confirmar si hay un tono de fax utilizando el teléfono y luego pulsar un botón del producto para recibir el fax.

Asegúrese de cargar papel en el producto y seleccionar los ajustes de fax antes de recibir un fax.

Nota: Si se acaba el papel durante la impresión del fax, cargue más papel y pulse el botón indicado en la pantalla LCD del producto para continuar.

Tema principal: Cómo recibir faxes

Cómo recibir un fax automáticamente

Para recibir un fax automáticamente, compruebe que el ajuste Modo recep. esté configurado en **Automático** (el ajuste predeterminado del producto).

Para cambiar el ajuste Modo recep., seleccione **Config.** > **Admin. del sistema** > **Configuración del fax** > **Config. de recepción** > **Modo recep**.

Si tiene un contestador conectado al producto, asegúrese de configurar el ajuste **Tonos para responder** a un valor más alto que el número de timbres que está configurado para que el contestador conteste la llamada. Por ejemplo, si el contestador está programado para contestar después del cuarto timbre, configure el producto para que conteste en el quinto timbre o después.

Tema principal: Cómo recibir faxes

Referencias relacionadas

Ajustes de recepción - Fax

Tareas relacionadas

Cómo recibir un fax manualmente

Cómo recibir un fax manualmente

Puede configurar su producto para recibir faxes manualmente configurado el ajuste Modo recep. en **Manual**. Esto le permite confirmar si hay un tono de fax en el teléfono conectado al producto antes de recibir un fax.

1. Para cambiar el ajuste Modo recep, seleccione **Config.** > **Admin. del sistema** > **Configuración del fax** > **Config. de recepción** > **Modo recep** y seleccione **Manual**.
2. Cuando suene el teléfono conectado al producto, conteste la llamada.
3. Si escucha un tono de fax, seleccione **Iniciar fax** en la pantalla LCD.
4. Seleccione **Recibir**.

5. Pulse uno de los botones ◇ para empezar la transmisión del fax.
6. Cuelgue el teléfono.

Tema principal: Cómo recibir faxes

Referencias relacionadas

Ajustes de recepción - Fax

Tareas relacionadas

Cómo recibir un fax automáticamente

Cómo reenviar los faxes recibidos

Puede reenviar los faxes recibidos a otra máquina de fax o convertir los faxes en documentos PDF y reenviarlos a una carpeta compartida en la red o a una dirección de correo electrónico. Los faxes que reenvía se borran de la memoria del producto. Antes de utilizar esta función, asegure que la fecha y la hora estén configuradas correctamente, que el destino del reenvío esté configurado en la lista de contactos y que los ajustes del servidor de correo electrónico estén configurados.

Nota: Los documentos a color no se pueden reenviar a otra máquina de fax.

1. Pulse el botón ⌂ de inicio, si es necesario.
2. Seleccione **Config**.

3. Desplácese hacia abajo y seleccione **Admin. del sistema**. Introduzca la contraseña de administrador, si es necesario.

4. Desplácese hacia abajo y seleccione **Configuración del fax**.
5. Seleccione **Configuración salida**.
6. Seleccione **Salida de fax**.
7. Seleccione **Configuración**.
8. Seleccione **Enviar**.
9. Seleccione **Activado**.

   Nota: Si desea imprimir el fax automáticamente antes de reenviarlo, seleccione **Sí e imprimir**.

10. Seleccione el destino de reenvío de la lista de contactos.

    Nota: Seleccione **Ver** para ordenar los contactos por las funciones de la impresora. Puede seleccionar hasta 5 destinos de reenvío.

11. Cuando termine de seleccionar los destinos de reenvío, seleccione **Continuar**.
12. Confirme los destinos de reenvío que se muestran son correctos y seleccione **Cerrar**.
13. Seleccione **Opc. cuad prod error env**.
14. Seleccione la opción que desea que ocurra cuando los faxes recibidos no se reenvían; imprima los faxes o guárdelos en la bandeja de entrada de la impresora.

15. Si va a reenviar los faxes a una dirección de correo electrónico, puede especificar el asunto seleccionando **Asunto correo electr. a env**.

    Nota: Si va a reenviar los faxes a una carpeta compartida en la red o a una dirección de correo electrónico, puede realizar una prueba para ver si la función de reenvío de fax se configuró correctamente enviando una imagen escaneada al destino utilizando la opción de escanear a correo electrónico o escanear a carpeta de red/ftp. Si va a reenviar los faxes a una carpeta compartida en la red, puede configurar la utilidad FAX Utility para que le avise cada vez que reciba una fax nuevo.

Tema principal: Cómo recibir faxes

Cómo recibir un fax por ciclo de sondeo

Puede utilizar un ciclo de sondeo para recibir un fax de otra máquina de fax (tal como un servicio de información de fax).

Nota: No puede utilizar un ciclo de sondeo para recibir un fax de un servicio de información de fax que utiliza guía de audio.

1. Pulse el botón de inicio, si es necesario.
2. Seleccione **Fax**.

   Verá una pantalla como esta:

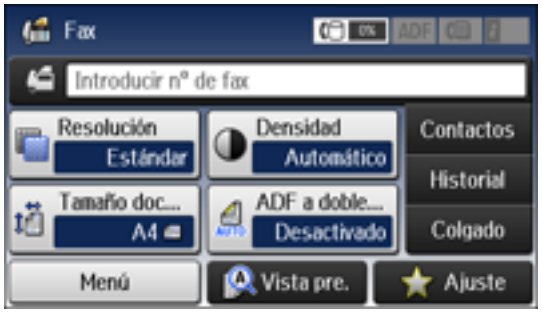

3. Seleccione **Menú**.
4. Seleccione **Recepción de sondeo** y seleccione **Activado**.
5. Introduzca el número de fax del remitente que le va a enviar un fax.

6. Pulse uno de los botones ◇ para empezar la transmisión del fax.

Tema principal: Cómo recibir faxes

Cómo ver un fax en la pantalla LCD

Puede guardar los faxes recibidos en la memoria del producto y verlos en la pantalla LCD.

Nota: Para utilizar esta función, primer debe activar el ajuste Guardar a bandeja entr. en el menú Configuración salida. La bandeja de entrada puede ser bloqueada por un administrador. Si no puede acceder a la bandeja de entrada, póngase en contacto con su administrador para obtener asistencia.

1. Pulse el botón ⌂ de inicio, si es necesario.
2. Revise el icono que aparece en la pantalla LCD. Se ilumina si hay faxes que no se han leído o imprimido en la memoria del producto.
3. Seleccione **Fax**.
4. Seleccione **Abrir band. ent**. Introduzca la contraseña de administrador, si es necesario.
5. Seleccione el fax que desea ver.

   Verá el fax en la pantalla.
6. Seleccione **Menú**.
7. Seleccione una de las opciones para imprimir o borrar y siga las instrucciones que aparecen en pantalla.

Nota: Borre los faxes después de imprimirlos o verlos en la pantalla para prevenir que se llene la memoria del producto. Cuando la memoria está llena, puede reenviar o imprimir los faxes entrantes.

Tema principal: Cómo recibir faxes

Cómo revisar el estado del fax

Puede utilizar el botón **i Estado** para revisar el estado de los trabajos de fax actuales o los faxes que se han recibido o enviado.

1. Pulse el botón **i Estado**.

Verá una pantalla como esta:

2. Realice una de las siguientes acciones:
   - Para revisar el estado de los trabajos de fax actuales, seleccione **Monitor de trabajo**, seleccione **Trab de comunica** y seleccione el trabajo de fax que desea revisar.
   - Para revisar el historial de faxes que se han enviado o recibido, seleccione **Historial de trabajos**, seleccione **Recibir trabajo** o **Enviar trabajo** y seleccione el trabajo de fax que desea revisar.
   - Para revisar los faxes recibidos que se han guardado (o guardado temporalmente) en la memoria del producto, seleccione **Almacenamiento de trab** y seleccione **Bandeja de entrada**.

   Nota: Si aparece un icono de número en la parte superior del icono **Fax** en la pantalla LCD del producto, significa que los faxes se han guardado temporalmente en la memoria del producto.

Tema principal: Cómo enviar un fax

Cómo imprimir informes de fax

Puede seleccionar entre varios informes de fax para imprimir cuando sea necesario. También puede configurar el producto para imprimir el registro de fax automáticamente activando el ajuste **Impr. auto. reg. fax**.

1. Pulse el botón de inicio, si es necesario.
2. Seleccione **Fax**.

Verá una pantalla como esta:

3. Seleccione **Menú**, seleccione **Informe del fax** y seleccione el informe que desea imprimir.

Opciones de informes de fax

Tema principal: Cómo enviar un fax

Opciones de informes de fax

Seleccione el informe de fax o la lista que desea imprimir.

Lista de configs. del fax
Imprima una lista de los ajustes de comunicación de fax actualmente seleccionados.

Registro del fax
Seleccione esta opción para ver o imprimir un informe de las transmisiones de fax más recientes.

Última transmisión
Imprime un informe del último fax que se envió o recibió por medio del ciclo de sondeo.

Doctos de fax almacenados
Imprime una lista de los trabajos de fax actualmente guardados en la memoria del producto.

Traza de protocolo
Imprime un informe detallado para el último fax enviado o recibido.

Tema principal: Cómo imprimir informes de fax

Cómo usar unidades flash USB con su producto

Siga las instrucciones de esta sección para utilizar una unidad flash USB insertada en el producto.

Cómo insertar una unidad flash USB
Cómo desconectar un dispositivo USB
Cómo ver e imprimir fotos utilizando la pantalla LCD
Cómo transferir archivos en un dispositivo USB

Cómo insertar una unidad flash USB

Introduzca la unidad flash USB en el puerto USB situado en la parte delantera del producto.

Nota: Epson no garantiza la compatibilidad de la impresora con su dispositivo. Compruebe que los archivos en el dispositivo sean compatibles con el producto.

Especificaciones de los archivos de fotos en dispositivos USB

Tema principal: Cómo usar unidades flash USB con su producto

Tareas relacionadas

Cómo desconectar un dispositivo USB

Especificaciones de los archivos de fotos en dispositivos USB

Puede utilizar dispositivos USB con el producto que contengan archivos que cumplan con estas especificaciones.

Formato de archivo	JPEG con el estándar Exif 2.3
	Imágenes sin compresión compatibles con las especificaciones TIFF 6.0: RGB a todo color o binaria (sin codificación CCITT)
Tamaño de imagen	80 × 80 píxeles a 10200 × 10200 píxeles
Tamaño de archivo	Hasta 2 GB
Número de archivos	JPEG: Hasta 9990
	TIFF: Hasta 999
	PDF: Hasta 999

Tema principal: Cómo insertar una unidad flash USB

Cómo desconectar un dispositivo USB

Después de que termine de usar un dispositivo USB; siga los siguientes pasos para retirarlo.

1. Si el producto está conectado a su computadora mediante un cable USB, realice una de las siguientes acciones:
   - **Windows**: Abra la utilidad **Mi PC**, **Equipo**, **Este equipo** o **Explorador de Windows**. A continuación, haga clic con el botón derecho del mouse en el nombre del dispositivo USB (que aparece como un disco extraíble) y seleccione **Expulsar**.
   - **OS X**: Arrastre el icono del disco extraíble de su dispositivo USB desde el escritorio a la papelera.

   Precaución: No retire un dispositivo USB antes de finalizar el procedimiento anterior o podría perder los datos de la unidad flash.

2. Retire el dispositivo USB del puerto USB situada en la parte delantera del producto.

Tema principal: Cómo usar unidades flash USB con su producto

Cómo ver e imprimir fotos utilizando la pantalla LCD

Consulte las siguientes secciones para ver e imprimir fotos u otros archivos que se muestran en la pantalla LCD del producto.

Cómo imprimir fotos JPEG

Cómo imprimir archivos TIFF y PDF

Opciones de Ajustes de imagen - Modo de dispositivos

Opciones de Configuración de impres. - Modo de dispositivos

Tema principal: Cómo usar unidades flash USB con su producto

Cómo imprimir fotos JPEG

Puede seleccionar fotos JPEG para imprimirlas a medida que las ve en la pantalla LCD.

1. Pulse el botón de inicio, si es necesario.
2. Seleccione **Disp. memoria**.
3. Seleccione **JPEG**.

Verá una pantalla como esta:

Nota: Si tiene más de 999 imágenes JPEG en su dispositivo, las imágenes se dividen en grupos y primero debe seleccionar el grupo que desea ver.

4. Realice una de las siguientes acciones para seleccionar sus fotos:
   - Para seleccionar fotos individuales, seleccione la imagen en miniatura de la foto que desea imprimir, luego utilice el teclado numérico del panel del control o pulse **+** or **–** en la pantalla LCD para seleccionar el número de copias (hasta 99). Pulse el botón de flecha izquierda o derecha para desplazarse por las fotos y seleccionar fotos adicionales, o pulse el botón ↩ de volver para regresar a las imágenes en miniatura y seleccione otra foto.
   - Para seleccionar todas las fotos, seleccione **Opciones** > **Seleccionar imágenes** > **Selec. todas las imágenes**.
5. Para ajustar una foto (los ajustes solo modifican la copia impresa, no el archivo original), seleccione la miniatura y seleccione **Ajustes**. Realice los ajustes necesarios y pulse el botón ↩ de volver.
6. Para cambiar los ajustes de impresión, seleccione **Configuración** y seleccione los ajustes necesarios. Cuando termine, pulse el botón ↩ de volver.
7. Cuando esté listo para imprimir, pulse cualquiera de los botones ◇.

   Nota: Para cancelar la impresión, pulse el botón ⊗ **Cancelar**.

Tema principal: Cómo ver e imprimir fotos utilizando la pantalla LCD

Referencias relacionadas

Opciones de Ajustes de imagen - Modo de dispositivos

Opciones de Configuración de impres. - Modo de dispositivos

Cómo imprimir archivos TIFF y PDF

Puede seleccionar e imprimir archivos en formato TIFF o PDF desde una unidad flash USB.

1. Pulse el botón de inicio, si es necesario.
2. Seleccione **Disp. memoria**.
3. Seleccione **TIFF** o **PDF**.

   Verá una lista de los archivos disponibles.
4. Seleccione el archivo que desea imprimir.

   Verá los datos del archivo.
5. Seleccione **Continuar**.
6. Realice una de las siguientes acciones, según sea necesario:
   - Para imprimir más de una copia, utilice el teclado numérico del panel del control o pulse **+** or **–** en la pantalla LCD para seleccionar el número de copias (hasta 99).
   - Para cambiar los ajustes de impresión, seleccione **Configuración** y seleccione los ajustes necesarios. Cuando termine, pulse el botón de volver.
7. Seleccione **Continuar**.
8. Cuando esté listo para imprimir, pulse cualquiera de los botones .

   Nota: Para cancelar la impresión, pulse el botón **Cancelar**.

Tema principal: Cómo ver e imprimir fotos utilizando la pantalla LCD

Referencias relacionadas

Opciones de Configuración de impres. - Modo de dispositivos

Opciones de Ajustes de imagen - Modo de dispositivos

Seleccione las opciones de Ajustes de imagen que desea utilizar cuando esté viendo o imprimiendo fotos que se muestran en la pantalla LCD.

Ajustes de imagen	Opciones disponibles	Descripción
Corregir foto	**Activado**	Automáticamente ajusta el brillo, el contraste y la saturación de la foto según el ajuste **Avanzado** > **Detección de escena** seleccionado.
	Desactivado	Desactiva los ajustes automáticos; consulte la **Nota** al pie de la tabla.
	P.I.M.	Utiliza los ajustes de PRINT Image Matching o Exif Print de su cámara.
Corregir ojos rojos	**Desactivado - Esta imag.**	Automáticamente corrige el efecto de ojos rojos en las fotos.
	Activado - Esta imagen	
	Desact. - Todas imág.	
	Activ. - Todas imágenes	

Nota: La función **Ajustar foto** utiliza una tecnología compleja de reconocimiento de rostros para optimizar las fotos que contienen rostros. Para que esto funcione, deben ser visibles los dos ojos y la nariz en la cara del sujeto. Si su foto contiene un rostro con un reflejo de color intencional, tal como una estatua, desactive la función **Ajustar foto** si desea mantener los efectos de color especiales.

Tema principal: Cómo ver e imprimir fotos utilizando la pantalla LCD

Opciones de Configuración de impres. - Modo de dispositivos

Seleccione los ajustes de impresión que desea utilizar para imprimir desde una unidad flash USB u otro dispositivo de memoria.

Nota: Es posible que no todas las opciones o ajustes estén disponibles, dependiendo del formato del archivo.

Configuración de impres.	Opciones disponibles	Descripción
Fuente papel	Varios ajustes de tamaño y tipo de papel	Indica la fuente que contiene el tamaño y el tipo de papel que desea utilizar para imprimir.
Calidad	**Estándar**	Proporciona una buena calidad para la mayoría de las impresiones.
	La mejor	Proporciona la calidad más alta para copias especiales.
Fecha	Diferentes formatos de fecha	Imprime la fecha en la que se tomó la foto en la foto utilizando el formato seleccionado.
Ajustar marco	**Activado**	Automáticamente recorta la foto para que se ajuste a la composición de fotos seleccionada.
	Desactivado	Desactiva el recorte automático.
Bidireccional	**Activado**	Imprime a una velocidad normal.
	Desactivado	Disminuye la velocidad de impresión para mejorar la calidad de impresión.
a doble cara	**Activado**	Seleccione **Activado** para imprimir archivos PDF a doble cara. También puede seleccionar los ajustes **Margen de encua.** y **Tiempo de secado**, si es necesario.
	Desactivado	
Orden de impresión	**Última página arriba**	Seleccione el orden para imprimir los archivos TIFF o PDF de múltiples paginas.
	Primera página arriba	

Tema principal: Cómo ver e imprimir fotos utilizando la pantalla LCD

Cómo transferir archivos en un dispositivo USB

Puede transferir archivos a y desde un dispositivo USB insertado en el puerto USB situado en la parte delantera del producto.

Cómo configurar los archivos compartidos para transferencias de archivos desde su computadora

Cómo transferir archivos de un dispositivo USB a su computadora

Tema principal: Cómo usar unidades flash USB con su producto

Cómo configurar los archivos compartidos para transferencias de archivos desde su computadora

Antes de transferir archivos desde una computadora a una unidad flash USB insertada en el puerto USB situada en la parte delantera del producto, es posible que tenga que configurar los ajustes de archivos compartidos del producto.

Precaución: Retire la unidad flash antes de cambiar este ajuste o podría perder los datos de la unidad flash.

Nota: Estos ajustes pueden ser bloqueados por un administrador. Si no puede cambiar o acceder a estos ajustes, póngase en contacto con su administrador para obtener asistencia.

1. Pulse el botón de inicio, si es necesario.
2. Seleccione **Config**.
3. Desplácese hacia abajo y seleccione **Admin. del sistema**. Introduzca la contraseña de administrador, si es necesario.
4. Seleccione **Config. de la impresora**.
5. Seleccione **Interfaz disp. de mem**.

   Verá una pantalla como esta:

6. Asegure que el ajuste **Disp. memoria** esté configurado en **Habilitar**.
7. Seleccione **Comp. archivs**.
8. Seleccione cómo su computadora está conectada al producto: **USB** o **Wi-Fi/Red**.

Tema principal: Cómo transferir archivos en un dispositivo USB

Tareas relacionadas

Cómo desconectar un dispositivo USB

Cómo transferir archivos de un dispositivo USB a su computadora

Puede transferir archivos a y desde un dispositivo USB insertado en el puerto USB situado en la parte delantera del producto y una computadora conectada al producto.

Nota: No transfiera archivos a y desde un dispositivo USB mientras esté imprimiendo con el dispositivo.

1. Asegúrese de que el producto esté conectado a una computadora.
2. Introduzca un dispositivo USB en el puerto USB situado en la parte delantera del producto.
3. Realice una de las siguientes acciones para acceder a los archivos del dispositivo USB desde su computadora:
   - **Windows**: Abra la utilidad **Mi PC**, **Equipo**, **Este equipo** o **Explorador de Windows**, luego seleccione el icono del disco extraíble.
   - **OS X con una conexión USB**: Localice el icono del disco extraíble en el escritorio de su computadora y selecciónelo.
   - **OS X con una conexión de red**: Seleccione el icono del disco duro en el escritorio o seleccione **Computadora** en el menú **Ir**, seleccione su producto en la sección **COMPARTIDO** en la barra lateral (es posible que tenga que ampliar la barra lateral para ver el nombre), luego seleccione el icono **USBSTORAGE**.
4. Seleccione la carpeta que contiene sus archivos.
5. Arrastre los archivos que desea transferir a la carpeta deseada en su computadora o en su dispositivo USB.

Nota: La pantalla LCD de su producto no se actualiza para mostrar nueva información sobre su dispositivo USB después de que copia o borra archivos. Retire e vuelva a introducir el dispositivo USB para actualizar la información.

Tema principal: Cómo transferir archivos en un dispositivo USB

Tareas relacionadas

Cómo insertar una unidad flash USB

Cómo reemplazar las unidades de suministro de tinta (bolsas de tinta) y las cajas de mantenimiento

La caja de mantenimiento almacena tinta que se elimina del sistema durante la limpieza del cabezal de impresión. Cuando la tinta está agotada o la caja de mantenimiento está al final de su vida útil, necesita reemplazarla.

Nota: Deseche las bolsas de tinta y las cajas de mantenimiento de la marca Epson de forma responsable y conforme a las normativas locales.

Cómo revisar el estado de la tinta y de la caja de mantenimiento
Cómo comprar bolsas de tinta y cajas de mantenimiento Epson
Cómo retirar e instalar las bolsas de tinta
Cómo imprimir con tinta negra y bolsas de tinta de color agotadas
Cómo conservar tinta negra con Windows
Cómo reemplazar la caja de mantenimiento

Cómo revisar el estado de la tinta y de la caja de mantenimiento

La impresora y su software le indicarán cuando tiene un nivel de tinta bajo o está agotada, o cuando necesita reemplazar la caja de mantenimiento.

Nota: Cuando está utilizando el Epson Universal Print Driver o el software de impresión PostScript (PS3) con el producto, puede revisar el estado de la tinta y de la caja de mantenimiento utilizando los botones de la impresora o las utilidades incluidas con el software de impresión Epson estándar. Para descargar el software de impresión Epson estándar, visite la página global.latin.epson.com/Soporte/WFR8590.

Cómo revisar el estado de la tinta en la pantalla LCD
Cómo revisar el estado de la tinta y de la caja de mantenimiento con Windows
Cómo revisar el estado de la tinta y de la caja de mantenimiento con OS X

Tema principal: Cómo reemplazar las unidades de suministro de tinta (bolsas de tinta) y las cajas de mantenimiento

Cómo revisar el estado de la tinta en la pantalla LCD

Cuando una de las bolsas de tinta está baja, verá el icono en la pantalla LCD y el indicador **Estado** parpadea de color naranja. Cuando la tinta está agotada, verá el icono y el indicador **Estado** permanece encendido. Puede utilizar el botón **Estado** para revisar el estado de las bolsas de tinta y la caja de mantenimiento.

1. Pulse el botón **Estado**.
2. Seleccione **Información de la impresora**.

   Verá una pantalla como esta:

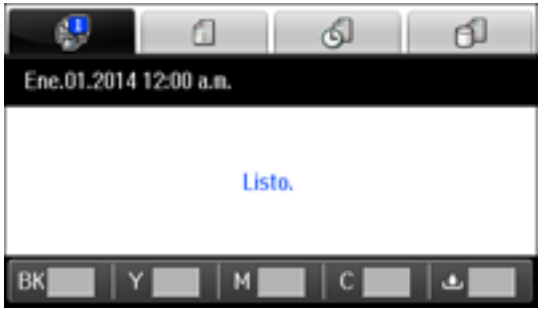

   Los niveles de tinta y de la caja de mantenimiento se muestran en la parte inferior de la pantalla.

   Nota: Los niveles que se muestran en la pantalla LCD son aproximados.

3. Para obtener más información, seleccione las imágenes de tinta en la parte inferior de la pantalla.

Tema principal: Cómo revisar el estado de la tinta y de la caja de mantenimiento

Tareas relacionadas

Cómo retirar e instalar las bolsas de tinta

Cómo reemplazar la caja de mantenimiento

Cómo revisar el estado de la tinta y de la caja de mantenimiento con Windows

Un aviso de tinta baja aparece si intenta imprimir cuando tiene un nivel de tinta bajo. También puede revisar el estado de la tinta y de la caja de mantenimiento en cualquier momento con una utilidad en su computadora Windows.

1. Para revisar el estado, acceda al Escritorio de Windows, haga doble clic en el icono del producto en la barra de tareas de Windows y haga clic en **Detalles**.

   Verá esta ventana:

2. Reemplace o vuelva a instalar la caja de mantenimiento o las bolsas de tinta según se indica en la pantalla.

   Nota: Si alguna de las bolsas de tinta instaladas en el producto está rota, es incompatible con el modelo del producto o está instalada incorrectamente, Epson Status Monitor no mostrará el estado exacto de la tinta.

3. Para desactivar las ofertas promocionales de Epson, haga clic con el botón derecho en el icono del producto en la barra de tareas de Windows y seleccione **Preferencias de monitorización**.

Verá esta ventana:

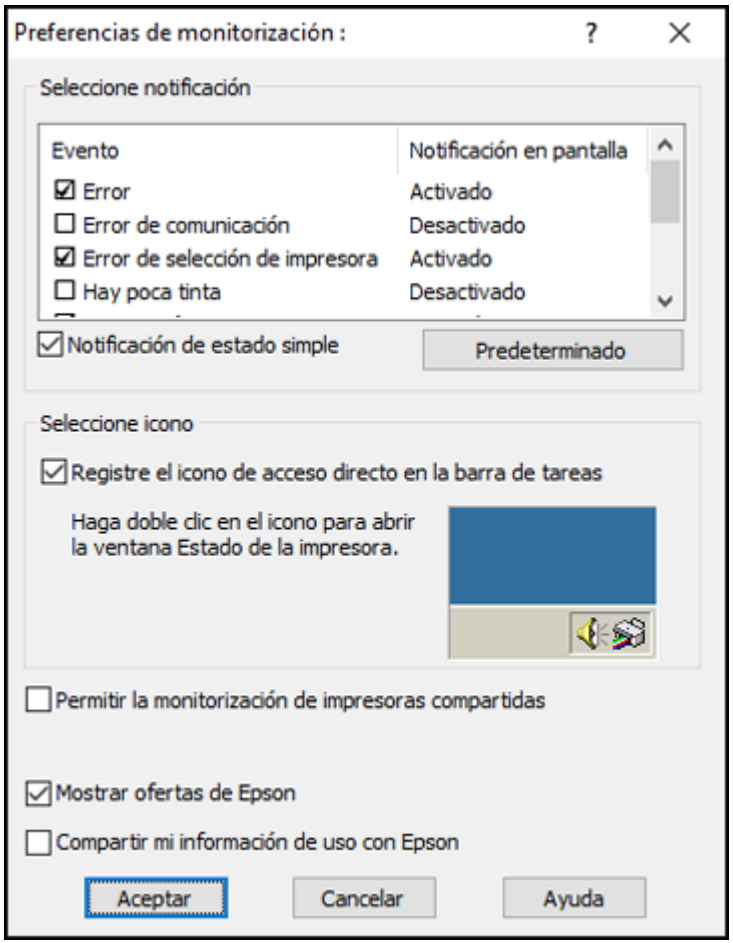

4. Desactive la casilla de verificación **Mostrar ofertas de Epson**. (Las ofertas promocionales no están disponibles para América Latina).

Tema principal: Cómo revisar el estado de la tinta y de la caja de mantenimiento

Tareas relacionadas

Cómo retirar e instalar las bolsas de tinta

Cómo reemplazar la caja de mantenimiento

Cómo revisar el estado de la tinta y de la caja de mantenimiento con OS X

Puede revisar el estado de la tinta y de la caja de mantenimiento con una utilidad en su computadora Mac.

1. En el menú Apple o en el Dock, seleccione **Preferencias del Sistema**. Seleccione **Impresión y Fax**, **Impresión y Escaneado** o **Impresoras y escáneres**, seleccione su producto y seleccione **Opciones y recambios** u **Opciones y consumibles**. Seleccione **Utilidad** y seleccione **Abrir Utilidad Impresoras**.
2. Seleccione **EPSON Status Monitor**.

   Verá esta ventana:

3. Realice una de las siguientes acciones, según sea necesario:
   - Puede actualizar el estado de la tinta y de la caja de mantenimiento haciendo clic en **Actualizar**.

- Reemplace o vuelva a instalar la caja de mantenimiento o las bolsas de tinta según se indica en la pantalla.

Nota: Si alguna de las bolsas de tinta instaladas en el producto está rota, es incompatible con el modelo del producto o está instalada incorrectamente, Epson Status Monitor no mostrará el estado exacto de la tinta.

Tema principal: Cómo revisar el estado de la tinta y de la caja de mantenimiento

Tareas relacionadas

Cómo retirar e instalar las bolsas de tinta

Cómo reemplazar la caja de mantenimiento

Cómo comprar bolsas de tinta y cajas de mantenimiento Epson

Puede adquirir papel, cajas de mantenimiento y tinta Epson originales de un distribuidor de productos Epson autorizado. Para encontrar el distribuidor más cercano, visite la página global.latin.epson.com o llame a la oficina de ventas de Epson más cercana.

Nota: Este producto solo utiliza bolsas de tinta Epson originales. Otras marcas de suministros de tinta no son compatibles y, aún si indican que lo son, pueden no funcionar correctamente.

Las bolsas de tinta incluidas con la impresora están diseñadas para configurar la impresora y no se pueden revender. Después de que se utilice una parte de la tinta para cargar la impresora, el resto está disponible para imprimir. El rendimiento de la tinta varía bastante según las imágenes impresas, los ajustes de impresión, el tipo de papel, la frecuencia de uso y la temperatura. Para mantener la calidad de impresión, una cantidad variable de tinta permanece en la bolsa después de que se enciende el indicador de "reemplazar tinta".

Códigos de las unidades de suministro de tinta (bolsas de tinta)

Tema principal: Cómo reemplazar las unidades de suministro de tinta (bolsas de tinta) y las cajas de mantenimiento

Códigos de las unidades de suministro de tinta (bolsas de tinta)

Utilice estos códigos cuando ordene o compre bolsas de tinta nuevas.

Código de la caja de mantenimiento: T671200

Color de tinta	Código	
	Alta capacidad	Extra alta capacidad
Negro	R22X	R24X
Cian	R22X	R24X
Magenta	R22X	R24X
Amarillo	R22X	R24X

Tema principal: Cómo comprar bolsas de tinta y cajas de mantenimiento Epson

Cómo retirar e instalar las bolsas de tinta

Asegúrese de tener a la mano las bolsas de tinta de repuesto antes de comenzar. Debe instalar las bolsas nuevas inmediatamente después de retirar las bolsas usadas.

1. Si una bolsa tiene un nivel de tinta bajo o está agotada, aparece un mensaje en el producto y en la pantalla de su computadora. Anote cuales bolsas necesitan ser reemplazadas.
2. Abra la tapa del compartimiento de tinta.

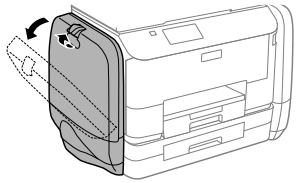

Nota: Las ilustraciones en esta sección muestran la bolsa de tinta negra, pero el procedimiento es igual para las bolsas de tinta de color en el otro lado del producto.

3. Empuje el soporte de la bolsa de tinta que va a reemplazar.

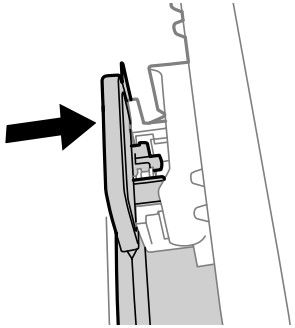

La bolsa de tinta se expulsa.

4. Levante la bolsa de tinta y retírela del compartimiento de tinta.

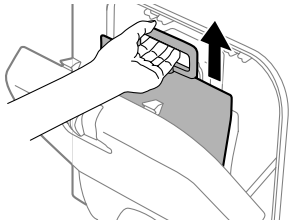

Advertencia: Si se mancha la piel con tinta, lávesela bien con agua y jabón. Si le entra tinta en los ojos, enjuágueselos inmediatamente con agua. Si le entra tinta en la boca, escúpala y acuda a un médico de inmediato. Mantenga las bolsas de tinta fuera del alcance de los niños.

5. Desembale la bolsa de tinta nueva.

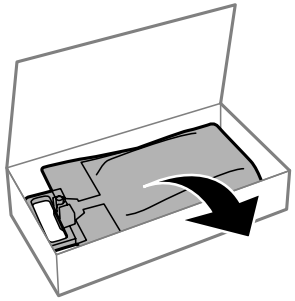

6. Retire todo el material de protección y no toque el chip verde en el área de la manija.

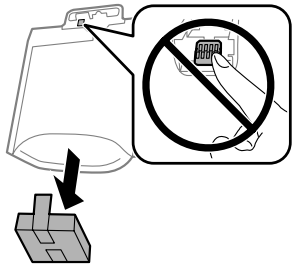

7. Agite la bolsa de tinta horizontalmente 20 veces, tal como se muestra a continuación.

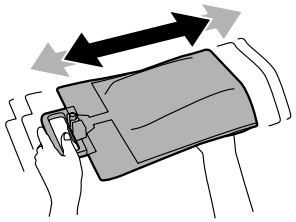

Precaución: No retire ninguna etiqueta o se derramará la tinta.

8. Coloque la bolsa de tinta en el compartimiento. Asegure que la parte inferior de la bolsa de tinta quepa sobre la base, tal como se muestra a continuación.

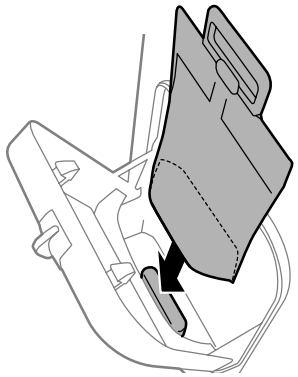

9. Coloque la manija de la bolsa de tinta en el soporte, tal como se muestra a continuación.

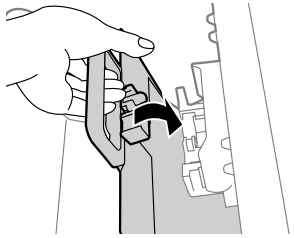

10. Presione la manija hacia abajo hasta que encaje en su lugar.

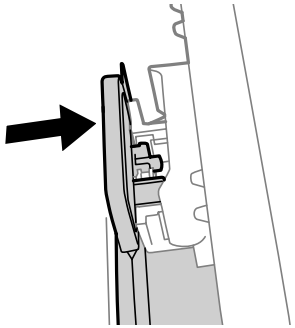

11. Seleccione **Comprobar** en la pantalla LCD para verificar que las bolsas de tinta están instaladas correctamente.
12. Cuando termine, cierre el compartimiento de la tinta.

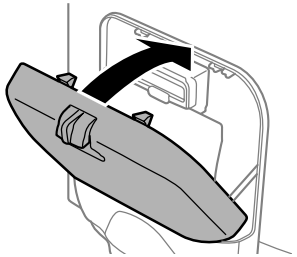

Tema principal: Cómo reemplazar las unidades de suministro de tinta (bolsas de tinta) y las cajas de mantenimiento

Conceptos relacionados

Cómo comprar bolsas de tinta y cajas de mantenimiento Epson

Cómo imprimir con tinta negra y bolsas de tinta de color agotadas

Cuando una bolsa de color está agotada, puede seguir imprimiendo desde la computadora con tinta negra. Reemplace la bolsa de tinta de color agotada lo antes posible para imprimir en el futuro.

Nota: No puede imprimir con las bolsas de tinta de color agotadas utilizando el panel de control del producto.

Cómo imprimir con bolsas de color agotadas - Windows

Cómo imprimir con bolsas de color agotadas - OS X

Tema principal: Cómo reemplazar las unidades de suministro de tinta (bolsas de tinta) y las cajas de mantenimiento

Cómo imprimir con bolsas de color agotadas - Windows

Si aparece un mensaje durante la impresión informándole que puede imprimir temporalmente con tinta negra cuando una unidad de suministro de tinta de color está agotada, puede cancelar el trabajo de impresión y seleccionar los ajustes para imprimir en papel normal o en un sobre.

Nota: Para utilizar esta función, Epson Status Monitor debe estar habilitado.

1. Haga clic en **Cancelar** o en **Cancelar impresión** para cancelar el trabajo de impresión.

   Nota: Si el mensaje aparece en otra computadora conectada a una red, puede que tenga que cancelar el trabajo de impresión utilizando el panel de control del producto.

2. Cargue papel normal o un sobre en el producto.
3. Acceda a los ajustes de impresión en la aplicación.
4. Haga clic en la ficha **Principal**.
5. Seleccione **Papel normal/Bright White Paper** o **Sobre** como el ajuste de tipo de papel.
6. Seleccione la casilla de verificación **Negro/Escala de grises**.
7. Haga clic en **Aceptar**.
8. Imprima el documento.

   Epson Status Monitor 3 muestra un mensaje de impresión.
9. Haga clic en **Imprimir en negro** para imprimir el documento.

Tema principal: Cómo imprimir con tinta negra y bolsas de tinta de color agotadas

Cómo imprimir con bolsas de color agotadas - OS X

Si se detiene la impresión, puede cancelar el trabajo de impresión y seleccionar ajustes para imprimir temporalmente con tinta negra en papel normal o en un sobre.

1. Haga clic en el icono de la impresora en el Dock.
2. Si aparece un mensaje informándole que puede imprimir temporalmente con tinta negra solamente, haga clic en el icono **Borrar** para cancelar el trabajo de impresión. (**OS X 10.8/10.9/10.10**: Haga clic en el icono para cancelar el trabajo de impresión. Si aparece un mensaje de error, haga clic en **Aceptar**).

   Nota: Si el mensaje aparece en otra computadora conectada a una red, puede que tenga que cancelar el trabajo de impresión utilizando el panel de control del producto.

3. En el menú Apple o en el Dock, seleccione **Preferencias del Sistema**.
4. Seleccione **Impresión y Fax**, **Impresión y Escaneado** o **Impresoras y escáneres**, seleccione su producto y seleccione **Opciones y recambios** u **Opciones y consumibles**.
5. Seleccione **Driver** u **Opciones**.

Verá una pantalla como esta:

6. Seleccione **Activado** para el ajuste **Permitir temporalmente la impresión en negro**.
7. Haga clic en **OK** o en **Aceptar**.
8. Cierre la ventana de la utilidad.
9. Cargue papel normal o un sobre en el producto.
10. Acceda a los ajustes de impresión en la aplicación de impresión.
11. Seleccione **Ajustes de impresión** en el menú desplegable.
12. Seleccione **Papel normal/Bright White Paper** o **Sobre** como el ajuste de tipo de papel.
13. Seleccione la opción **Escala de grises**.
14. Haga clic en **Imprimir** para imprimir el documento.

Tema principal: Cómo imprimir con tinta negra y bolsas de tinta de color agotadas

Cómo conservar tinta negra con Windows

Cuando la tinta negra está baja y hay más tinta de color, puede ver un mensaje indicando que puede imprimir con una mezcla de las tintas de color para crear un negro compuesto.

Nota: La ventana solo aparece cuando tiene seleccionado **Papel normal/Bright White Paper** como el ajuste de tipo de papel y depende de los otros ajustes de impresión seleccionados. Para utilizar esta función, Epson Status Monitor debe estar habilitado.

- Haga clic en **Sí** para usar una mezcla de las tintas de color para crear el color negro, o haga clic en **No** para seguir usando la tinta negra restante para el documento que está imprimiendo.
- Haga clic en **Desactive esta función** para seguir usando la tinta negra restante.

  Nota: Si desactiva esta función, debe reemplazar la bolsa de tinta negra para activarla nuevamente.

Tema principal: Cómo reemplazar las unidades de suministro de tinta (bolsas de tinta) y las cajas de mantenimiento

Cómo reemplazar la caja de mantenimiento

Asegúrese de tener a la mano una caja de mantenimiento nueva antes de comenzar.

Precaución: No reutilice una caja de mantenimiento que ha sido retirada y que se ha quedado sin instalar por más de una semana. Mantenga la caja de mantenimiento fuera de la luz solar directa.

1. Asegure que el producto no esté imprimiendo.
2. Saque la caja de mantenimiento nueva de su envoltorio.

   Precaución: No toque el chip verde de la caja de mantenimiento. No retire el plástico de la caja o la tinta se podría derramar.

3. Abra la tapa trasera 1 (D1).

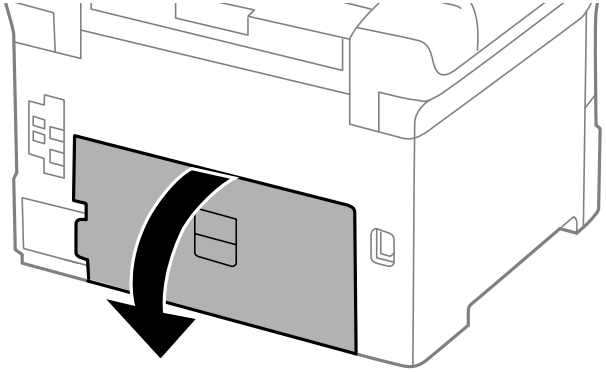

4. Sujete la caja de mantenimiento tal como se muestra a continuación y sáquela de su soporte.

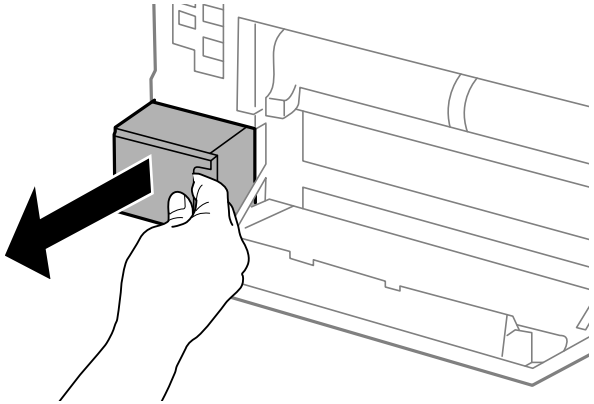

Nota: No incline la caja de mantenimiento usada y no la desmonte.

Advertencia: Si se mancha la piel con tinta, lávesela bien con agua y jabón. Si le entra tinta en los ojos, enjúagueselos inmediatamente con agua. Si le entra tinta en la boca, escúpala y acuda a un médico de inmediato. Mantenga la caja de mantenimiento fuera del alcance de los niños y no ingiere la tinta.

5. Coloque la caja de mantenimiento usada en la bolsa de plástico incluida con la caja de mantenimiento nueva. Cierre la bolsa y deséchela con cuidado.

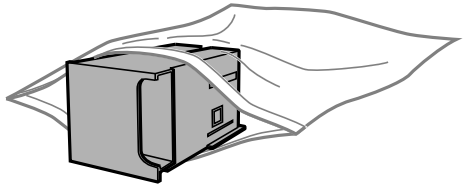

6. Introduzca la caja de mantenimiento nueva en el soporte y presiónela completamente hacia adentro.
7. Cierre la tapa trasera 1 (D1).

Tema principal: Cómo reemplazar las unidades de suministro de tinta (bolsas de tinta) y las cajas de mantenimiento

Conceptos relacionados

Cómo comprar bolsas de tinta y cajas de mantenimiento Epson

Cómo ajustar la calidad de impresión

Si la calidad de impresión disminuye, es posible que necesite ejecutar una utilidad para limpiar o alinear el cabezal de impresión.

Nota: Cuando está utilizando el Epson Universal Print Driver o el software de impresión PostScript (PS3) con el producto, puede limpiar y alinear el cabezal de impresión y ejecutar una prueba de inyectores utilizando los botones de la impresora o las utilidades incluidas con el software de impresión Epson estándar. Para descargar el software de impresión Epson estándar, visite la página global.latin.epson.com/Soporte/WFR8590.

Si no se resuelve el problema después de ejecutar estas utilidades, puede que tenga que reemplazar las bolsas de tinta.

Mantenimiento del cabezal de impresión

Cómo alinear el cabezal de impresión

Cómo limpiar la guía del papel

Mantenimiento del cabezal de impresión

Si las impresiones son demasiado claras u observa bandas oscuras o claras en ellas, es posible que sea necesario limpiar los inyectores del cabezal de impresión. Cada vez que limpia los inyectores gasta tinta, por lo tanto, límpielos solo si la calidad de impresión disminuye.

Puede revisar si los inyectores están obstruidos antes de limpiarlos para no limpiarlos innecesariamente.

Nota: No puede limpiar el cabezal de impresión si la tinta está agotada, y es posible que tampoco lo pueda limpiar si tiene un nivel de tinta bajo. Primero debe reemplazar la bolsa de tinta.

Cómo revisar los inyectores del cabezal de impresión

Cómo limpiar el cabezal de impresión

Tema principal: Cómo ajustar la calidad de impresión

Temas relacionados

Cómo reemplazar las unidades de suministro de tinta (bolsas de tinta) y las cajas de mantenimiento

Cómo revisar los inyectores del cabezal de impresión

Puede imprimir un patrón de prueba de los inyectores para comprobar si los inyectores están obstruidos.

Cómo revisar los inyectores con el panel de control del producto
Cómo revisar los inyectores con una utilidad de la computadora

Tema principal: Mantenimiento del cabezal de impresión

Cómo revisar los inyectores con el panel de control del producto

Puede revisar los inyectores del cabezal de impresión utilizando el panel de control de su producto.

1. Asegure que no aparezcan errores en la pantalla LCD.
2. Cargue varias hojas de papel normal en el producto.
3. Pulse el botón de inicio, si es necesario.
4. Seleccione **Config**.
5. Seleccione **Mantenimiento**.

   Verá una pantalla como esta:

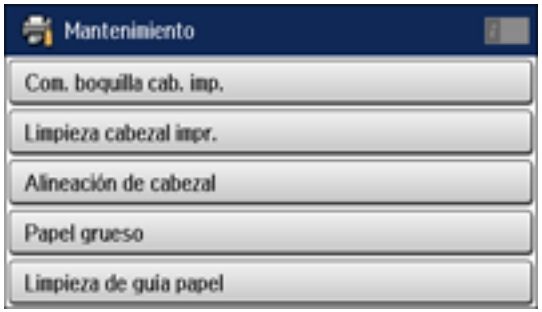

6. Seleccione **Com. boquilla cab. imp**.

Verá una pantalla como esta:

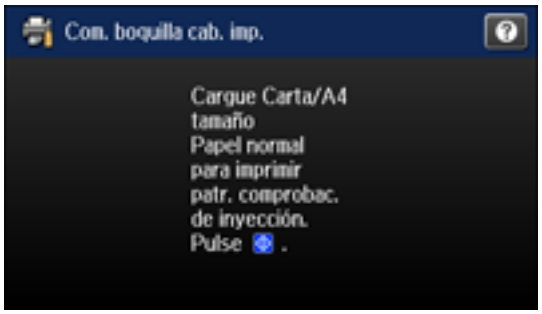

7. Pulse el botón ◇ **Iniciar Color**.
   Se imprime el patrón de prueba de los inyectores.
8. Revise el patrón impreso para ver si aparecen espacios en las líneas.
   El cabezal de impresión está limpio.

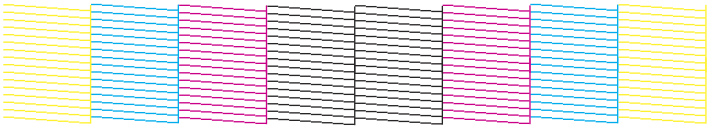

   Necesita limpiar el cabezal de impresión.

9. Realice una de las siguientes acciones:
   - Si no hay espacios, seleccione **Hecho**.
   - Si aparecen espacios o el patrón se imprime de forma tenue, seleccione **Limpiar cab. de impr.** para continuar.

10. Siga las instrucciones en la pantalla para limpiar el cabezal de impresión, revisar los inyectores y repetir el proceso, según sea necesario.

    Precaución: Nunca apague el producto ni abra la tapa frontal durante un ciclo de limpieza ya que esto podría interferir con la impresión.

Si no ve ninguna mejora después de la cuarta limpieza, apague el producto, si es posible, y espere por lo menos 6 horas. Después, vuelva a limpiar el cabezal de impresión. Si la calidad no mejora, es posible que una de las bolsas de tinta esté vieja o dañada y necesita ser reemplazada.

Tema principal: Cómo revisar los inyectores del cabezal de impresión

Conceptos relacionados

Cómo limpiar el cabezal de impresión

Temas relacionados

Cómo cargar papel

Cómo revisar los inyectores con una utilidad de la computadora

Puede revisar los inyectores del cabezal de impresión con una utilidad en su computadora Windows o Mac.

1. Cargue varias hojas de papel normal en el producto.
2. Realice una de las siguientes acciones:
   - **Windows**: Acceda al Escritorio de Windows y haga clic con el botón derecho del mouse en el icono del producto en la barra de tareas de Windows.
   - **OS X**: En el menú Apple o en el Dock, seleccione **Preferencias del Sistema**. Seleccione **Impresión y Fax**, **Impresión y Escaneado** o **Impresoras y escáneres**, seleccione su producto y seleccione **Opciones y recambios** u **Opciones y consumibles**. Seleccione **Utilidad** y seleccione **Abrir Utilidad Impresoras**.
3. Seleccione **Test de inyectores**.

Verá una ventana como esta:

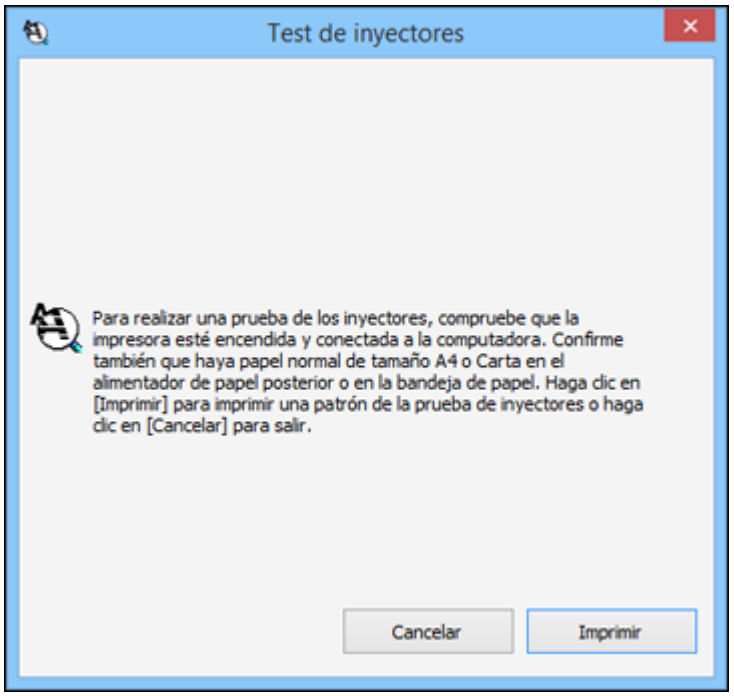

4. Haga clic en **Imprimir**.

5. Revise el patrón impreso para ver si aparecen espacios en las líneas.

   El cabezal de impresión está limpio.

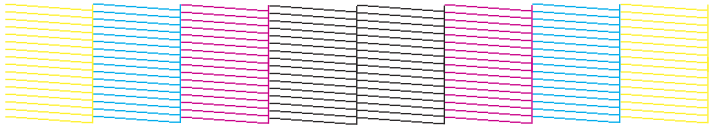

   Necesita limpiar el cabezal de impresión.

6. Si no aparecen espacios, haga clic en **Finalizar**.

   Si aparecen espacios o el patrón tiene una apariencia muy tenue, limpie el cabezal de impresión.

Tema principal: Cómo revisar los inyectores del cabezal de impresión

Conceptos relacionados

Cómo limpiar el cabezal de impresión

Temas relacionados

Cómo cargar papel

Cómo limpiar el cabezal de impresión

Si la calidad de impresión disminuye y el patrón de prueba de los inyectores indica que los inyectores están obstruidos, puede limpiar el cabezal de impresión.

Nota: No puede limpiar el cabezal de impresión si la tinta está agotada, y es posible que tampoco lo pueda limpiar si tiene un nivel de tinta bajo. Primero debe reemplazar la bolsa de tinta.

Cómo limpiar el cabezal de impresión con el panel de control del producto

Cómo limpiar el cabezal de impresión con una utilidad de la computadora

Cómo purgar los tubos de tinta

Tema principal: Mantenimiento del cabezal de impresión

Tareas relacionadas

Cómo retirar e instalar las bolsas de tinta

Cómo limpiar el cabezal de impresión con el panel de control del producto

Puede limpiar el cabezal de impresión utilizando el panel de control de su producto.

1. Asegure que no aparezcan errores en la pantalla LCD.
2. Cargue varias hojas de papel normal en el producto.
3. Pulse el botón de inicio, si es necesario.
4. Seleccione **Config**.
5. Seleccione **Mantenimiento**.

   Verá una pantalla como esta:

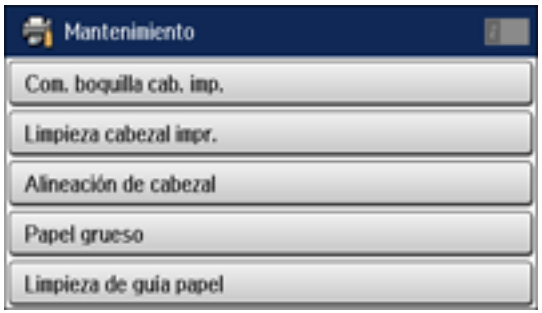

6. Seleccione **Limpieza cabezal impr**.

   Verá una pantalla como esta:

7. Pulse el botón ◇ **Iniciar Color** para limpiar el cabezal de impresión.

   Cuando termine el ciclo de limpieza, verá un mensaje en la pantalla.

   Precaución: Nunca apague el producto ni abra la tapa frontal durante un ciclo de limpieza ya que esto podría interferir con la impresión.

8. Seleccione **Patrón compr de inyección**.
9. Pulse el botón ◇ **Iniciar Color** para confirmar que el cabezal de impresión está limpio.

Si no ve ninguna mejora después de la cuarta limpieza, espere por lo menos 6 horas sin imprimir o más si sigue imprimiendo. Después, vuelva a limpiar el cabezal de impresión. Si la calidad no mejora, es posible que una de las bolsas de tinta esté vieja o dañada y necesita ser reemplazada.

Tema principal: Cómo limpiar el cabezal de impresión

Temas relacionados

Cómo cargar papel

Cómo limpiar el cabezal de impresión con una utilidad de la computadora

Puede limpiar el cabezal de impresión con una utilidad en su computadora Windows o Mac.

1. Cargue varias hojas de papel normal en el producto.
2. Realice una de las siguientes acciones:
   - **Windows**: Acceda al Escritorio de Windows y haga clic con el botón derecho del mouse en el icono del producto en la barra de tareas de Windows.
   - **OS X**: En el menú Apple o en el Dock, seleccione **Preferencias del Sistema**. Seleccione **Impresión y Fax**, **Impresión y Escaneado** o **Impresoras y escáneres**, seleccione su producto y seleccione **Opciones y recambios** u **Opciones y consumibles**. Seleccione **Utilidad** y seleccione **Abrir Utilidad Impresoras**.
3. Seleccione **Limpieza de cabezales**.

Verá una ventana como esta:

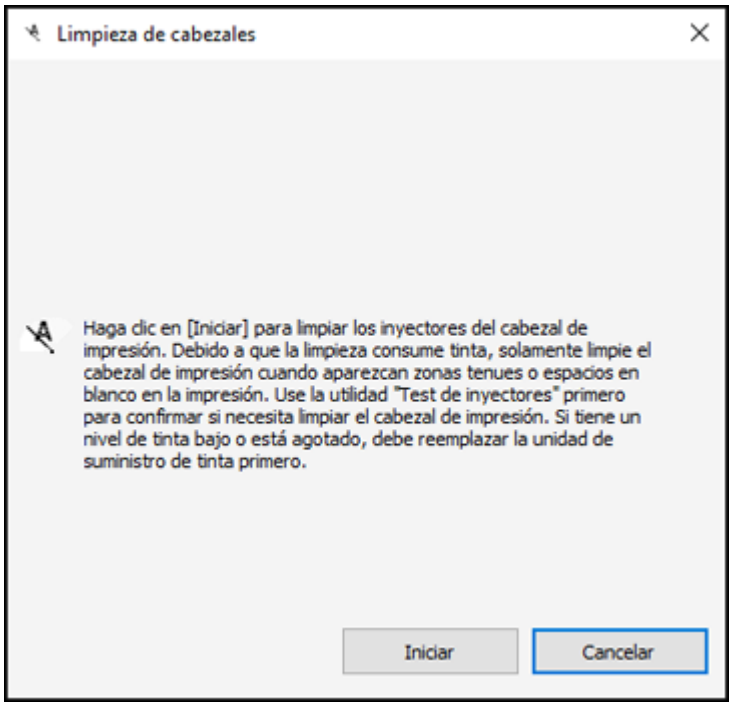

4. Haga clic en **Iniciar** para empezar el ciclo de limpieza.

   El indicador ⏻ de encendido parpadea mientras se ejecuta el ciclo de limpieza y permanece encendido cuando termina el ciclo de limpieza.

   Precaución: Nunca apague el producto durante un ciclo de limpieza o podría dañarlo.

5. Cuando termine el ciclo de limpieza, puede revisar si los inyectores están limpios; haga clic en **Imprimir patrón de test de inyectores** y haga clic en **Imprimir**.

6. Revise el patrón impreso para ver si aparecen espacios en las líneas.

   El cabezal de impresión está limpio.

   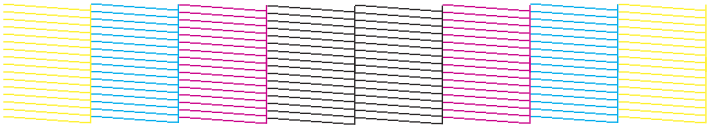

   Necesita limpiar el cabezal de impresión.

   - Si no aparecen espacios, haga clic en **Finalizar**.
   - Si aparecen espacios o el patrón tiene una apariencia muy tenue, haga clic en **Limpiar** para limpiar el cabezal de impresión otra vez.

Si no ve ninguna mejora después de la cuarta limpieza, espere por lo menos 6 horas sin imprimir o más si sigue imprimiendo. Después, vuelva a limpiar el cabezal de impresión. Si la calidad no mejora, es posible que una de las bolsas de tinta esté vieja o dañada y necesita ser reemplazada.

Tema principal: Cómo limpiar el cabezal de impresión

Temas relacionados

Cómo cargar papel

Cómo purgar los tubos de tinta

Puede ejecutar la utilidad **Purgado eléctrico de tinta** para desobstruir los inyectores del cabezal de impresión, si es necesario.

Nota: La utilidad **Purgado eléctrico de tinta** puede acortar la vida útil de la caja de mantenimiento.

1. Apague el producto.
2. Pulse y mantenga presionado el botón ↻ de volver mientras pulsa el botón ⏻ de encendido para encender el producto de nuevo.

Verá un mensaje preguntándole si desea ejecutar la utilidad **Purgado eléctrico de tinta**.

3. Seleccione **Sí** y siga las instrucciones que aparecen en la pantalla.

   Verá un mensaje durante el proceso de purgado, el cual dura aproximadamente 9 minutos.
4. Cuando termine el proceso, seleccione **Patrón compr de inyección**.
5. Pulse el botón ◈ **Iniciar Color** para confirmar que el cabezal de impresión está limpio.
6. Revise el patrón impreso para ver si aparecen espacios en las líneas.

   El cabezal de impresión está limpio.

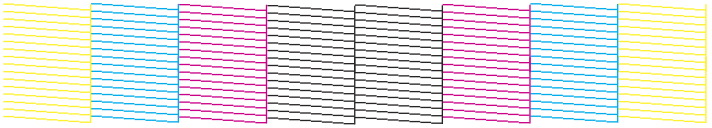

Necesita limpiar el cabezal de impresión.

- Si no hay espacios, seleccione **Hecho**.
- Si aparecen espacios o el patrón se imprime de forma tenue, seleccione **Limpiar cab. de impr**.

Tema principal: Cómo limpiar el cabezal de impresión

Cómo alinear el cabezal de impresión

Si las impresiones presentan un aspecto granuloso o borroso, si observa un desalineamiento de las líneas verticales o si aparecen bandas horizontales oscuras o claras, es posible que necesite alinear el cabezal de impresión.

Nota: Las bandas también pueden aparecer si necesita limpiar los inyectores del cabezal de impresión.

Cómo alinear el cabezal de impresión con el panel de control del producto
Cómo alinear el cabezal de impresión con una utilidad de la computadora

Cómo realizar ajustes de alineación exactos

Tema principal: Cómo ajustar la calidad de impresión

Cómo alinear el cabezal de impresión con el panel de control del producto

Puede alinear el cabezal de impresión utilizando el panel de control de su producto.

1. Asegure que no aparezcan errores en la pantalla LCD.
2. Cargue varias hojas de papel normal en el producto.
3. Pulse el botón de inicio, si es necesario.
4. Seleccione **Config**.
5. Seleccione **Mantenimiento**.

   Verá una pantalla como esta:

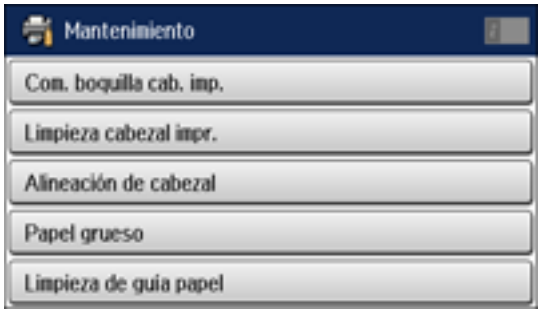

6. Seleccione **Alineación de cabezal**.
7. Realice una de las siguientes acciones:
   - Si las líneas verticales están desalineadas, seleccione **Alineac. línea recta**.
   - Si las impresiones tienen una apariencia borrosa, seleccione **Alineación vertical**.
   - Si ve bandas horizontales en intervalos regulares, seleccione **Alineación horizontal**.
8. Siga las instrucciones que aparecen en pantalla para imprimir una hoja de alineación.

   Nota: No cancele la impresión mientras se esté imprimiendo un patrón de la alineación de cabezales.

9. Revise los patrones impresos en la hoja de alineación y realice una de las siguientes acciones:
   - Si imprimió una hoja de alineación de línea recta, seleccione el número que representa el patrón con la línea vertical menos desalineada.

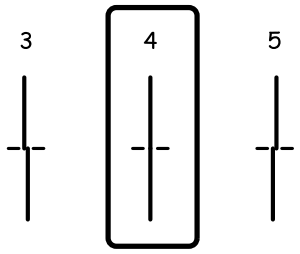

   - Si imprimió una hoja de alineación vertical, seleccione el número en la pantalla LCD que representa el patrón impreso más sólido.

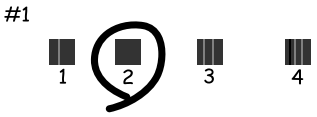

   - Si imprimió una hoja de alineación horizontal, seleccione el número en la pantalla LCD que representa el patrón con la menor cantidad de separación o superposición.

Tema principal: Cómo alinear el cabezal de impresión

Temas relacionados

Cómo cargar papel

Cómo alinear el cabezal de impresión con una utilidad de la computadora

Puede alinear el cabezal de impresión con una utilidad en su computadora Windows o Mac.

1. Cargue varias hojas de papel normal en el producto.
2. Realice una de las siguientes acciones:
   - **Windows**: Acceda al Escritorio de Windows y haga clic con el botón derecho del mouse en el icono del producto en la barra de tareas de Windows.
   - **OS X**: En el menú Apple o en el Dock, seleccione **Preferencias del Sistema**. Seleccione **Impresión y Fax**, **Impresión y Escaneado** o **Impresoras y escáneres**, seleccione su producto y seleccione **Opciones y recambios** u **Opciones y consumibles**. Seleccione **Utilidad** y seleccione **Abrir Utilidad Impresoras**.
3. Seleccione **Alineación de cabezales**.
4. Haga clic en **Siguiente**, luego haga clic en **Imprimir** para imprimir una hoja de alineación.

   Nota: No cancele la impresión mientras se esté imprimiendo un patrón de la alineación de cabezales.

Verá una ventana como esta:

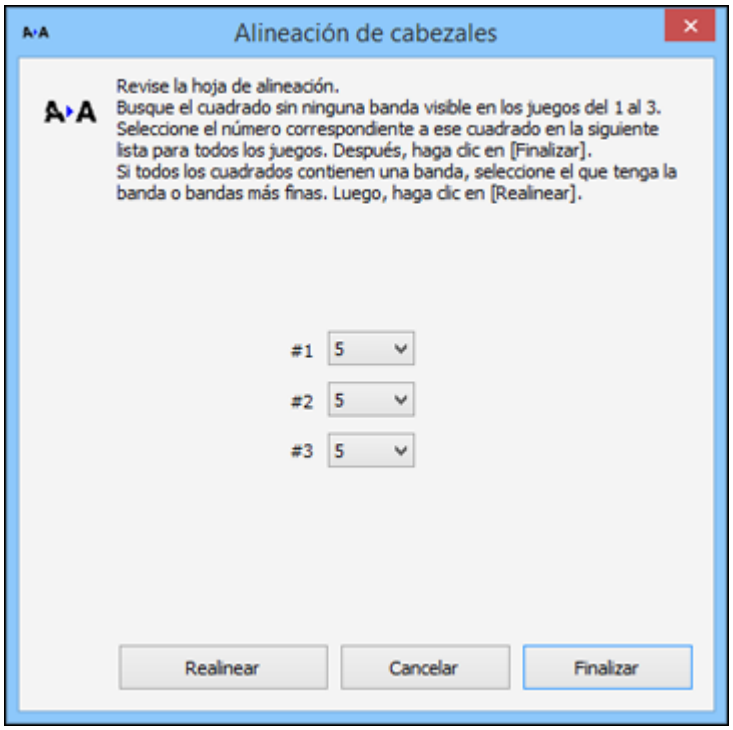

5. Revise el patrón impreso y siga las instrucciones que aparecen en pantalla para elegir el número del patrón con la mejor alineación de cada grupo.

   Alineación vertical

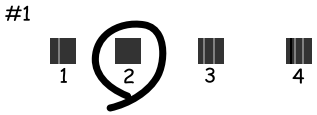

Alineación horizontal

- Después de elegir un número de patrón, haga clic en **Siguiente**.
- Si no puede encontrar un patrón alineado en uno o más de los grupos, elija el que tenga la mejor alineación en cada grupo y haga clic en **Realinear**. A continuación, imprima otra hoja de alineación y revísela.

Nota: Haga clic en **Saltar** (donde esté disponible) si desea saltar una hoja de alineación en particular.

6. Cuando termine, haga clic en **Finalizar**.

Tema principal: Cómo alinear el cabezal de impresión

Temas relacionados

Cómo cargar papel

Cómo realizar ajustes de alineación exactos

Si aún nota bandas oscuras o claras en sus impresiones después de ejecutar una alineación de cabezales, puede realizar ajustes de alineación exactos.

1. Asegure que no aparezcan errores en la pantalla LCD.
2. Cargue varias hojas de papel normal en el producto.
3. Pulse el botón de inicio, si es necesario.
4. Seleccione **Config**.
5. Seleccione **Mantenimiento**.

Verá una pantalla como esta:

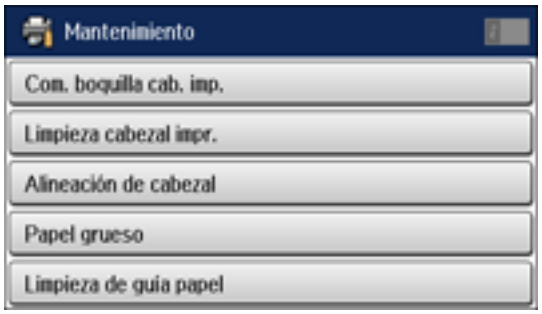

6. Seleccione **Reducción de líneas horizontales**.
7. Seleccione **Continuar**
8. Realice una de las siguientes acciones:
   - Aumente el ajuste para reducir las bandas oscuras en sus impresiones.
   - Reduzca el ajuste para reducir las bandas claras en sus impresiones.
9. Seleccione **Aceptar**.

Tema principal: Cómo alinear el cabezal de impresión

Cómo limpiar la guía del papel

Si aparece tinta al dorso de una impresión, puede limpiar los rodillos de la guía del papel para eliminar cualquier exceso de tinta. Si el papel no avanza correctamente del alimentador de papel posterior, puede utilizar una hoja de limpieza para limpiar los rodillos.

1. Realice una de las siguientes acciones:
   - Si la impresión está manchada o rayada, cargue papel normal del siguiente tamaño en la fuente de papel que desea limpiar: A3 (11,7 × 16,5 pulg. [297 × 420 mm]).
   - Si el papel no avanza correctamente del alimentador de papel posterior, cargue la hoja de limpieza incluida con el papel Epson en el alimentador de papel posterior.
2. Pulse el botón ⌂ de inicio, si es necesario.
3. Seleccione **Config**.
4. Seleccione **Mantenimiento**.

Verá una pantalla como esta:

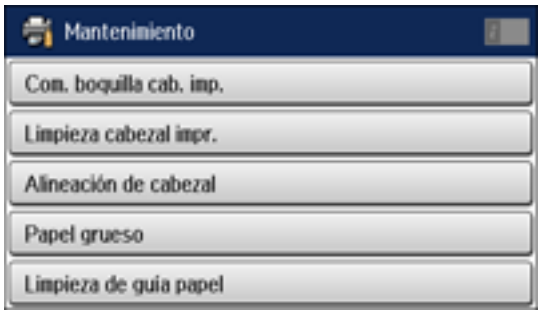

5. Desplácese hacia abajo y seleccione **Limpieza de guía papel**.
6. Seleccione la fuente de papel que desea limpiar.
7. Pulse el botón ◈ **Iniciar Color**.
8. Si está limpiando las guías de papel, repita este proceso cuantas veces sea necesario hasta que el papel salga limpio. Si está utilizando una hoja de limpieza, repita estos pasos hasta tres veces.

   Nota: Si el papel no está limpio después de realizar varias limpiezas, limpie las otras fuentes de papel.

Tema principal: Cómo ajustar la calidad de impresión

Temas relacionados

Cómo cargar papel

Cómo limpiar y transportar el producto

Consulte las siguientes secciones si necesita limpiar o transportar el producto.

Cómo limpiar el producto
Cómo transportar el producto

Cómo limpiar el producto

Para que el funcionamiento de su producto sea óptimo, debe limpiarlo varias veces al año.

Precaución: No utilice cepillos duros, alcohol o diluyente de pintura para limpiar el producto ya que lo podría dañar. No utilice aceites u otros lubricantes en el interior del producto y no permita que el agua penetre en el interior.

1. Apague el producto.
2. Desconecte el cable de alimentación.
3. Desconecte todos los cables conectados al producto.
4. Retire todo el papel del producto.

5. Limpie el cristal del escáner y el área de cristal del lado izquierdo con un paño suave que no deje pelusas (se recomienda uno de microfibra), humedecido con un poco de limpiacristales.

   Precaución: No rocíe el limpiacristales directamente en el cristal y no ejerza presión sobre la superficie de cristal.

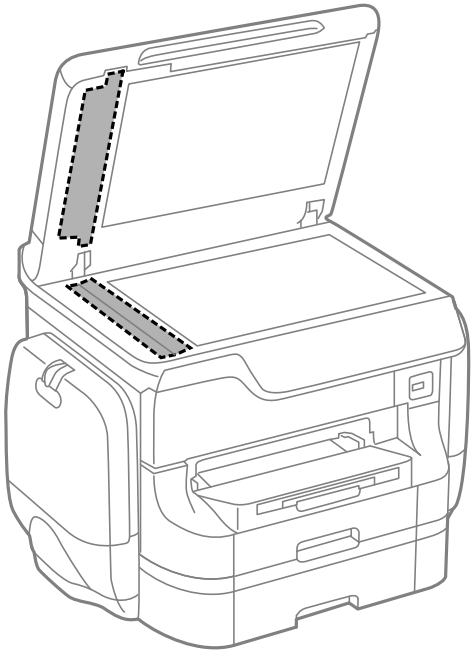

   Nota: Si aparecen líneas en la impresión o en las imágenes escaneadas, limpie con cuidado el lado izquierdo del cristal del escáner.

6. Levante la palanca para abrir la tapa del alimentador automático de documentos (F).

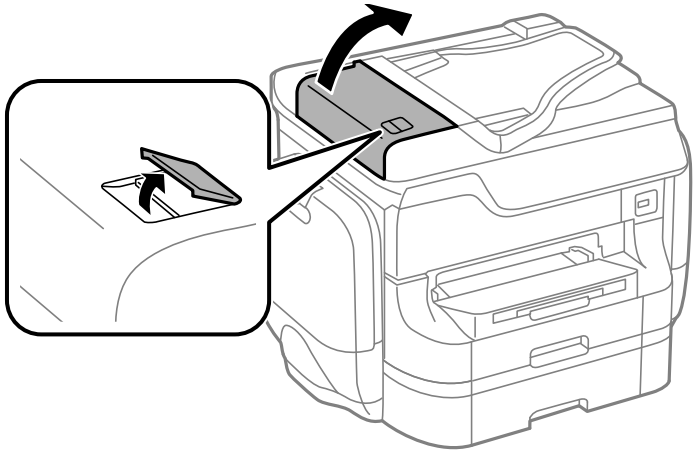

7. Utilice un paño seco y suave que no deje pelusas (se recomienda uno de microfibra) para limpiar los rodillos y el interior del alimentador automático de documentos.

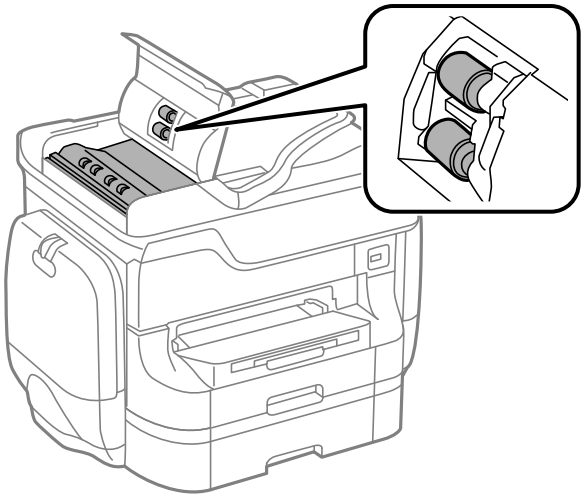

8. Limpie el exterior del producto y el panel de control con un paño suave y seco. No utilice productos de limpieza líquidos o químicos.

Tema principal: Cómo limpiar y transportar el producto

Cómo transportar el producto

Si necesita expedir o transportar el producto a una distancia larga, debe prepararlo para el transporte, tal como se describe a continuación.

Precaución: Al transportar o almacenar el producto, siga estas directrices:

- Debido a que el producto es pesado, se requieren por lo menos dos personas para levantar y cargarlo, tal como se muestra a continuación:

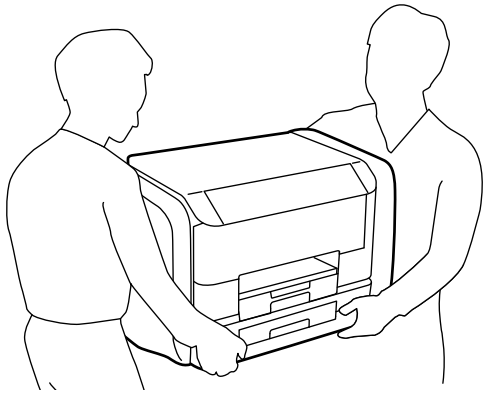

- No incline el producto, no lo coloque verticalmente y no lo ponga boca abajo; de lo contrario, se podría derramar la tinta.
- Retire las bolsas de tinta antes de transportar el producto tal como se describe a continuación, pero deje la caja de mantenimiento instalada; de lo contrario, se podría derramar la tinta.

Nota: Antes de guardar el producto por un periodo largo, reemplace la tinta si está agotada, caducada o si tiene un nivel bajo para evitar que el cabezal de impresión se reseque. Guarde el producto en un lugar fresco y seco.

1. Apague el producto.
2. Retire todo el papel del producto.

3. Desconecte el cable de alimentación.
4. Desconecte todos los cables conectados al producto.
5. Cierre el soporte posterior del papel y la bandeja de salida del papel.
6. Abra la tapa del compartimiento de tinta.

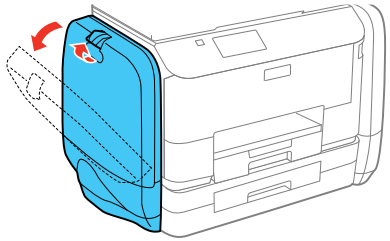

7. Empuje el soporte de la bolsa de tinta.

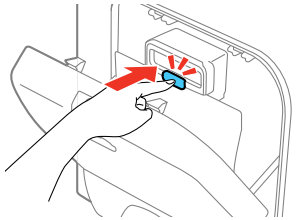

La bolsa de tinta se expulsa.

8. Levante la bolsa de tinta y retírela del compartimiento de tinta.

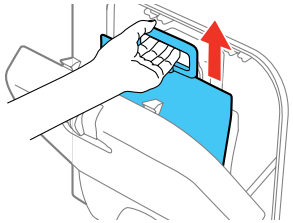

9. Empuje el soporte expulsado y cierre la tapa del compartimiento de tinta.

10. Siga los pasos anteriores para retirar las bolsas de tinta de color del otro lado del producto.
11. Cuando transporte las bolsas de tinta, manténgalas planas, con el puerto de suministro de tinta orientado hacia arriba.

    Precaución: No deje caer o golpee las bolsas de tinta; de lo contrario, se podría derramar la tinta.

12. Utilice los materiales de embalaje originales, si es posible, o utilice materiales equivalentes con material acolchonado de protección alrededor del producto. Asegúrese de que la caja proteja el panel de control de forma adecuada.

Mantenga el producto nivelado durante el transporte.

Vuelva a instalar las bolsas de tinta lo antes posible después de transportar el producto para evitar que se reseque el cabezal de impresión. Si observa que la calidad de impresión ha disminuido cuando vuelva a imprimir, limpie y alinee el cabezal de impresión.

Tema principal: Cómo limpiar y transportar el producto

Conceptos relacionados

Cómo limpiar el cabezal de impresión

Cómo alinear el cabezal de impresión

Tareas relacionadas

Cómo retirar e instalar las bolsas de tinta

Solución de problemas

Consulte las siguientes secciones para obtener soluciones a problemas que pueda tener al utilizar el producto.

Cómo obtener actualizaciones del software
Mensajes de estado del producto
Códigos de error del Menú estado
Cómo ejecutar una prueba del producto
Cómo restablecer los valores predeterminados del panel de control
Solución de problemas de configuración
Solución de problemas de red
Solución de problemas de copiado
Solución de problemas de papel
Solución de problemas con PostScript
Solución de problemas de impresión desde una computadora
Solución de problemas de composición de página y contenido
Solución de problemas con la calidad de impresión
Solución de problemas de escaneo
Solución de problemas con la calidad de la imagen escaneada
Solución de problemas de fax
Solución de problemas con dispositivos USB
Cómo desinstalar el software del producto
Dónde obtener ayuda

Cómo obtener actualizaciones del software

Se aconseja visitar periódicamente la página de soporte técnico de Epson para obtener actualizaciones gratuitas del software de su producto. Visite la página de descarga de drivers en global.latin.epson.com/Soporte.

- **Windows**: El software de la impresora automáticamente busca actualizaciones. También puede actualizar el software manualmente seleccionando **Actualización del software** aquí:
  - Acceda al Escritorio de Windows y haga clic con el botón derecho del mouse en el icono del producto en la barra de tareas de Windows
  - En la ficha **Mantenimiento** en la ventana de los ajustes de la impresora

También puede actualizar el software seleccionando **EPSON Software Updater** en el grupo de programas **EPSON** o **EPSON Software**, accesible por medio del botón **Inicio** o en las pantallas **Inicio** o **Aplicaciones**, dependiendo de su versión de Windows.

- **OS X**: Puede actualizar el software manualmente abriendo la carpeta **Aplicaciones** > **Epson Software** y seleccionando **EPSON Software Updater**.

Tema principal: Solución de problemas

Mensajes de estado del producto

A menudo puede diagnosticar problemas con el producto revisando los mensajes en la pantalla LCD. También puede revisar si hay errores pulsando el botón **i Estado** para mostrar el Menú estado.

Nota: Si la pantalla está oscura, pulse la pantalla para desactivar el modo de reposo del producto.

Mensaje en la pantalla LCD	Condición/solución
Error de impresora. Apague la impresora y vuélvala a encender.	Apague el producto y luego vuelva a encenderlo. Si el error continúa, revise si hay obstrucciones de papel o materiales de protecciones y retírelas del producto. Si el error aún aparece en la pantalla LCD, póngase en contacto con Epson para obtener asistencia.
Hay demasiadas unidades de cassette de papel instaladas. Apague la unidad y desinstale las unidades extra.	Puede instalar hasta tres bandejas de papel opcionales. Retire las bandejas adicionales.
No se puede imprimir porque XX está fuera de servicio. Puede imprimir desde otra fuente de papel.	Apague el producto y luego vuelva a encenderlo. Vuelva a introducir la bandeja de papel indicada.
Los rodillos de mantenimiento de XX se encuentran al final de su vida útil.	Los rodillos de mantenimiento se deben reemplazar periódicamente para proporcionar un rendimiento óptimo. (Es posible que el papel no avance correctamente desde la bandeja del papel cuando el rodillo de mantenimiento está alcanzando el final de su vida útil).
Los rodillos de mantenimiento de XX han finalizado su vida útil.	Póngase en contacto con su distribuidor para reemplazar los rodillos de mantenimiento.
Deberá reemplazar las siguientes unidades de suministro de tinta.	Reemplace las bolsas de tinta indicadas.

Mensaje en la pantalla LCD	Condición/solución
Error de comunicación	Asegure que la computadora esté conectada al producto y que el software Epson Scan y Document Capture Pro estén instalados correctamente.
No se ha detectado tono de marcado.	Asegure que el cable de teléfono esté conectado correctamente y que la línea telefónica esté funcionando. Si conectó el producto a una línea telefónica PBX (conmutador privado) o a un adaptador de terminal, configure el ajuste **Tipo de línea** en **PBX**. Si aún no puede enviar un fax, desactive al ajuste **Detección tono marc**. (Si desactiva el ajuste Detección tono marc., puede causar que el producto omita el primer dígito de un número de fax).
Combinación de dirección IP y máscara de subred no válida.	Hay un problema con la conexión de red a su producto. Configure su producto en la red otra vez.
Modo de recuperación	Se produjo un error durante la actualización del firmware. Conecte el producto con un cable USB e intente descargar el Firmware Updater de la página de soporte de Epson. Si todavía necesita ayuda, ponganse en contacto con Epson para obtener asistencia.

Tema principal: Solución de problemas

Referencias relacionadas

Dónde obtener ayuda

Tareas relacionadas

Cómo obtener actualizaciones del software

Cómo seleccionar el tipo de línea

Cómo conectar un teléfono o un contestador

Cómo retirar e instalar las bolsas de tinta

Temas relacionados

Cómo configurar el producto en una red Wi-Fi o alámbrica

Códigos de error del Menú estado

Si un trabajo no se termina de imprimir, puede revisar el código de error. Pulse el botón ***i*** **Estado**, luego seleccione **Historial de trabajos** y localice el trabajo incompleto. Seleccione el trabajo para mostrar el código de error e información adicional.

Código	Condición/solución
001	El producto se apagó debido a un corte de luz.
101	Memoria llena. Reduzca el tamaño del trabajo de impresión.
102	La impresión intercalada falló debido a una falta de memoria disponible. Elimine las fuentes y los macros de la memoria del producto utilizando la opción **Borrar fuente y macro** del menú Config., reduzca el tamaño del trabajo de impresión o imprima una copia a la vez.
103	La calidad de impresión fue reducida debido a una falta de memoria disponible. Si la calidad de la impresión no es aceptable, intente simplificar la página reduciendo el número de gráficos o el número y el tamaño de las fuentes.
104	La impresión inversa falló debido a una falta de memoria disponible. Elimine las fuentes y los macros de la memoria del producto utilizando la opción **Borrar fuente y macro** del menú Config. o reduzca el tamaño de los datos del trabajo de impresión.
106	No puede imprimir de la computadora debido a los ajustes de control de acceso. Póngase en contacto con el administrador de su producto.
107	La autenticación del usuario falló y el trabajo de impresión se ha cancelado. Póngase en contacto con el administrador de su producto.
108	Los datos del trabajo confidencial se borraron cuando se apagó el producto.
109	El fax recibido ya se borró.
110	El trabajo se imprimó de una cara porque el papel cargado no es compatible con la impresión a doble cara.
111	La capacidad de memoria disponible es baja. Reduzca el tamaño del trabajo de impresión.
201	La memoria del producto está llena. Puede enviar páginas individualmente o imprimir los faxes recibidos y borrarlos para liberar espacio en la memoria.
202	La línea fue desconectada por la máquina de fax del destinatario. Espere un momento, luego intente otra vez.

Código	Condición/solución
203	El producto no puede detectar un tono de marcado. Asegure que el cable de teléfono esté conectado correctamente y que la línea telefónica esté funcionando. Si conectó el producto a una línea telefónica PBX (conmutador privado) o a un adaptador de terminal, configure el ajuste **Tipo de línea** en **PBX**. Si aún no puede enviar un fax, desactive al ajuste **Detección tono marc**. (Si desactiva el ajuste Detección tono marc., puede causar que el producto omita el primer dígito de un número de fax).
204	La máquina de fax del destinatario está ocupada. Espere un momento, luego intente otra vez.
205	La máquina de fax del destinatario no contesta. Espere un momento, luego intente otra vez.
206	El cable de teléfono no está conectado correctamente a los puertos **LINE** y **EXT** del producto. Conecte el cable de teléfono correctamente.
207	El cable de teléfono no está conectado. Conecte el cable de teléfono.
208	El fax no se pudo enviar a algunos de los destinatarios especificados. Imprima un registro de fax para ver cuáles destinatarios no recibieron el fax. Si el ajuste **Guardar datos del error** está activado, puede volver a enviar un fax del Monitor de trabajo en el Menú estado.
301 401	No hay suficiente espacio de almacenamiento disponible para guardar los datos en el dispositivo de memoria externo. Libere espacio en el dispositivo o utilice un dispositivo diferente.
302 402	El dispositivo de memoria externo está protegido contra escritura. Deshabilite la protección contra escritura.
303	No hay una carpeta disponible para guardar el archivo escaneado. Cree un archivo o use un dispositivo de memoria diferente.
304 404	El dispositivo de memoria externo se ha retirado. Vuelva a insertar el dispositivo.
305 405	Se produjo un error mientras se guardaban los datos en un dispositivo de memoria externo. Vuelva a insertar el dispositivo de memoria o utilice un dispositivo diferente.
306	La memoria del producto está llena. Espere hasta que los trabajos actuales hayan terminado de procesar.

Código	Condición/solución
311 321 411 421	Se ha producido un error DNS. Revise los ajustes DNS de su servidor, computadora o punto de acceso. Los ajustes DNS del servidor se pueden revisar desde la opción Servidor DNS en el Menú estado.
312 412	Se ha producido un error de autenticación. Revise la Configuración del servidor en el menú Config.
313 413	Se ha producido un error de comunicación. Revise la conexión de red o la Configuración del servidor en el menú Config.
314	El tamaño de los datos excede el tamaño máximo para los archivos adjuntos. Aumente el ajuste **Ta máx arch ad** en los ajustes de escaneo o reduzca el tamaño del archivo de la imagen escaneada.
315 327	La memoria está llena. Vuelva a intentar después de que se terminen los trabajos en curso.
322	Se ha producido un error de autenticación. Revise los ajustes **Ubicación**.
323	Se ha producido un error de comunicación. Revise los ajustes **Ubicación** o la conexión de red.
324	Ya existe un archivo con el mismo nombre en la carpeta especificada. Borre el archivo duplicado o cambie el prefijo del nombre del archivo en **Config de archivo**.
325	No hay suficiente espacio de almacenamiento disponible en la carpeta especificada. Aumente el espacio en la carpeta especificada, borre los archivos innecesarios o reduzca el tamaño del archivo de la imagen escaneada.
328	El destino es incorrecto o no existe. Revise los ajustes **Ubicación**.
331	Se ha producido un error de comunicación durante la adquisición de la lista de destinatarios. Compruebe que el producto esté conectado a la red correctamente.
332	No hay suficiente espacio de almacenamiento disponible para guardar los archivos escaneados en la carpeta especificada. Borre los archivos innecesarios de la carpeta especificada.
333	No se pudo encontrar el destino porque la información del destino se subió al servidor antes de enviar los datos escaneados. Seleccione el destino otra vez.
334	Se ha producido un error durante el envío de los datos escaneados.

Código	Condición/solución
341	Se ha producido un error de comunicación. Compruebe que el producto esté conectado a la computadora o a la red correctamente. Asegúrese de haber instalado Document Capture Pro o Document Capture. Confirme que su firewall o software de seguridad no esté bloqueando el programa Event Manager.
422	Se ha producido un error de autenticación. Asegure que los ajustes estén correctos para la carpeta seleccionada en el ajuste **A dónde enviar** del menú **Config**.
423	Se ha producido un error de comunicación. También es posible que un archivo con el mismo nombre esté abierto o es un archivo de solo lectura. Revise la conexión de red, asegure que los ajustes estén correctos para la carpeta seleccionada en el ajuste **A dónde enviar** del menú **Config**, cierre el archivo duplicado o desactive la protección de solo lectura.
425	No hay suficiente espacio de almacenamiento disponible en la carpeta destino para reenvíos. Aumente el espacio de almacenamiento en la carpeta de destino.
428	El destino es incorrecto o no existe. Asegure que los ajustes estén correctos para la carpeta seleccionada en el ajuste **A dónde enviar** del menú **Config**.

Tema principal: Solución de problemas

Tareas relacionadas

Cómo conectar un teléfono o un contestador
Cómo ver un fax en la pantalla LCD
Cómo seleccionar el tipo de línea
Cómo seleccionar ajustes de fax avanzados
Cómo configurar las restricciones de las funciones de usuarios (Control de acceso)
Cómo introducir su nombre de usuario y contraseña para imprimir

Temas relacionados

Cómo enviar un fax
Cómo configurar el producto en una red Wi-Fi o alámbrica

Cómo ejecutar una prueba del producto

Una prueba del producto le ayudará a determinar si su producto está funcionando correctamente.

1. Desconecte todos los cables de interfaz conectados al producto.
2. Cargue papel normal en el producto.

3. Pulse el botón de inicio, si es necesario.
4. Seleccione **Config**.
5. Seleccione **Mantenimiento**.

   Verá una pantalla como esta:

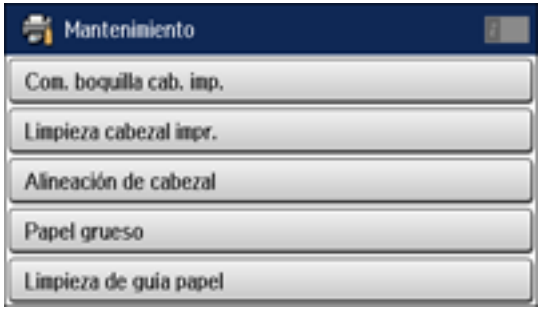

6. Seleccione **Com. boquilla cab. imp**.

   Verá una pantalla como esta:

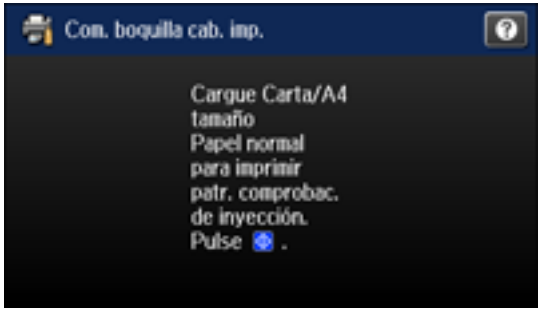

7. Pulse el botón **Iniciar Color**.

   Se imprime el patrón de prueba de los inyectores.
8. Realice una de las siguientes acciones, dependiendo de los resultados de la prueba del producto:
   - Si la página se imprime y el patrón de prueba de los inyectores está completo, el producto está funcionando correctamente. El problema de funcionamiento se puede deber a la computadora, al

cable, al software o a los ajustes seleccionados. Revise las otras soluciones en este manual o intente desinstalar y reinstalar el software de la impresora.

- Si la página se imprime, pero el patrón de prueba de los inyectores presenta espacios, limpie o alinee el cabezal de impresión.
- Si la página no se imprime, el producto puede tener un problema. Revise las otras soluciones presentadas en este manual. Si no funcionan, comuníquese con Epson.

Tema principal: Solución de problemas

Conceptos relacionados

Cómo limpiar el cabezal de impresión

Cómo alinear el cabezal de impresión

Cómo desinstalar el software del producto

Cómo restablecer los valores predeterminados del panel de control

Si tiene un problema con los ajustes del panel de control del producto, puede restaurarlos a sus valores predeterminados. Puede elegir los ajustes que desea restaurar o restaurarlos todos.

Nota: Este ajuste puede ser bloqueado por un administrador. Si no puede cambiar o acceder a este ajuste, póngase en contacto con su administrador para obtener asistencia.

1. Pulse el botón de inicio, si es necesario.
2. Seleccione **Config**.
3. Desplácese hacia abajo y seleccione **Admin. del sistema**. Introduzca la contraseña de administrador, si es necesario.
4. Desplácese hacia abajo y seleccione **Restaurar configuración pred**.

   Verá una pantalla como esta:

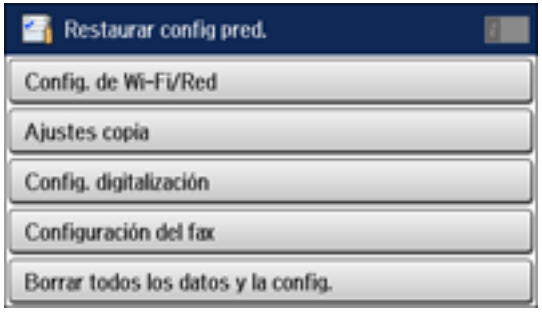

5. Seleccione una de las siguientes opciones:
   - **Config. de Wi-Fi/Red**: Restablece todos los ajustes de red.
   - **Ajustes copia**: Restablece todos los ajustes para copiar.
   - **Config. digitalización**: Restablece todos los ajustes para escanear.
   - **Configuración del fax**: Restablece todos los ajustes para enviar faxes.
   - **Borrar todos los datos y la config.**: Restablece todos los ajustes del panel de control, incluyendo la lista de contactos.

   Verá un mensaje de confirmación.
6. Seleccione **Sí** para restablecer los ajustes seleccionados. (Seleccione **No** si desea cancelar la operación).

Tema principal: Solución de problemas

Solución de problemas de configuración

Consulte las siguientes secciones si tiene problemas al configurar el producto.

El producto no se enciende o apaga
El producto hace ruido tras la instalación de la tinta
Problemas con la instalación del software

Tema principal: Solución de problemas

El producto no se enciende o apaga

Si no puede encender o apagar el producto, pruebe las siguientes soluciones:

- Si no puede encender el producto, asegure el cable de alimentación esté conectado firmemente y mantenga presionado el botón de encendido un poco más.
- Si no puede apagar el producto, mantenga presionado el botón de encendido un poco más. Si aún no puede apagar el producto, desconecte el cable de alimentación, vuelva a conectarlo, luego encienda el producto y apáguelo otra vez utilizando el botón de encendido.

Tema principal: Solución de problemas de configuración

El producto hace ruido tras la instalación de la tinta

Si el producto hace ruido después de instalar la tinta, revise los siguientes puntos:

- Al instalar las bolsas de tinta por primera vez, el producto debe cargar el cabezal de impresión. Espere hasta que el producto haya terminado de cargar la tinta antes de apagarlo; de lo contrario, es

posible que la carga no se realice correctamente y se use demasiada tinta la próxima vez que encienda el producto.

- Si el cabezal de impresión del producto deja de moverse o de hacer ruidos y el proceso de carga no ha terminado después de aproximadamente 5 minutos, apague el producto. Vuelva a encenderlo y compruebe si la carga aún está en curso. Si todavía está en curso, póngase en contacto con Epson para obtener asistencia.

Tema principal: Solución de problemas de configuración

Problemas con la instalación del software

Si tiene problemas al instalar el software del producto, pruebe estas soluciones:

- Asegúrese de que el producto esté encendido y que los cables necesarios estén conectados firmemente en ambos extremos. Si aún tiene problemas al instalar el software, desconecte el cable y siga cuidadosamente las instrucciones que aparecen en la *Guía de instalación*. Asegúrese también de que la computadora cumpla con los requisitos de sistema para su sistema operativo.
- Cierre todos los demás programas, incluyendo protectores de pantalla y software antivirus, e instale el software del producto nuevamente.
- En Windows, compruebe que su producto esté seleccionado como la impresora predeterminada y que el puerto correcto se muestre en las propiedades de la impresora.
- Si ve algún mensaje de error o el software no se instala correctamente en Windows, es posible que no tenga los privilegios necesarios para instalar el software. Póngase en contacto con su administrador de sistemas.

Tema principal: Solución de problemas de configuración

Conceptos relacionados

Cómo desinstalar el software del producto

Referencias relacionadas

Requisitos de sistema para Windows
Requisitos de sistema para OS X

Solución de problemas de red

Consulte las siguientes soluciones si tiene problemas al configurar o utilizar el producto en una red.

Nota: Si el producto sufre una avería o necesita mandarlo a reparar, puede perder los datos y ajustes de red y/o fax. Epson no se hace responsable de hacer una copia de seguridad o de recuperar los datos

y los ajustes durante o después del periodo de garantía. Se recomienda crear su propia copia de seguridad o imprimir sus datos y ajustes de red y/o fax.

El producto no se puede conectar a un punto de acceso o router inalámbrico
El software de red no puede encontrar el producto en una red
El producto no aparece en la ventana de impresoras de OS X
No puede imprimir por medio de una red
No puede escanear por medio de una red

Tema principal: Solución de problemas

El producto no se puede conectar a un punto de acceso o router inalámbrico

Si el producto no puede encontrar o conectarse a un punto de acceso o router inalámbrico, pruebe estas soluciones:

- Si va a conectar el producto por medio de Wi-Fi Protected Setup (WPS) y el icono de Wi-Fi en la pantalla LCD del producto no está encendido o no aparece, seleccione una de las opciones WPS del panel de control del producto dentro de 2 minutos de haber pulsado el botón WPS del router.
- Compruebe que el producto esté dentro del alcance del router o punto de acceso de 2,4 GHz. No coloque el producto cerca de hornos de microondas, teléfonos inalámbricos de 2,4 GHz u objetos grandes de metal, como un archivador.

  Nota: Si está utilizando un router inalámbrico de 5 GHz, configure el router para operar en modo de banda dual (2,4 GHz y 5 GHz). Si su router utiliza el mismo nombre de red (SSID) para las bandas 2,4 GHz y 5 GHz, cambie el nombre de las bandas para que cada una tenga un nombre de red (SSID) diferente, como, por ejemplo, Red de hogar 2,4 GHz y Red de hogar 5 GHz. Consulte la documentación de su router o póngase en contacto con su proveedor de servicios de Internet para obtener instrucciones.

- Conéctese al router o al punto de acceso a través de su computadora u otro dispositivo para comprobar si el router o punto de acceso está funcionando correctamente.
- Es posible que tenga que desactivar el firewall y cualquier software antivirus en su router o punto de acceso inalámbrico.
- Asegúrese de que no hayan restricciones de acceso, como filtros de dirección MAC, establecidas en el router o punto de acceso. Si hay restricciones de acceso, agregue la dirección MAC del producto a la lista de direcciones del router. Para obtener la dirección MAC del producto, imprima una hoja de estado de red. Después, siga las instrucciones en la documentación del router o punto de acceso para agregar la dirección a la lista.

- Si el router o punto de acceso no transmite su nombre de red (SSID), siga las instrucciones incluidas con el producto para ingresar el nombre de red inalámbrica manualmente.
- Si el router o punto de acceso tiene una utilidad de seguridad habilitada, determine el tipo de seguridad que esté utilizando y cualquier contraseña requerida para la conexión. Asegúrese de introducir la clave WEP o la contraseña WPA correctamente.
- Compruebe si su computadora tiene restricciones en los canales inalámbricos disponibles. Si es el caso, verifique que su punto de acceso inalámbrico esté usando uno de los canales utilizables y cambie a un canal utilizable, si es necesario.
- Si está usando una conexión Wi-Fi Direct que de repente se desconecta, es posible que se haya cambiado la contraseña de Wi-Fi Direct en su dispositivo. Si es necesario, borre los ajustes de conexión **DIRECT-xxxxxxxx** existentes de su dispositivo e ingrese una contraseña nueva. Consulte la documentación del dispositivo para obtener instrucciones.
- Si conectó su producto a una computadora con Windows utilizando Wi-Fi Direct y automáticamente seleccionó el modo punto de acceso, es posible que experimente problemas al acceder a una conexión de Internet de baja prioridad. Revise los ajustes del adaptador o de la conexión de red en el Panel de control de Windows y configure el ajuste **Métrica de Internet** a **100** para su versión de Protocolo de Internet.
- Si necesita configurar el producto con una dirección IP estática, use la utilidad EpsonNet Config.

Tema principal: Solución de problemas de red

Conceptos relacionados

Cómo configurar el modo Wi-Fi Direct

Tareas relacionadas

Cómo seleccionar los ajustes de red inalámbrica desde el panel de control
Cómo imprimir una hoja de estado de la red

Temas relacionados

Cómo configurar el producto en una red Wi-Fi o alámbrica

El software de red no puede encontrar el producto en una red

Si el programa EpsonNet Setup no puede encontrar su producto en una red, pruebe estas soluciones:

- Compruebe que el producto esté encendido y conectado a la red. Verifique la conexión utilizando el panel de control del producto.
- Revise si el nombre de red (SSID) contiene caracteres que no sean ASCII. Su producto no puede mostrar caracteres que no sean ASCII.
- Asegúrese de que el producto no esté conectado a una red de invitados.

- Si es necesario, vuelva a instalar el software del producto e intente ejecutar el programa EpsonNet Setup otra vez:
  1. Restaure los ajustes de red del producto a sus valores predeterminados.
  2. Windows solamente: Desinstale el software del producto.
  3. Siga las instrucciones indicadas en la documentación del router para inicializar su router.

     Nota: Si está leyendo estas instrucciones en línea, perderá la conexión de Internet al inicializar el router. Por lo tanto, anote el próximo paso antes de inicializarlo.

  4. Descargue el software del producto de la página Web de Epson e instálelo utilizando las instrucciones en la *Guía de instalación*.
- Si ha reemplazado su router, reinstale el software del producto para conectarlo al router nuevo.

  Nota: Si está utilizando un router inalámbrico de 5 GHz, configure el router para operar en modo de banda dual (2,4 GHz y 5 GHz). Si su router utiliza el mismo nombre de red (SSID) para las bandas 2,4 GHz y 5 GHz, cambie el nombre de las bandas para que cada una tenga un nombre de red (SSID) diferente, como, por ejemplo, Red de hogar 2,4 GHz y Red de hogar 5 GHz. Consulte la documentación de su router o póngase en contacto con su proveedor de servicios de Internet para obtener instrucciones.

Tema principal: Solución de problemas de red

Conceptos relacionados

Cómo desinstalar el software del producto

Temas relacionados

Cómo configurar el producto en una red Wi-Fi o alámbrica

El producto no aparece en la ventana de impresoras de OS X

Si su producto no aparece en la ventana de impresoras de OS X, pruebe estas soluciones:

- Apague el producto, espere 30 segundos, luego vuelva a encenderlo.
- Si va a conectar el producto por medio de Wi-Fi Protected Setup (WPS) y el icono de Wi-Fi en la pantalla LCD del producto no está iluminado, seleccione una de las opciones WPS del panel de control del producto dentro de 2 minutos de haber pulsado el botón WPS del router.
- Si va a conectar el producto de forma inalámbrica por medio de EpsonNet Setup y el icono de Wi-Fi no está iluminado en la pantalla LCD, asegure que el software del producto se haya instalado correctamente. Si es necesario, vuelva a instalar el software.

Nota: Si está utilizando un router inalámbrico de 5 GHz, configure el router para operar en modo de banda dual (2,4 GHz y 5 GHz). Si su router utiliza el mismo nombre de red (SSID) para las bandas 2,4 GHz y 5 GHz, cambie el nombre de las bandas para que cada una tenga un nombre de red (SSID) diferente, como, por ejemplo, Red de hogar 2,4 GHz y Red de hogar 5 GHz. Consulte la documentación de su router o póngase en contacto con su proveedor de servicios de Internet para obtener instrucciones.

Tema principal: Solución de problemas de red

Conceptos relacionados

Cómo desinstalar el software del producto

No puede imprimir por medio de una red

Si no puede imprimir por medio de una red, pruebe estas soluciones:

- Compruebe que el producto esté encendido.
- Instale el software de red del producto, tal como se describe en la documentación del producto.
- Imprima una hoja de estado de red y verifique que los ajustes de red sean correctos. Si el estado de la red es **Desconectado**, revise las conexiones del cable, apague el producto y luego vuelva a encenderlo.
- Si está utilizando TCP/IP, compruebe que la dirección IP del producto esté configurada correctamente para su red. Si la red no asigna direcciones IP utilizando DHCP, configure la dirección IP manualmente.
- Compruebe que la computadora y el producto estén utilizando la misma red inalámbrica.
- Si la impresión en red es lenta, imprima una hoja de estado de red y revise la potencia de la señal. Si tiene una señal débil, acerque el producto a su router o punto de acceso. No coloque el producto cerca de hornos de microondas, teléfonos inalámbricos de 2,4 GHz u objetos grandes de metal, como un archivador.

  Nota: Si está utilizando un router inalámbrico de 5 GHz, configure el router para operar en modo de banda dual (2,4 GHz y 5 GHz). Consulte la documentación del router para obtener instrucciones.

- Revise si su punto de acceso o router inalámbrico tiene una función de separador de privacidad activada que esté impidiendo la impresión desde un dispositivo por medio de la red. Consulte la documentación de su router o punto de acceso para obtener instrucciones sobre cómo desactivar la función de separador de privacidad.

- Si va a conectar el producto por medio de Wi-Fi Protected Setup (WPS) y el icono de Wi-Fi en la pantalla LCD del producto no está encendido, seleccione una de las opciones WPS del panel de control del producto dentro de 2 minutos de haber pulsado el botón WPS del router.
- Revise el router LAN alámbrico o el punto de acceso para ver si el LED del puerto al que el producto está conectado está encendido o parpadeando. Si el LED de enlace está apagado, haga lo siguiente:
  - Compruebe que el cable Ethernet esté firmemente conectado al producto y a su router, punto de acceso, conmutador o concentrador.
  - Intente conectar el producto a un puerto diferente o a un router, punto de acceso, conmutador o concentrador diferente.
  - Intente conectar el producto con un cable Ethernet diferente.
  - Intente imprimir a su producto desde otra computadora en la red.

  Nota: Si está utilizando un router inalámbrico de 5 GHz, configure el router para operar en modo de banda dual (2,4 GHz y 5 GHz). Consulte la documentación del router para obtener instrucciones.

- Si va a conectar el producto por medio de EpsonNet Setup y el icono de Wi-Fi no está iluminado en la pantalla LCD, asegure que el software del producto se haya instalado correctamente. Si es necesario, vuelva a instalar el software.

Tema principal: Solución de problemas de red

Conceptos relacionados

Cómo desinstalar el software del producto

Tareas relacionadas

Cómo imprimir una hoja de estado de la red

Temas relacionados

Cómo configurar el producto en una red Wi-Fi o alámbrica

No puede escanear por medio de una red

Si no puede iniciar el programa Epson Scan para escanear por medio de una red, pruebe estas soluciones:

- Si no puede escanear utilizando el panel de control del producto, confirme que reinició su computadora después de haber instalado el software del producto. Confirme que su firewall o software de seguridad no esté bloqueando el programa Event Manager.

Nota: Si está utilizando un router inalámbrico de 5 GHz, configure el router para operar en modo de banda dual (2,4 GHz y 5 GHz). Si su router utiliza el mismo nombre de red (SSID) para las bandas 2,4 GHz y 5 GHz, cambie el nombre de las bandas para que cada una tenga un nombre de red (SSID) diferente, como, por ejemplo, Red de hogar 2,4 GHz y Red de hogar 5 GHz. Consulte la documentación de su router o póngase en contacto con su proveedor de servicios de Internet para obtener instrucciones.

- Si va a escanear un original grande a una alta resolución, puede ocurrir un error de comunicación de la red. Intente escanear de nuevo a una resolución más baja.
- Si la comunicación de la red se interrumpió al iniciar el programa Epson Scan, cierre Epson Scan, espere unos segundos y vuelva a iniciarlo. Si no puede reiniciar Epson Scan, apague el producto, vuelva a encenderlo y luego intente reiniciar Epson Scan de nuevo.
- Revise el ajuste de conexión y pruebe la conexión utilizando los Ajustes Epson Scan:

  Windows 8.x: Navegue a la pantalla **Aplicaciones** y seleccione **Ajustes EPSON Scan**. Compruebe que el ajuste **Conexión** esté configurado en **Red**, luego haga clic en el botón **Test**.

  Windows (otras versiones): Haga clic en o en **Inicio** > **Todos los programas** o **Programas** > **EPSON** > **EPSON Scan** > **Ajustes EPSON Scan**. Compruebe que el ajuste **Conexión** esté configurado en **Red**, luego haga clic en el botón **Test**.

  OS X: Abra la carpeta **Aplicaciones**, haga clic en **Epson Software** y haga clic en **Ajustes EPSON Scan**. Compruebe que el ajuste **Conexión** esté configurado en **Red**, luego haga clic en el botón **Test**.
- Si la función de restricción de usuarios (Control de acceso) está activada, un nombre de usuario y una contraseña se requieren para escanear. Si no sabe el nombre de usuario o la contraseña, póngase en contacto con su administrador para obtener asistencia.
- Compruebe que la opción seleccionada como el **Ajuste de Timeout** en el programa Ajustes Epson Scan es tiempo suficiente para completar el escaneo por medio de una red.
- Es posible que tenga que desactivar el firewall y cualquier software antivirus en su router o punto de acceso inalámbrico.

Tema principal: Solución de problemas de red

Tareas relacionadas

Cómo escanear utilizando el panel de control del producto

Cómo escanear utilizando el icono Epson Scan

Cómo introducir su nombre de usuario y contraseña para escanear - Windows

Solución de problemas de copiado

Consulte las siguientes soluciones si tiene problemas al copiar con el producto.

El producto hace ruido, pero no copia

El producto hace ruido cuando está inactivo durante un tiempo

Los originales no avanzan del alimentador automático de documentos

Tema principal: Solución de problemas

El producto hace ruido, pero no copia

Si el producto hace un ruido, pero no copia nada, pruebe estas soluciones:

- Ejecute una prueba de inyectores para ver si alguno de los inyectores del cabezal de impresión está obstruido. Luego, limpie el cabezal de impresión, si es necesario.
- Si la página de la prueba de inyectores no se imprime, pero el indicador de encendido del producto está iluminado, compruebe que el software del producto esté instalado correctamente.
- Asegure que su producto esté nivelado (no inclinado).

Tema principal: Solución de problemas de copiado

Conceptos relacionados

Cómo revisar los inyectores del cabezal de impresión

Cómo limpiar el cabezal de impresión

El producto hace ruido cuando está inactivo durante un tiempo

El producto está ejecutando un procedimiento de mantenimiento de rutina. Esto es normal.

Tema principal: Solución de problemas de copiado

Los originales no avanzan del alimentador automático de documentos

Si los originales no avanzan cuando están colocados en el alimentador automático de documentos, pruebe las siguientes soluciones:

- Asegure que el icono ADF aparece en la pantalla LCD. Si no está, vuelva a cargar los originales.
- Compruebe que el tamaño, el peso y el número de originales son compatibles con el alimentador automático de documentos.
- Asegure que los originales estén cargados correctamente.
- Limpie el interior del alimentador automático de documentos.

Tema principal: Solución de problemas de copiado

Referencias relacionadas

Los documentos se obstruyen en el alimentador automático de documentos (F)

Tareas relacionadas

Cómo colocar originales en el alimentador automático de documentos

Cómo limpiar el producto

Solución de problemas de papel

Consulte las siguientes secciones si tiene problemas al usar papel con el producto.

Problemas con la alimentación del papel

Problemas de obstrucciones de papel en la tapa frontal (A)

Obstrucciones de papel en el alimentador de papel posterior (B1)

Obstrucciones de papel en el alimentador de papel frontal (B2)

Problemas de obstrucciones de papel en la bandeja (C1/C2/C3/C4)

Problemas de obstrucciones de papel en la tapa trasera (D1)

Problemas de obstrucciones de papel en la tapa trasera (E) de la bandeja de papel opcional

Los documentos se obstruyen en el alimentador automático de documentos (F)

Problemas con la expulsión del papel

Tema principal: Solución de problemas

Problemas con la alimentación del papel

Si tiene problemas con la alimentación del papel, pruebe estas soluciones:

- Si el papel no avanza para la impresión, retírelo del alimentador de papel posterior o de la bandeja. Vuelva a cargar el papel, luego ajuste las guías laterales. Compruebe que la pila de papel no esté por encima de la lengüeta de las guías laterales de la bandeja o del alimentador de papel posterior.
- Introduzca la bandeja del papel completamente dentro del producto.
- Si avanzan varias hojas a la vez, retire el papel, airee los bordes para separar las hojas y vuelva a cargarlo.
- No cargue más hojas del número recomendado.
- Compruebe que los compartimientos de la tinta estén cerrados.
- Asegúrese de que el papel cumpla con las especificaciones del producto.
- Si el papel se obstruye al imprimir en ambas caras del papel, cargue menos hojas.

- Compruebe que los ajustes del tamaño y tipo de papel estén correctos para el papel.
- Cargue y expulse el papel sin imprimir para limpiar el recorrido del papel.
- Si la alimentación del papel aun no funciona correctamente después de reemplazar los rodillos de mantenimiento, asegúrese de que instaló los rodillos de mantenimiento de la manera correcta.
- Si instalo una unidad de bandeja de papel opcional, asegúrese de activar la unidad de bandeja en el software de impresión.
- Si su producto se para durante la impresión, asegúrese de que la tapa frontal esté cerrada.
- Es posible que los rodillos de mantenimiento estén al final de su ciclo de vida. Revise el estado de los rodillos de mantenimiento y reemplázelos si es necesario.
- Para obtener los mejores resultados, siga estas directrices:
  - Utilice papel nuevo, liso y de alta calidad que no esté ondulado, arrugado, viejo o que no sea demasiado delgado o grueso.
  - Cargue papel en la bandeja con la cara imprimible hacia abajo.
  - No cargue papel perforado para carpetas en la bandeja.
  - Siga las instrucciones de carga especiales incluidas con el papel.

Tema principal: Solución de problemas de papel

Referencias relacionadas

Problemas de obstrucciones de papel en la tapa frontal (A)
Obstrucciones de papel en el alimentador de papel posterior (B1)
Obstrucciones de papel en el alimentador de papel frontal (B2)
Problemas de obstrucciones de papel en la bandeja (C1/C2/C3/C4)
Problemas de obstrucciones de papel en la tapa trasera (D1)
Problemas de obstrucciones de papel en la tapa trasera (E) de la bandeja de papel opcional
Los documentos se obstruyen en el alimentador automático de documentos (F)
Capacidad de carga de papel
Especificaciones del papel

Tareas relacionadas

Cómo limpiar la guía del papel

Temas relacionados

Cómo cargar papel

Problemas de obstrucciones de papel en la tapa frontal (A)

Si el papel está obstruido en la tapa frontal, siga los siguientes pasos para eliminar la obstrucción.

1. Cancele el trabajo de impresión, si es necesario.
2. Abra la tapa frontal.

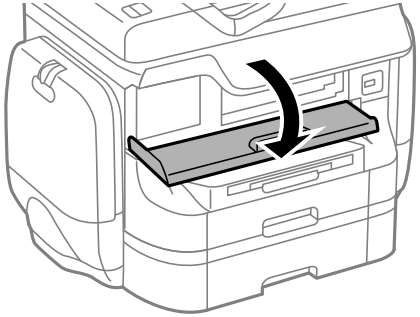

3. Retire el papel obstruido en el interior, incluyendo los trozos dañados.

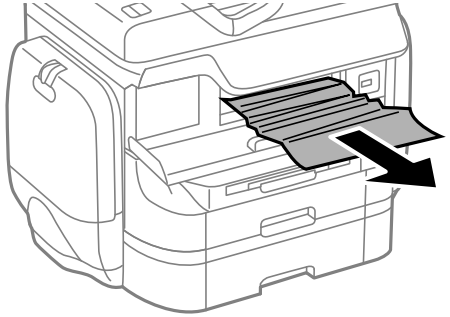

Precaución: Tenga cuidado de no tocar las piezas dentro del producto para no causar daños.

4. Cierre la tapa frontal.

Nota: Si queda algún trozo de papel en el producto, seleccione **Config.** > **Mantenimiento** > **Sacar papel** después de eliminar el error de obstrucción de papel.

5. Siga las instrucciones en la pantalla LCD para eliminar cualquier mensaje de error. Si aún aparece un mensaje de obstrucción de papel, revise las otras soluciones de obstrucciones de papel.

Tema principal: Solución de problemas de papel

Referencias relacionadas

Obstrucciones de papel en el alimentador de papel posterior (B1)
Obstrucciones de papel en el alimentador de papel frontal (B2)
Problemas de obstrucciones de papel en la bandeja (C1/C2/C3/C4)
Problemas de obstrucciones de papel en la tapa trasera (D1)
Problemas de obstrucciones de papel en la tapa trasera (E) de la bandeja de papel opcional
Los documentos se obstruyen en el alimentador automático de documentos (F)

Temas relacionados

Cómo cargar papel

Obstrucciones de papel en el alimentador de papel posterior (B1)

Si el papel se ha obstruido en el alimentador de papel posterior, retire el papel con cuidado.

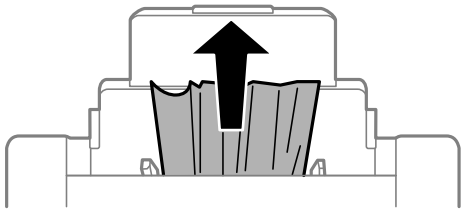

Tema principal: Solución de problemas de papel

Referencias relacionadas

Problemas de obstrucciones de papel en la tapa frontal (A)
Obstrucciones de papel en el alimentador de papel frontal (B2)
Problemas de obstrucciones de papel en la bandeja (C1/C2/C3/C4)
Problemas de obstrucciones de papel en la tapa trasera (D1)
Problemas de obstrucciones de papel en la tapa trasera (E) de la bandeja de papel opcional
Los documentos se obstruyen en el alimentador automático de documentos (F)

Temas relacionados

Cómo cargar papel

Obstrucciones de papel en el alimentador de papel frontal (B2)

Si el papel está obstruido enel alimentador de papel frontal, siga los siguientes pasos para eliminar la obstrucción.

1. Cancele el trabajo de impresión, si es necesario.
2. Cierre la bandeja de salida del papel.
3. Retire la bandeja de salida del papel y extraiga la bandeja del papel.

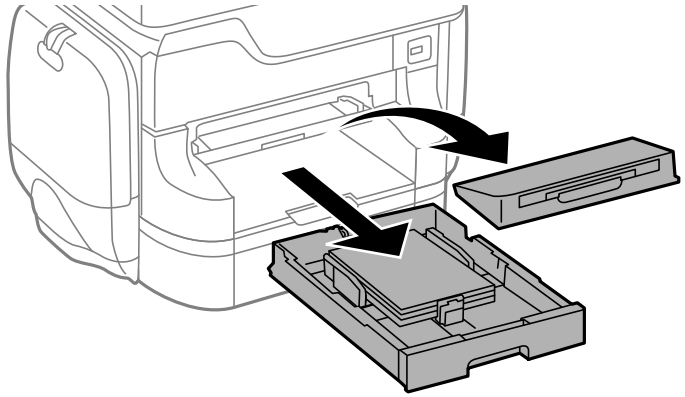

4. Tire de la palanca para bajar la tapa.

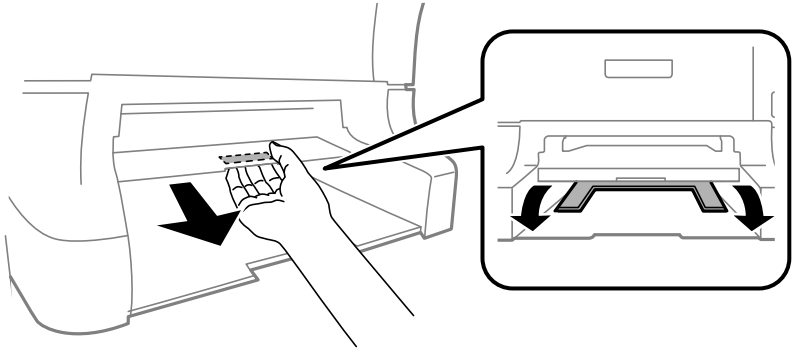

5. Retire el papel obstruido en el interior del producto con cuidado.

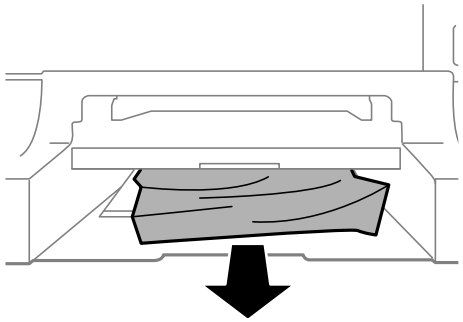

6. Levante la tapa.

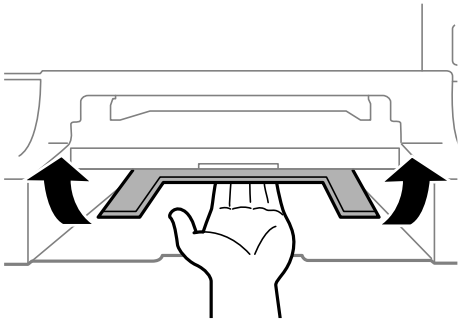

7. Vuelva a instalar la bandeja de salida del papel e introduzca la bandeja del papel.
8. Siga las instrucciones en la pantalla LCD para eliminar cualquier mensaje de error. Si aún aparece un mensaje de obstrucción de papel, revise las otras soluciones de obstrucciones de papel.

Tema principal: Solución de problemas de papel

Referencias relacionadas

Problemas de obstrucciones de papel en la tapa frontal (A)
Obstrucciones de papel en el alimentador de papel posterior (B1)
Problemas de obstrucciones de papel en la bandeja (C1/C2/C3/C4)
Problemas de obstrucciones de papel en la tapa trasera (D1)
Problemas de obstrucciones de papel en la tapa trasera (E) de la bandeja de papel opcional
Los documentos se obstruyen en el alimentador automático de documentos (F)

Temas relacionados

Cómo cargar papel

Problemas de obstrucciones de papel en la bandeja (C1/C2/C3/C4)

Si el papel está obstruido en la bandeja, siga los siguientes pasos para eliminar la obstrucción.

Nota: Si las bandejas de papel opcionales están instaladas, no retire más de una bandeja de papel a la vez.

1. Cancele el trabajo de impresión, si es necesario.

2. Retire la bandeja del papel.

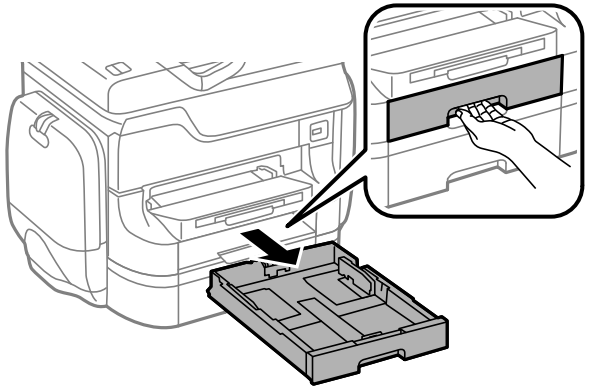

3. Retire el papel obstruido en el interior del producto con cuidado.

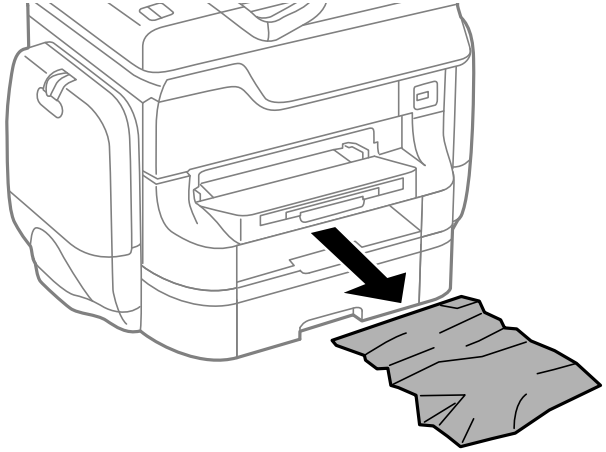

4. Siga con cuidado todas las instrucciones de carga de papel y recargue el papel.
5. Introduzca la bandeja en la impresora con cuidado, manteniéndola nivelada.
6. Siga las instrucciones en la pantalla LCD para eliminar cualquier mensaje de error. Si aún aparece un mensaje de obstrucción de papel, revise las otras soluciones de obstrucciones de papel.

Tema principal: Solución de problemas de papel

Referencias relacionadas

Problemas de obstrucciones de papel en la tapa frontal (A)
Obstrucciones de papel en el alimentador de papel posterior (B1)
Obstrucciones de papel en el alimentador de papel frontal (B2)
Problemas de obstrucciones de papel en la tapa trasera (D1)
Problemas de obstrucciones de papel en la tapa trasera (E) de la bandeja de papel opcional
Los documentos se obstruyen en el alimentador automático de documentos (F)

Temas relacionados

Cómo cargar papel

Problemas de obstrucciones de papel en la tapa trasera (D1)

Si el papel está obstruido en la tapa trasera 1, siga los siguientes pasos para eliminar la obstrucción.

1. Cancele el trabajo de impresión, si es necesario.
2. Abra la tapa trasera 1 (D1).

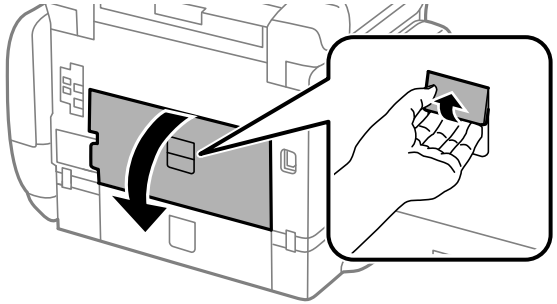

3. Retire el papel obstruido con cuidado.

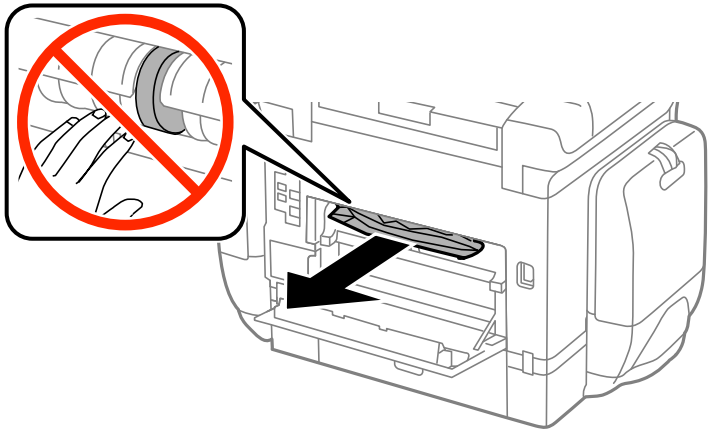

4. Retire la tapa trasera 2 (D2).

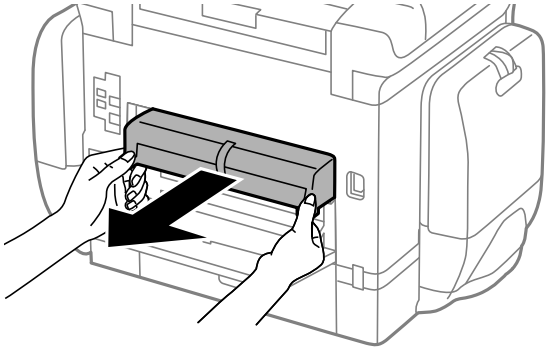

5. Retire el papel obstruido de la unidad dúplex.

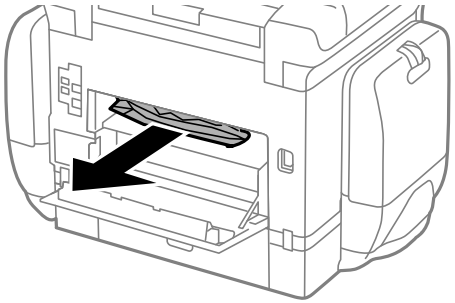

6. Introduzca la tapa trasera 2 (D2).
7. Cierre la tapa trasera 1 (D1).
8. Siga las instrucciones en la pantalla LCD para eliminar cualquier mensaje de error. Si aún aparece un mensaje de obstrucción de papel, revise las otras soluciones de obstrucciones de papel.

Tema principal: Solución de problemas de papel

Referencias relacionadas

Problemas de obstrucciones de papel en la tapa frontal (A)
Obstrucciones de papel en el alimentador de papel posterior (B1)
Obstrucciones de papel en el alimentador de papel frontal (B2)
Problemas de obstrucciones de papel en la bandeja (C1/C2/C3/C4)
Problemas de obstrucciones de papel en la tapa trasera (E) de la bandeja de papel opcional
Los documentos se obstruyen en el alimentador automático de documentos (F)

Temas relacionados

Cómo cargar papel

Problemas de obstrucciones de papel en la tapa trasera (E) de la bandeja de papel opcional

Si el papel está obstruido en cualquiera de las bandejas de papel opcionales, siga los siguientes pasos para eliminar la obstrucción.

1. Cancele el trabajo de impresión, si es necesario.

2. Abra la tapa trasera (E) de la bandeja de papel opcional que tiene la obstrucción de papel.

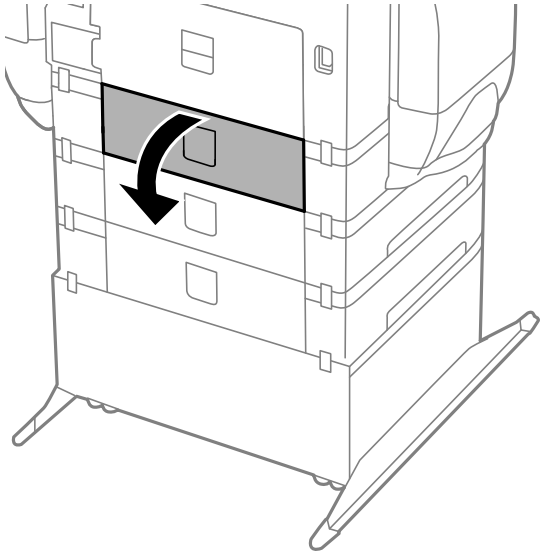

3. Retire el papel obstruido en el interior del producto con cuidado.

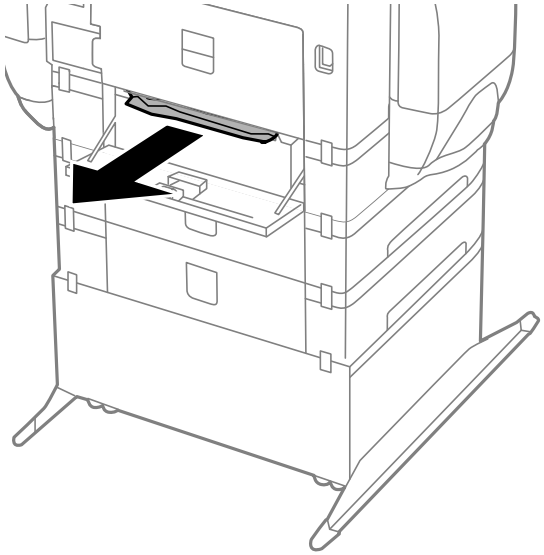

4. Cierre la tapa trasera (E).
5. Siga las instrucciones en la pantalla LCD para eliminar cualquier mensaje de error. Si aún aparece un mensaje de obstrucción de papel, revise las otras soluciones de obstrucciones de papel.

Tema principal: Solución de problemas de papel

Referencias relacionadas

Problemas de obstrucciones de papel en la tapa frontal (A)
Obstrucciones de papel en el alimentador de papel posterior (B1)
Obstrucciones de papel en el alimentador de papel frontal (B2)
Problemas de obstrucciones de papel en la bandeja (C1/C2/C3/C4)
Problemas de obstrucciones de papel en la tapa trasera (D1)
Los documentos se obstruyen en el alimentador automático de documentos (F)

Temas relacionados

Cómo cargar papel

Los documentos se obstruyen en el alimentador automático de documentos (F)

Si tiene problemas con obstrucciones de documentos en el alimentador automático de documentos, siga los siguientes pasos para eliminar la obstrucción.

1. Cancele el trabajo de impresión, si es necesario.
2. Retire los originales del alimentador automático de documentos.
3. Levante la palanca para abrir la tapa del alimentador automático de documentos.

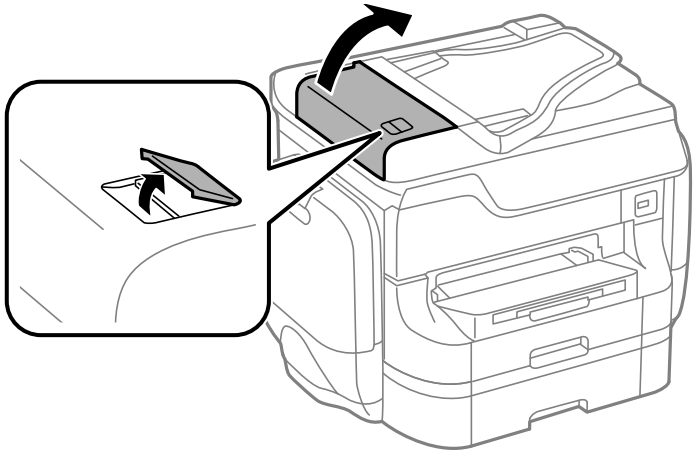

4. Retire el papel obstruido con cuidado.

5. Cierre la tapa del alimentador automático de documentos, luego levante la tapa del escáner.

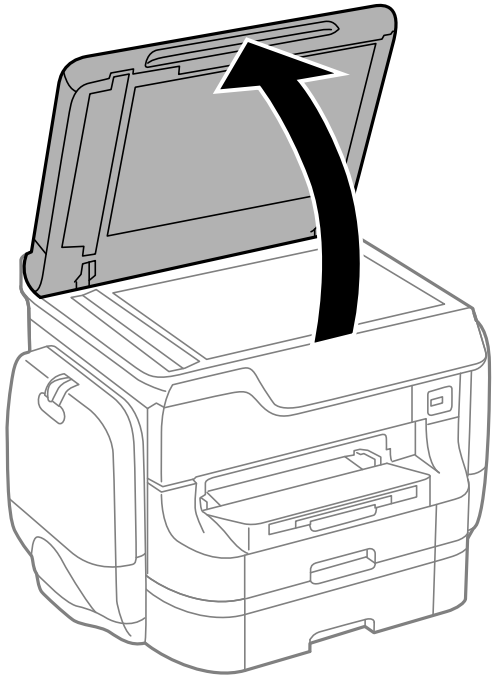

6. Retire el papel obstruido con cuidado.

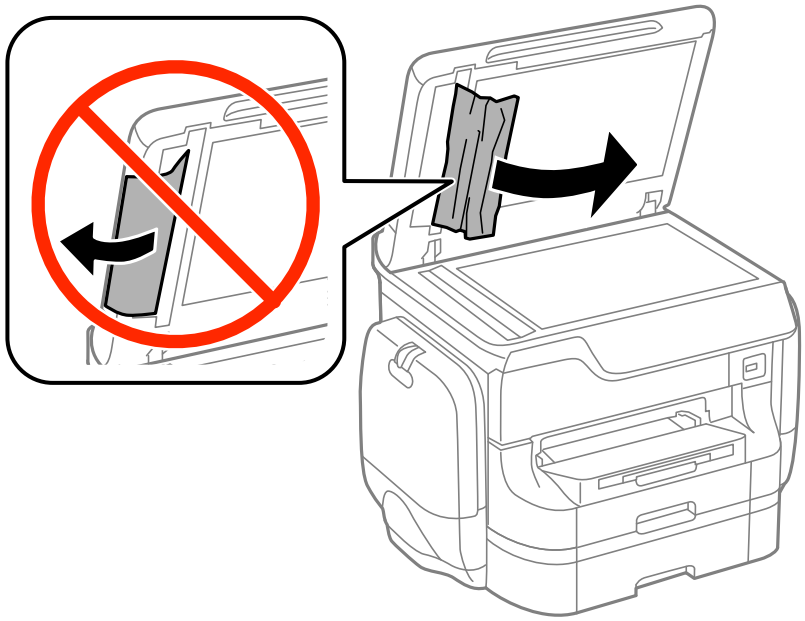

7. Baje la tapa del escáner.

8. Levante la bandeja de entrada del alimentador automático de documentos y retire con cuidado el papel obstruido.

9. Baje la bandeja de entrada del alimentador automático de documentos.
10. Vuelva a colocar sus documentos originales.

    Precaución: Asegúrese de no sobrecargar el alimentador automático de documentos para el tamaño de papel que está utilizando. También asegúrese de que los originales no estén arrugados, doblados o enrollados, y que no tengan cinta adhesiva, grapas u otros materiales que pudieran obstruir el alimentador.

11. Siga las instrucciones en la pantalla LCD para eliminar cualquier mensaje de error. Si aún aparece un mensaje de obstrucción de papel, revise las otras soluciones de obstrucciones de papel.

Tema principal: Solución de problemas de papel

Referencias relacionadas

Problemas de obstrucciones de papel en la tapa frontal (A)

Obstrucciones de papel en el alimentador de papel posterior (B1)

Obstrucciones de papel en el alimentador de papel frontal (B2)

Problemas de obstrucciones de papel en la bandeja (C1/C2/C3/C4)
Problemas de obstrucciones de papel en la tapa trasera (D1)
Problemas de obstrucciones de papel en la tapa trasera (E) de la bandeja de papel opcional

Temas relacionados
Cómo cargar papel

Problemas con la expulsión del papel

Si el papel no se expulsa correctamente, pruebe estas soluciones:

- Si el papel no se expulsa completamente, es posible que haya seleccionado el tamaño de papel incorrecto. Cancele la impresión para expulsar el papel. Seleccione el tamaño de papel correcto cuando vuelva a imprimir.
- Si el papel sale arrugado, puede deberse a que esté húmedo o sea muy delgado. Cargue otra pila de papel y asegúrese de seleccionar el ajuste de tipo de papel correcto cuando vuelva a imprimir.

Tema principal: Solución de problemas de papel

Referencias relacionadas
Ajustes de tipo de papel - Software de impresión

Tareas relacionadas
Cómo cancelar la impresión utilizando un botón del producto

Temas relacionados
Cómo cargar papel

Solución de problemas con PostScript

Consulte las siguientes soluciones si tiene problemas con el software de impresión PostScript.

Nada se imprime al usar el software de impresión Postscript
Los documentos se imprimen de forma incorrecta con el software de impresión Postscript
Cómo acceder a las propiedades de la impresora - Postscript - Windows

Tema principal: Solución de problemas

Nada se imprime al usar el software de impresión Postscript

Si el documento no se imprime, pruebe estas soluciones:

- Compruebe que el producto esté encendido y conectado correctamente.
- Asegúrese de que el ajuste de lenguaje de impresión en el panel de control esté correcto.

- Si **Detección Texto** está activado en el panel de control y no puede imprimir texto, configure el lenguaje de impresión a **PS3**.
- Compruebe que su producto esté seleccionado como la impresora en su programa de impresión.
- En Windows, es posible que el producto no pueda imprimir si se enviaron muchos trabajos de impresión. Seleccione **Imprimir directamente a la impresora** en la ficha Avanzado de las propiedades de la impresora.

Tema principal: Solución de problemas con PostScript

Temas relacionados

Cómo habilitar la impresión con los drivers Epson Universal Print Driver (PCL) o PostScript

Los documentos se imprimen de forma incorrecta con el software de impresión Postscript

Si el documento no se imprime correctamente, pruebe estas soluciones:

- Si el archivo que va a imprimir se creó en una aplicación que permite el cambio del formato de los datos, tal como Adobe Photoshop, asegure que los ajustes en la aplicación coincidan con los ajustes del software de la impresora.
- Es posible que los archivos EPS creados en formato binario no se impriman correctamente. Intente crear el archivo en formato ASCII.
- En Windows, el producto no puede imprimir los datos binarios si está conectado a la computadora utilizando un cable USB. Seleccione **ASCII** o **TBCP** como el ajuste **Protocolo de salida** en la ficha Ajustes del dispositivo en las propiedades de la impresora.
- En Windows, seleccione las fuentes de substitución adecuadas en la ficha Ajustes del dispositivo en las propiedades de la impresora.
- Si los colores impresos son incorrectos, modifique el ajuste **Modo de color** en la ficha Avanzado del software de la impresora.
- Si la impresión es lenta, seleccione **Rápido** como el ajuste **Calidad de impresión** en la ficha Avanzado del software de la impresora.

Tema principal: Solución de problemas con PostScript

Tareas relacionadas

Cómo acceder a las propiedades de la impresora - Postscript - Windows

Cómo acceder a las propiedades de la impresora - Postscript - Windows

Puede acceder a las propiedades de la impresora para ver y cambiar los ajustes del producto.

1. Realice una de las siguientes acciones:
   - **Windows 8.x**: Navegue a la pantalla **Aplicaciones** y seleccione **Panel de control** > **Hardware y sonido** > **Dispositivos e impresoras**. Haga clic con el botón derecho del mouse en el driver postscript para su producto y seleccione **Propiedades de impresora**.
   - **Windows 7**: Haga clic en y seleccione **Dispositivos e impresoras**. Haga clic con el botón derecho del mouse en el driver postscript para su producto y seleccione **Propiedades de impresora**.
   - **Windows Vista**: Haga clic en y seleccione **Panel de control**. Haga clic en **Impresora** debajo de **Hardware y sonido**, luego haga clic con el botón derecho del mouse en el driver postscript para su producto y seleccione **Propiedades**.
   - **Windows XP**: Haga clic en **Inicio** y seleccione **Impresoras y faxes**. Haga clic con el botón derecho del mouse en el driver postscript para su producto y seleccione **Propiedades**.
2. Haga clic en cualquier ficha para ver y cambiar los ajustes de propiedad de la impresora.

Tema principal: Solución de problemas con PostScript

Solución de problemas de impresión desde una computadora

Consulte las siguientes secciones si tiene problemas al imprimir desde su computadora.

Nota: Cuando imprime utilizando AirPrint, los ajustes de impresión disponibles son diferentes a los que se mencionan en este manual. Consulte la página Web de Apple para obtener detalles.

Nota: Para problemas durante la impresión con el software de impresión Epson Universal Print Driver o PostScript (PS3), consulte las secciones que cubren dichos temas en este manual.

No se imprime nada
El icono del producto no aparece en la barra de tareas de Windows
La impresión es lenta

Tema principal: Solución de problemas

No se imprime nada

Si ha enviado un trabajo de impresión al producto y no se imprime nada, pruebe estas soluciones:

- Compruebe que el producto esté encendido.
- Compruebe que los cables de interfaz estén conectados firmemente en ambos extremos.

- Si ha conectado el producto a un concentrador USB, asegúrese de que sea un concentrador de primer nivel. Si aún no imprime, conecte el producto directamente a la computadora en lugar de al concentrador.
- Ejecute una prueba del producto para ver si se imprime una página de prueba. Si la página de prueba se imprime, compruebe que el software del producto esté instalado correctamente.
- En Windows, compruebe que su producto esté seleccionado como la impresora predeterminada.
- En Windows, elimine todos los trabajos de impresión de la cola de impresión de Windows. Haga clic en **Cola de impresión** en la ficha Mantenimiento de la ventana de los ajustes de la impresora y cancele cualquier trabajo de impresión detenido.

Tema principal: Solución de problemas de impresión desde una computadora

Tareas relacionadas

Cómo ejecutar una prueba del producto

Cómo utilizar AirPrint

Cómo introducir su nombre de usuario y contraseña para imprimir

El icono del producto no aparece en la barra de tareas de Windows

Si no ve el icono del producto en la barra de tareas de Windows, primero trate de reiniciar la computadora. Si eso no funciona, pruebe esta solución:

1. Realice una de las siguientes acciones:
   - **Windows 8.x**: Navegue a la pantalla **Aplicaciones** y seleccione **Panel de control** > **Hardware y sonido** > **Dispositivos e impresoras**.
   - **Windows 7**: Haga clic en y seleccione **Dispositivos e impresoras**.
   - **Windows Vista**: Haga clic en , seleccione **Panel de control** y haga clic en **Impresora** debajo de la categoría **Hardware y sonido**.
   - **Windows XP**: Haga clic en **Inicio** y seleccione **Impresoras y faxes**. (O bien, abra el **Panel de control**, seleccione **Impresoras y otro hardware**, si es necesario, y luego seleccione **Impresoras y faxes**).
2. Haga clic con el botón derecho del mouse en el nombre del producto, seleccione **Preferencias de impresión** y seleccione el nombre del producto otra vez, si es necesario.
3. Haga clic en la ficha **Mantenimiento**.
4. Haga clic en el botón **Ajustes extendidos**.
5. Seleccione **Activar EPSON Status Monitor 3**, luego haga clic en **Aceptar**.

6. Haga clic en el botón **Preferencias de monitorización**.
7. Haga clic en la casilla de verificación para activar la opción que le permite añadir el icono de acceso directo a la barra de tareas.
8. Haga clic en **Aceptar** para cerrar las ventanas abiertas del programa.

Tema principal: Solución de problemas de impresión desde una computadora

La impresión es lenta

Si la velocidad de impresión ha disminuido, pruebe estas soluciones:

- Asegúrese de que la computadora cumpla con los requisitos de sistema para su sistema operativo. Si va a imprimir una imagen de alta resolución, es posible que necesite superar los requisitos mínimos. Si es necesario, aumente la memoria de su sistema.
- Si está utilizando Windows 7, cierre la ventana **Dispositivos e impresoras** antes de imprimir.
- Confirme que el modo **Modo silencioso** esté desactivado.
- Desocupe espacio en el disco duro o ejecute una utilidad de desfragmentación para liberar espacio existente.
- Cierre todos los programas que no esté utilizando al imprimir.
- Si el producto está conectado a un concentrador USB, conéctelo directamente a la computadora.
- Si la velocidad de impresión disminuye aún más después de imprimir continuamente durante mucho tiempo, es posible que el producto se haya enlentecido automáticamente para proteger el mecanismo de impresión contra el sobrecalentamiento o daños. Deje que el producto descanse durante 30 minutos mientras esté encendido, luego intente imprimir de nuevo.

Para una velocidad de impresión más rápida, seleccione los siguientes ajustes en el software del producto:

- Asegúrese de que el ajuste de tipo de papel coincida con el tipo de papel que tiene cargado en la impresora.
- Active cualquier ajuste de alta velocidad en el software del producto.
- Seleccione un ajuste de calidad de impresión más bajo.
- Asegure que el tiempo de secado de tinta no se haya aumentado para la impresión a doble cara.
- **Windows**: Haga clic en la ficha **Mantenimiento** o **Utilidades**, seleccione **Ajustes extendidos** o **Velocidad y avance** y seleccione los siguientes ajustes:
  - **Copias de alta velocidad**
  - **Siempre procesar con tipo de datos RAW**

- **Modo de procesamiento de página**
- **Imprimir como mapa de bits**

Tema principal: Solución de problemas de impresión desde una computadora

Referencias relacionadas

Requisitos de sistema para Windows
Requisitos de sistema para OS X
Ajustes de tipo de papel - Software de impresión

Tareas relacionadas

Cómo seleccionar los ajustes básicos de impresión - Windows
Cómo seleccionar los ajustes extendidos - Windows
Cómo seleccionar los ajustes básicos de impresión - OS X

Solución de problemas de composición de página y contenido

Consulte las siguientes secciones si tiene problemas con la composición o el contenido de las páginas impresas.

Nota: Cuando imprime utilizando AirPrint, los ajustes de impresión disponibles son diferentes a los que se mencionan en este manual. Consulte la página Web de Apple para obtener detalles.

La imagen está invertida
Se imprimen demasiadas copias
Se imprimen hojas en blanco
Los márgenes en la impresión son incorrectos
Se imprimen caracteres incorrectos
El tamaño o la posición de la imagen son incorrectos
La impresión está inclinada

Tema principal: Solución de problemas

La imagen está invertida

Si la imagen impresa se invierte de forma inesperada, pruebe estas soluciones:

- Desactive cualquier ajuste de espejo o inversión en la aplicación de impresión.

- Desactive los ajustes **Espejo**, **Volteo horizontal** o **Invertir orientación de la página** en el software de la impresora. (Esta opción tiene diferentes nombres, dependiendo de la versión de su sistema operativo).

Tema principal: Solución de problemas de composición de página y contenido

Tareas relacionadas

Cómo seleccionar opciones adicionales de composición e impresión - Windows

Cómo seleccionar los ajustes básicos de impresión - OS X

Se imprimen demasiadas copias

Asegúrese de que el ajuste **Copias** en el programa de impresión o en el software de la impresora no esté configurado para múltiples copias.

Tema principal: Solución de problemas de composición de página y contenido

Tareas relacionadas

Cómo seleccionar los ajustes básicos de impresión - Windows

Cómo seleccionar los ajustes básicos de impresión - OS X

Se imprimen hojas en blanco

Si el producto imprime hojas en blanco de modo inesperado, pruebe estas soluciones:

- Asegúrese de haber seleccionado los ajustes de tamaño de papel correctos en el programa de impresión y en el software de la impresora.
- Si el documento que va a imprimir contiene una página en blanco y no la quiere imprimir, seleccione el ajuste **Saltar página en blanco** en el software de la impresora, .
- Ejecute una prueba de inyectores del cabezal de impresión para ver si alguno de los inyectores está obstruido. Luego, limpie el cabezal de impresión, si es necesario.
- Compruebe que su producto esté seleccionado como la impresora en su programa de impresión.

Tema principal: Solución de problemas de composición de página y contenido

Conceptos relacionados

Cómo revisar los inyectores del cabezal de impresión

Cómo limpiar el cabezal de impresión

Tareas relacionadas

Cómo seleccionar los ajustes básicos de impresión - Windows

Cómo seleccionar los ajustes extendidos - Windows

Cómo seleccionar los ajustes básicos de impresión - OS X

Cómo seleccionar las preferencias de impresión - OS X

Los márgenes en la impresión son incorrectos

Si las páginas impresas tienen márgenes incorrectos, pruebe estas soluciones:

- Asegúrese de haber seleccionado los ajustes de tamaño de papel correctos en el programa de impresión y en el software de la impresora.
- Asegúrese de haber seleccionado los márgenes correctos para el tamaño del papel en el programa de impresión.
- Confirme que el papel esté colocado correctamente para la alimentación en la impresora.

Puede utilizar la opción de previsualización en el software de la impresora para comprobar los márgenes antes de imprimir.

Tema principal: Solución de problemas de composición de página y contenido

Tareas relacionadas

Cómo seleccionar los ajustes básicos de impresión - Windows

Cómo seleccionar los ajustes básicos de impresión - OS X

Temas relacionados

Cómo cargar papel

Se imprimen caracteres incorrectos

Si aparecen caracteres incorrectos en las impresiones, pruebe estas soluciones antes de imprimir de nuevo:

- Compruebe que los cables estén conectados firmemente en ambos extremos.
- En Windows, elimine todos los trabajos de impresión de la cola de impresión de Windows. Haga clic en **Cola de impresión** en la ficha Mantenimiento de la ventana de los ajustes de la impresora y cancele cualquier trabajo de impresión detenido.
- Si el producto está conectado a un concentrador USB, conéctelo directamente a la computadora.
- Si su computadora estaba en modo de espera la última vez que imprimió, el próximo trabajo de impresión que imprima después de que la computadora salga del modo de espera puede contener caracteres incomprensibles. Imprima el documento otra vez.
- Si aún aparecen caracteres incorrectos en las impresiones, conecte su producto con un cable diferente.

Tema principal: Solución de problemas de composición de página y contenido

El tamaño o la posición de la imagen son incorrectos

Si la imagen impresa es el tamaño incorrecto o está en la posición incorrecta, pruebe estas soluciones:

- Verifique que haya seleccionado los ajustes de tamaño de papel y composición correctos en el programa de impresión y en el software de la impresora.
- Asegúrese de seleccionar el tamaño de papel correcto en el panel de control.
- Confirme que el papel esté colocado correctamente para la alimentación en la impresora.
- Limpie el cristal del escáner y la tapa del escáner.

Puede utilizar la opción de previsualización en el software de la impresora para comprobar los márgenes antes de imprimir.

Tema principal: Solución de problemas de composición de página y contenido

Tareas relacionadas

Cómo seleccionar los ajustes básicos de impresión - Windows

Cómo seleccionar opciones adicionales de composición e impresión - Windows

Cómo seleccionar los ajustes básicos de impresión - OS X

Cómo seleccionar los ajustes de configuración de página - OS X

Cómo limpiar el producto

La impresión está inclinada

Si las impresiones están inclinadas, pruebe estas soluciones:

- Deslice las guías laterales contra el borde del papel.
- Seleccione un ajuste de impresión de alta calidad en el software de la impresora.
- Desactive cualquier ajuste de alta velocidad en el software del producto.
- Alinee el cabezal de impresión.
- Asegure que el producto no esté imprimiendo mientas está inclinado o en ángulo.

Tema principal: Solución de problemas de composición de página y contenido

Tareas relacionadas

Cómo seleccionar los ajustes básicos de impresión - Windows

Cómo seleccionar los ajustes básicos de impresión - OS X

Temas relacionados

Cómo cargar papel

Solución de problemas con la calidad de impresión

Consulte las siguientes secciones si las impresiones presentan problemas de calidad de impresión, pero la imagen se ve bien en la pantalla de la computadora.

Nota: Cuando imprime utilizando AirPrint, los ajustes de impresión disponibles son diferentes a los que se mencionan en este manual. Consulte la página Web de Apple para obtener detalles.

Aparecen líneas claras u oscuras en la impresión
La impresión está borrosa o manchada
La impresión presenta un aspecto tenue o tiene espacios en blanco
La impresión presenta un aspecto granuloso
Los colores son incorrectos

Tema principal: Solución de problemas

Aparecen líneas claras u oscuras en la impresión

Si observa líneas (o bandas) claras u oscuras en las impresiones, pruebe estas soluciones antes de imprimir:

- Ejecute una prueba de inyectores para ver si alguno de los inyectores del cabezal de impresión está obstruido. Luego, limpie el cabezal de impresión, si es necesario.
- Asegúrese de que el ajuste de tipo de papel coincida con el tipo de papel que tiene cargado en la impresora.
- Asegúrese de que la cara imprimible del papel esté cargada correctamente para su producto.
- Desactive cualquier ajuste de alta velocidad en el software del producto.
- Alinee el cabezal de impresión.
- Si sigue viendo bandas o rayas horizontales en sus impresiones después de limpiar y alinear el cabezal de impresión, seleccione **Reducción de líneas horizontales** en el menú Mantenimiento para ajustar la alineación horizontal.
- Es posible que tenga que reemplazar las bolsas de tinta.

Tema principal: Solución de problemas con la calidad de impresión

Conceptos relacionados

Cómo revisar los inyectores del cabezal de impresión
Cómo limpiar el cabezal de impresión
Cómo alinear el cabezal de impresión

Referencias relacionadas

Ajustes de tipo de papel - Software de impresión

Tareas relacionadas

Cómo seleccionar opciones adicionales de composición e impresión - Windows

Cómo seleccionar las preferencias de impresión - OS X

Temas relacionados

Cómo cargar papel

Cómo reemplazar las unidades de suministro de tinta (bolsas de tinta) y las cajas de mantenimiento

La impresión está borrosa o manchada

Si las impresiones están borrosas o manchadas, pruebe estas soluciones:

- Asegúrese de que el papel no este húmedo, doblado, viejo o cargado incorrectamente en el producto.
- Utilice una hoja de soporte con papel especial, o cargue papel especial una hoja a la vez.
- Asegúrese de que el papel cumpla con las especificaciones del producto.
- Utilice papel Epson para garantizar la saturación y la absorción adecuadas de las tintas Epson originales.
- Asegúrese de que el ajuste de tipo de papel en el software del producto coincida con el tipo de papel que tiene cargado en la impresora.
- Asegúrese de que la cara imprimible del papel esté cargada correctamente para su producto.
- Si va a imprimir en papel grueso o sobres, active el ajuste **Papel grueso** en el panel de control o seleccione **Papel grueso y sobres** en la ventana Ajustes extendidos del software de la impresora. (Si activa este ajuste, se reducirá la velocidad de impresión).
- En Windows, si el papel está manchado después de seleccionar el ajuste **Papel grueso y sobres**, seleccione el ajuste **Papel de grano corto** en los Ajustes extendidos del software de la impresora.
- Retire las hojas de la bandeja de salida del papel a medida que se vayan imprimiendo.
- Evite tocar las hojas impresas en papel satinado inmediatamente después de que se hayan imprimido para permitir que la tinta se seque.
- Desactive cualquier ajuste de alta velocidad en el software del producto.
- Si va a imprimir en ambos lados de una hoja de papel, pueden aparecer manchas en el reverso de imágenes muy saturadas u oscuras. Si en un lado de la hoja va a imprimir una imagen más clara o texto, imprima ese lado primero. Configure los ajustes **Densidad de impresión** y/o **Tiempo de secado aumentado**.

- Si las copias impresas están manchadas, reduzca el ajuste de densidad de la copia en el panel de control del producto.
- Ejecute una prueba de inyectores para ver si alguno de los inyectores del cabezal de impresión está obstruido. Luego, limpie el cabezal de impresión, si es necesario.
- Alinee el cabezal de impresión.
- Limpie el recorrido del papel.

Nota: El producto no funcionará correctamente si está inclinado en ángulo. Colóquelo sobre una superficie plana y estable que se extienda más allá de la base del producto en todas las direcciones.

Tema principal: Solución de problemas con la calidad de impresión

Conceptos relacionados

Cómo limpiar el cabezal de impresión

Cómo alinear el cabezal de impresión

Referencias relacionadas

Papeles Epson disponibles

Especificaciones del papel

Tareas relacionadas

Cómo seleccionar los ajustes básicos de impresión - Windows

Cómo seleccionar los ajustes de impresión a doble cara - Windows

Cómo seleccionar opciones adicionales de composición e impresión - Windows

La impresión presenta un aspecto tenue o tiene espacios en blanco

Si las impresiones presentan un aspecto tenue o tienen espacios en blanco, pruebe estas soluciones:

- Ejecute una prueba de inyectores para ver si alguno de los inyectores del cabezal de impresión está obstruido. Luego, limpie el cabezal de impresión, si es necesario.
- Las bolsas de tinta pueden ser viejas o tener poca tinta y es posible que las tenga que reemplazar.
- Asegúrese de que el ajuste de tipo de papel coincida con el tipo de papel que tiene cargado en la impresora.
- Asegúrese de que el papel no este húmedo, doblado, viejo o cargado incorrectamente en el producto.
- Alinee el cabezal de impresión.
- Limpie el recorrido del papel.

Tema principal: Solución de problemas con la calidad de impresión

Conceptos relacionados

Cómo revisar los inyectores del cabezal de impresión

Cómo limpiar el cabezal de impresión

Cómo alinear el cabezal de impresión

Referencias relacionadas

Ajustes de tipo de papel - Software de impresión

Tareas relacionadas

Cómo seleccionar los ajustes básicos de impresión - Windows

Cómo seleccionar los ajustes básicos de impresión - OS X

Cómo limpiar la guía del papel

Temas relacionados

Cómo reemplazar las unidades de suministro de tinta (bolsas de tinta) y las cajas de mantenimiento

Cómo cargar papel

La impresión presenta un aspecto granuloso

Si las impresiones presentan un aspecto granuloso, pruebe estas soluciones:

- Asegúrese de que la cara imprimible del papel esté cargada correctamente para su producto.
- Seleccione un ajuste de calidad de impresión superior y desactive cualquier ajuste de alta velocidad en el software del producto.
- Ejecute una prueba de inyectores para ver si alguno de los inyectores del cabezal de impresión está obstruido. Luego, limpie el cabezal de impresión, si es necesario.
- Alinee el cabezal de impresión.
- Es posible que necesite aumentar la resolución de la imagen o imprimir un tamaño más pequeño; consulte la documentación del software.

  Nota: Las imágenes de Internet pueden tener una resolución baja y no resultar en una impresión de alta calidad.

- Si amplió la imagen en un programa de edición de imágenes, necesita aumentar el ajuste de resolución para conservar una alta calidad de imagen. Aumente la resolución en la misma proporción en la que aumentó el tamaño de la imagen. Por ejemplo, si la resolución es de 300 ppp (puntos por pulgada) y posteriormente va a duplicar el tamaño de la imagen, seleccione una resolución de 600 ppp.

Nota: Una resolución más alta resulta en archivos más grandes y estos toman más tiempo en procesar e imprimir. Considere las limitaciones de su sistema de computadora cuando selecciona una resolución y seleccione la resolución más baja posible que produce una calidad aceptable para mantener los tamaños de archivos manejables.

Tema principal: Solución de problemas con la calidad de impresión

Conceptos relacionados

Cómo revisar los inyectores del cabezal de impresión

Cómo limpiar el cabezal de impresión

Cómo alinear el cabezal de impresión

Tareas relacionadas

Cómo seleccionar los ajustes básicos de impresión - Windows

Cómo seleccionar opciones adicionales de composición e impresión - Windows

Cómo seleccionar los ajustes básicos de impresión - OS X

Cómo seleccionar las preferencias de impresión - OS X

Temas relacionados

Cómo cargar papel

Los colores son incorrectos

Si las impresiones tienen colores incorrectos, pruebe estas soluciones:

- Asegúrese de que el ajuste de tipo de papel coincida con el tipo de papel que tiene cargado en la impresora.
- Compruebe que el ajuste **Negro/Escala de grises** o **Escala de grises** no esté seleccionado en el software de la impresora.
- Si seleccionó **Estándar-Vivo** (Windows) o **Normal-Vivo** (OS X) como el ajuste de calidad en el software de la impresora, pruebe a seleccionar **Estándar** (Windows) o **Normal** (OS X).
- Ejecute una prueba de inyectores para ver si alguno de los inyectores del cabezal de impresión está obstruido. Luego, limpie el cabezal de impresión, si es necesario.
- Las bolsas de tinta pueden ser viejas o tener poca tinta y es posible que las tenga que reemplazar.
- Después de imprimir, los colores en la impresión necesitan tiempo para fijar mientras se seca la tinta. Durante este tiempo, los colores pueden tener una apariencia diferente a lo que espera. Para acelerar el tiempo de secado, no apile las impresiones.

- Los colores impresos nunca pueden coincidir exactamente con los colores que aparecen en pantalla. Sin embargo, puede utilizar un sistema de gestión de color para que lleguen a ser lo más precisos posible. Pruebe a utilizar las opciones de gestión de color en el software de la impresora.
- Para obtener los mejores resultados, utilice papel y tinta Epson originales.

Tema principal: Solución de problemas con la calidad de impresión

Conceptos relacionados

Cómo revisar los inyectores del cabezal de impresión

Cómo limpiar el cabezal de impresión

Referencias relacionadas

Papeles Epson disponibles

Tareas relacionadas

Cómo seleccionar los ajustes básicos de impresión - Windows

Cómo seleccionar opciones adicionales de composición e impresión - Windows

Cómo seleccionar los ajustes básicos de impresión - OS X

Cómo gestionar el color - OS X

Temas relacionados

Cómo reemplazar las unidades de suministro de tinta (bolsas de tinta) y las cajas de mantenimiento

Solución de problemas de escaneo

Consulte las siguientes soluciones si tiene problemas al escanear con el producto.

El software de escaneo no funciona correctamente

No puede iniciar el programa Epson Scan

El escaneo a una carpeta de red o servidor FTP es muy lento

Tema principal: Solución de problemas

El software de escaneo no funciona correctamente

Si el software de escaneo no funciona correctamente, pruebe estas soluciones:

- Asegúrese de que la computadora tenga suficiente memoria y que cumpla con los requisitos de sistema para su sistema operativo.
- Compruebe que la computadora no esté en modo de ahorro de energía, como en reposo o en espera. Si es el caso, active el sistema y reinicie el software.
- Si actualizó su sistema operativo, pero no reinstaló el software de escaneo, instálelo de nuevo.

Tema principal: Solución de problemas de escaneo

Conceptos relacionados

Cómo desinstalar el software del producto

Tareas relacionadas

Cómo desinstalar el software del producto - Windows

Cómo desinstalar el software del producto - OS X

Cómo escanear con OS X utilizando Captura de Imagen

No puede iniciar el programa Epson Scan

Si no puede iniciar el programa Epson Scan, pruebe estas soluciones:

- Compruebe que el producto esté encendido y que los cables de interfaz estén conectados firmemente en ambos extremos.
- Asegure que Epson Scan esté seleccionado en el programa de escaneo.
- Compruebe que la computadora no esté en modo de ahorro de energía, como en reposo o en espera. Si es el caso, active el sistema y reinicie el programa Epson Scan.
- Revise el ajuste de conexión y pruebe la conexión utilizando los Ajustes Epson Scan:

  Windows 8.x: Navegue a la pantalla **Aplicaciones** y seleccione **Ajustes EPSON Scan**. Compruebe que el ajuste **Conexión** correcto esté seleccionado, luego haga clic en el botón **Test**.

  Windows (otras versiones): Haga clic en o en **Inicio** > **Todos los programas** o **Programas** > **EPSON** > **EPSON Scan** > **Ajustes EPSON Scan**. Compruebe que el ajuste **Conexión** correcto esté seleccionado, luego haga clic en el botón **Test**.

  OS X: Abra la carpeta **Aplicaciones**, haga clic en **Epson Software** y haga clic en **Ajustes EPSON Scan**. Compruebe que el ajuste **Conexión** correcto esté seleccionado, luego haga clic en el botón **Test**.
- Asegúrese de que no tenga varias versiones de Epson Scan instaladas. Si es así, desinstale todas las versiones e instale solo una versión.
- Si actualizó su sistema operativo, pero no reinstaló el programa Epson Scan, instálelo de nuevo.
- Si la función de restricción de usuarios (Control de acceso) está activada, un nombre de usuario y una contraseña se requieren para escanear. Si no sabe el nombre de usuario o la contraseña, póngase en contacto con su administrador para obtener asistencia.

Tema principal: Solución de problemas de escaneo

Tareas relacionadas

Cómo escanear utilizando el icono Epson Scan

Cómo escanear con OS X utilizando Captura de Imagen

Cómo introducir su nombre de usuario y contraseña para escanear - Windows

El escaneo a una carpeta de red o servidor FTP es muy lento

Si el escaneo es lento cuando selecciona la opción **Carpeta de red/FTP**, asegúrese de introducir la dirección IP de la computadora o el servidor (no un nombre de servidor) como la ubicación de escaneo. Si utiliza un nombre de servidor como el destino de la carpeta de red o la ubicación de escaneo FTP, puede enlentecer el proceso de escaneo.

Tema principal: Solución de problemas de escaneo

Solución de problemas con la calidad de la imagen escaneada

Consulte las siguientes secciones si una imagen escaneada en la pantalla de su computadora tiene un problema de calidad.

Solo aparecen unos puntos en la imagen

Aparece una línea de puntos en todas las imágenes escaneadas

Las líneas rectas de la imagen aparecen torcidas

La imagen está distorsionada o borrosa

Los colores aparecen disparejos en los bordes de la imagen

La imagen es demasiado oscura

La parte posterior de la imagen original aparece en la imagen escaneada

Aparecen patrones ondulados en una imagen

Los colores de la imagen escaneada no coinciden con los colores originales

No puede ajustar el área de escaneo en la previsualización en Miniatura

Los bordes de la imagen escaneada se recortan

Tema principal: Solución de problemas

Solo aparecen unos puntos en la imagen

Si solo aparecen unos puntos en la imagen escaneada, pruebe estas soluciones:

- Asegúrese de colocar correctamente en el escáner el original que va a escanear.
- Si escaneó utilizando el ajuste **Blanco y Negro** o **Ninguno**, configure el ajuste **Umbral** y escanee de nuevo.

Tema principal: Solución de problemas con la calidad de la imagen escaneada

Referencias relacionadas

Ajustes de imagen disponibles - Modo Oficina

Temas relacionados

Cómo colocar originales en el producto

Aparece una línea de puntos en todas las imágenes escaneadas

Si aparece una línea de puntos en todas las imágenes escaneadas, limpie el cristal del escáner con un paño suave, seco y que no deje pelusas, o utilice un poco de líquido limpiacristales en el paño, si es necesario. No se recomiendan las toallas de papel.

Precaución: No rocíe limpiacristales directamente en el cristal del escáner.

Tema principal: Solución de problemas con la calidad de la imagen escaneada

Tareas relacionadas

Cómo limpiar el producto

Las líneas rectas de la imagen aparecen torcidas

Si las líneas rectas de un original aparecen torcidas en una imagen escaneada, coloque el original recto antes de escanearlo.

Tema principal: Solución de problemas con la calidad de la imagen escaneada

Temas relacionados

Cómo colocar originales en el producto

La imagen está distorsionada o borrosa

Si una imagen escaneada aparece distorsionada o borrosa, pruebe estas soluciones:

- Asegúrese de que el original no esté arrugado o deforme. Esto puede impedir que el original quede plano en el cristal del escáner.
- No mueva el original o el producto durante el escaneo.
- El producto no funcionará correctamente si está inclinado en un ángulo. Coloque el producto sobre una superficie plana y estable que se extienda más allá de la base en todas las direcciones.
- Configure estos ajustes de Epson Scan (si están disponibles) y escanee la imagen otra vez:
  - Seleccione el ajuste **Desenfocar máscara**.

- Configure el ajuste **Auto Exposición**.
- Aumente el ajuste **Resolución**.

Tema principal: Solución de problemas con la calidad de la imagen escaneada

Temas relacionados

Cómo seleccionar los ajustes de Epson Scan

Los colores aparecen disparejos en los bordes de la imagen

Si va a escanear un original grueso o deforme, cubra los bordes con papel para bloquear la luz externa mientras lo escanea.

Tema principal: Solución de problemas con la calidad de la imagen escaneada

La imagen es demasiado oscura

Si la imagen escaneada es muy oscura, pruebe estas soluciones:

- Configure estos ajustes de Epson Scan (si están disponibles) y escanee la imagen otra vez:
  - **Auto Exposición**
  - **Brillo**
  - **Ajuste Histograma**
- Revise los ajustes de brillo y contraste del monitor de su computadora.

Tema principal: Solución de problemas con la calidad de la imagen escaneada

Temas relacionados

Cómo seleccionar los ajustes de Epson Scan

La parte posterior de la imagen original aparece en la imagen escaneada

Si una imagen de la parte posterior de un original impreso en papel fino aparece en la imagen escaneada, coloque una hoja de papel negro por detrás del original y vuelva a escanearlo.

Tema principal: Solución de problemas con la calidad de la imagen escaneada

Aparecen patrones ondulados en una imagen

Puede aparecer un patrón ondulado (llamado muaré) en las imágenes escaneadas de documentos impresos. Esto se debe a la interferencia producida por los diferentes pasos de la pantalla del escáner y

de la pantalla de semitonos del original. Para reducir este efecto, configure estos ajustes de Epson Scan (si están disponibles) e intente escanear otra vez:

- Seleccione el ajuste **Destramado**.
- Seleccione un ajuste **Resolución** menor.

Tema principal: Solución de problemas con la calidad de la imagen escaneada

Temas relacionados

Cómo seleccionar los ajustes de Epson Scan

Los colores de la imagen escaneada no coinciden con los colores originales

Los colores de la imagen impresa nunca pueden coincidir exactamente con los del monitor de la computadora, puesto que las impresoras y los monitores emplean diferentes sistemas de color: los monitores utilizan el sistema RGB (rojo, verde y azul) y las impresoras suelen utilizar el sistema CMYK (cian, magenta, amarillo y negro).

Revise las funciones de igualación y de gestión de color de su computadora, el adaptador de pantalla y el software que actualmente está utilizando para ver si están afectando a la gama de colores de la pantalla.

Para ajustar los colores de la imagen escaneada, configure estos ajustes de Epson Scan (si están disponibles) e intente escanear otra vez:

- Cambie el ajuste **Tipo Imagen** y experimente con diferentes combinaciones de los siguientes ajustes.
- Configure el ajuste **Corrección de Tono**.
- Configure el ajuste **Auto Exposición**.

Tema principal: Solución de problemas con la calidad de la imagen escaneada

Temas relacionados

Cómo seleccionar los ajustes de Epson Scan

No puede ajustar el área de escaneo en la previsualización en Miniatura

Si no puede ajustar el área de escaneo en la previsualización en Miniatura de Epson Scan, pruebe estas soluciones:

- Dibuje un marco en la imagen de previsualización para crear un área de escaneo y ajuste el marco según sea necesario.
- Cambie al modo de previsualización Normal, si está disponible, y vuelva a previsualizar la imagen.

Tema principal: Solución de problemas con la calidad de la imagen escaneada

Conceptos relacionados

Tipos de previsualización de imágenes

Tareas relacionadas

Cómo seleccionar un área de escaneo - Modo Oficina

Cómo seleccionar un área de escaneo - Modo Profesional

Los bordes de la imagen escaneada se recortan

Si los bordes de una imagen escaneada se recortan, asegúrese de que el original esté colocado correctamente en el cristal del escáner. Si es necesario, aleje el original ligeramente de la orilla del cristal del escáner.

Tema principal: Solución de problemas con la calidad de la imagen escaneada

Temas relacionados

Cómo colocar originales en el producto

Solución de problemas de fax

Consulte las siguientes soluciones si tiene problemas al enviar faxes con el producto.

No puede enviar o recibir faxes

No puede recibir faxes con un teléfono conectado al producto

Aparece un mensaje de error de memoria de fax llena

La calidad del fax enviado no es buena

El fax enviado se recibió en un tamaño incorrecto

La calidad del fax recibido no es buena

El fax recibido no se imprime

Tema principal: Solución de problemas

No puede enviar o recibir faxes

Si no puede enviar o recibir faxes, pruebe estas soluciones:

- Si aparece un código de error en el panel de control, pruebe las soluciones sugeridas en la lista de códigos de error.
- Si va a enviar un fax desde una computadora, use la utilidad Epson FAX Utility para enviar su fax.
- Asegure que la máquina de fax del destinatario esté encendida y funcionando.
- Compruebe que el papel esté cargado correctamente en el producto.

- Asegure que haya configurado la información de la cabecera y que no haya bloqueado su identificador de llamadas. De lo contrario, es posible que la máquina de fax del destinatario rechace sus faxes.
- Si se ha habilitado una restricción de usuarios, es posible que tenga que ingresar un nombre de usuario y una contraseña. Póngase en contacto con su administrador para obtener asistencia.
- Si no conectó un teléfono a su producto, configure el ajuste Modo de recep. en **Automático** para que pueda recibir faxes de forma automática.
- Verifique que el cable conectando el enchufe telefónico de pared al puerto **LINE** del producto esté firmemente conectado.
- Imprima un informe de la conexión de fax utilizando el panel de control del producto o el software de fax para ayudarle a diagnosticar el problema.
- Conecte un teléfono al enchufe telefónico de pared para verificar que está funcionando.
- Si conectó el producto a una línea telefónica PBX (sistema de conmutación privado) o a un adaptador de terminal, configure el ajuste **Tipo de línea** en **PBX**. Si aún no puede enviar un fax, desactive el ajuste de detección de tono de marcado del producto. (Si desactiva este ajuste, puede causar que el producto omita el primer dígito de un número de fax).
- Si conectó el producto a una línea telefónica DSL, debe conectar un filtro DSL al enchufe de pared para habilitar la función de fax a través de la línea. Póngase en contacto con su proveedor de servicios DSL para obtener el filtro requerido.
- Si la línea telefónica tiene estática, desactive los ajustes de comunicación de fax y el modo de corrección de errores del producto e intente enviar el fax otra vez.
- Reduzca el ajuste de la velocidad del fax.
- Asegúrese de que el ajuste de corrección de modo (ECM) esté activado si está intentando mandar o recibir un fax en color.
- Si su teléfono utiliza la función de llamada en espera y tiene problemas para recibir faxes, desactive esta función para prevenir la interrupción de faxes entrantes.
- Si tiene un servicio de desvío de llamadas, es posible que el producto no pueda recibir faxes. Póngase en contacto con su proveedor de servicios para obtener asistencia.
- Revise su bandeja de entrada y borre los faxes después de leerlos o imprimirlos. Si la bandeja de entrada está llena, el producto no puede recibir faxes.
- Si no puede enviar faxes a una hora específica, compruebe que la fecha y la hora estén configuradas correctamente en el producto.

- Si no puede recibir faxes de tamaño A3, asegure que haya seleccionado el ajuste de tamaño de papel correcto para la fuente de papel que contiene el papel de tamaño A3. También asegúrese de activar la fuente de papel para recibir faxes como la opción **Selec. config. auto**.

Nota: Si el producto está conectado a una línea telefónica Voz IP (Voz sobre protocolo de Internet), tenga en cuenta que las máquinas de fax están diseñadas para trabajar con líneas análogas. Epson no puede garantizar que la transmisión de fax funcionará cuando utiliza Voz IP.

Si su línea telefónica incluye servicios de contestación de buzón de voz, es posible que su servicio de buzón de voz reciba llamadas o faxes sin darse cuenta.

Tema principal: Solución de problemas de fax

Referencias relacionadas

Códigos de error del Menú estado

Tareas relacionadas

Cómo conectar un teléfono o un contestador
Cómo utilizar el Asistente de configuración de fax
Cómo seleccionar el tipo de línea
Cómo seleccionar ajustes de fax avanzados
Cómo recibir un fax automáticamente
Cómo imprimir informes de fax
Cómo ver un fax en la pantalla LCD

Temas relacionados

Cómo cargar papel

No puede recibir faxes con un teléfono conectado al producto

Si no puede recibir faxes cuando tiene un teléfono conectado al producto, pruebe estas soluciones:

- Asegure que el teléfono esté conectado al puerto **EXT** del producto.
- Asegure que el ajuste Modo recep. esté configurado en **Manual**.

Nota: Cuando contesta una llamada que resulta ser un fax, espere hasta que la pantalla LCD del producto muestre un mensaje indicando que la conexión está establecida antes de colgar el teléfono.

Tema principal: Solución de problemas de fax

Tareas relacionadas

Cómo conectar un teléfono o un contestador

Cómo utilizar el Asistente de configuración de fax

Aparece un mensaje de error de memoria de fax llena

Si ve un mensaje de error indicándole que la memoria de fax del producto está llena, pruebe las siguientes soluciones:

- Si configuró el producto para guardar los faxes recibidos en la memoria o la bandeja de entrada del producto, borre cualquier fax que ya ha leído.

  Nota: Su producto puede guardar hasta 100 faxes.

- Si configuró el producto para guardar los faxes recibidos en una computadora, encienda la computadora seleccionada. Una vez que los faxes estén guardados en la computadora, se borran de la memoria del producto.
- Si configuró el producto para guardar los faxes recibidos en un dispositivo de memoria, conecte el dispositivo de memoria seleccionado que contiene la carpeta para guardar faxes en el producto. Una vez que los faxes estén guardados en el dispositivo de memoria, se borran de la memoria del producto.

  Nota: Asegure que el dispositivo de memoria tenga suficiente memoria y que no esté protegido contra escritura.

- Si la memoria está llena, envíe un fax monocromo utilizando la función **Envío directo** o envíe los faxes en grupos más pequeños.
- Si el producto no puede imprimir un fax recibido debido a un error del producto, tal como una obstrucción de papel, puede aparecer el error de memoria llena. Elimine cualquier error del producto, luego pídale al remitente que envíe el fax otra vez.

Tema principal: Solución de problemas de fax

Referencias relacionadas

Configuración de salida - Fax

Opciones de envío de fax

Tareas relacionadas

Cómo ver un fax en la pantalla LCD

La calidad del fax enviado no es buena

Si la calidad del fax enviado no es buena, pruebe las siguientes soluciones:

- Limpie el cristal del escáner.
- Limpie el alimentador automático de documentos.
- Cambie el ajuste de resolución en el panel de control.
- Cambie el ajuste de densidad en el panel de control.
- Si va a enviar un fax monocromo a un solo destinatario, envíe el fax utilizando la función **Envío directo**.

  Nota: Si envía un fax monocromo sin utilizar la función **Envío directo**, el producto puede reducir la resolución automáticamente.

- Active el ajuste de modo de corrección de errores (ECM).

Tema principal: Solución de problemas de fax

Referencias relacionadas

Ajustes generales - Fax

Opciones de envío de fax

Tareas relacionadas

Cómo limpiar el producto

El fax enviado se recibió en un tamaño incorrecto

Si su destinatario recibe un fax en un tamaño incorrecto, pruebe las siguientes soluciones:

- Si está tratando de enviar un documento de tamaño A3 por fax, asegure que la máquina de fax del destinatario sea compatible con el tamaño de papel. Si el mensaje **Aceptar (tamaño red.)** aparece en el informe de transmisión de fax, la máquina de fax del destinatario no es compatible con documentos de tamaño A3.
- Si va a enviar un fax utilizando el cristal del escáner, asegúrese de colocar el original correctamente en el cristal del escáner y que el tamaño de papel correcto esté seleccionado en el panel de control.
- Limpie el cristal del escáner y la tapa del escáner.

Tema principal: Solución de problemas de fax

Tareas relacionadas

Cómo colocar originales en el cristal del escáner

Cómo limpiar el producto

La calidad del fax recibido no es buena

Si recibe un fax de calidad inferior, pruebe las siguientes soluciones:

- Active el ajuste de modo de corrección de errores (ECM).
- Póngase en contacto con el remitente del fax y pídale que envíe el fax con una resolución más alta.
- Vuelva a imprimir el fax que recibió.

Tema principal: Solución de problemas de fax

Referencias relacionadas

Ajustes generales - Fax

El fax recibido no se imprime

Si un fax recibido no se imprime, pruebe las siguientes soluciones:

- Verifique que no hay errores en el producto. El producto no puede imprimir los faxes recibidos si se ha producido un error en el producto, tal como una obstrucción de papel.
- Si el producto está configurado para recibir faxes en la memoria o la bandeja de entrada del producto, los faxes recibidos no se imprimen automáticamente. Revise el ajuste **Salida de fax** en el panel de control del producto y cámbielo, si es necesario.

Tema principal: Solución de problemas de fax

Referencias relacionadas

Configuración de salida - Fax

Solución de problemas con dispositivos USB

Consulte las siguientes soluciones si tiene problemas al usar dispositivos USB con el producto.

No puede ver o imprimir sus archivos de un dispositivo USB

No puedo guardar archivos en un dispositivo USB

No se pueden transferir archivos a o desde un dispositivo USB

Tema principal: Solución de problemas

No puede ver o imprimir sus archivos de un dispositivo USB

Si no puede ver o imprimir sus fotos o documentos de un dispositivo USB conectado al producto, pruebe estas soluciones:

- Asegure que los dispositivos de memoria estén habilitados en el producto.
- Compruebe que su dispositivo sea compatible con el producto.
- Compruebe que los archivos del dispositivo estén en el formato correcto.

Tema principal: Solución de problemas con dispositivos USB

Referencias relacionadas

Especificaciones de la interfaz

Especificaciones de los archivos de fotos en dispositivos USB

Tareas relacionadas

Cómo configurar los archivos compartidos para transferencias de archivos desde su computadora

Temas relacionados

Cómo ver e imprimir fotos utilizando la pantalla LCD

No puedo guardar archivos en un dispositivo USB

Si no puede guardar archivos en un dispositivo USB conectado al producto, pruebe estas soluciones:

- Para guardar faxes en un dispositivo USB, necesita crear una carpeta en los ajustes **Salida de fax** en el panel de control del producto.
- Compruebe que el dispositivo no esté protegido contra escritura.
- Asegure que hay suficiente espacio en el dispositivo.
- Asegure que los dispositivos de memoria estén habilitados en su producto.
- Compruebe que el dispositivo sea compatible con el producto.

Tema principal: Solución de problemas con dispositivos USB

Referencias relacionadas

Especificaciones de la interfaz

Configuración de salida - Fax

Tareas relacionadas

Cómo configurar los archivos compartidos para transferencias de archivos desde su computadora

No se pueden transferir archivos a o desde un dispositivo USB

Si tiene problemas con la transferencia de archivos a o desde un dispositivo USB en el producto, pruebe estas soluciones:

- Compruebe que su dispositivo sea compatible con el producto.
- Compruebe que el producto esté bien conectado a su computadora.
- Compruebe que el ajuste de compartir archivos para su producto esté configurado correctamente.

Tema principal: Solución de problemas con dispositivos USB

Referencias relacionadas

Especificaciones de la interfaz

Temas relacionados

Cómo transferir archivos en un dispositivo USB

Cómo desinstalar el software del producto

Si tiene algún problema que requiere que desinstale y reinstale el software, siga las instrucciones para su sistema operativo.

Cómo desinstalar el software del producto - Windows

Cómo desinstalar el software del producto - OS X

Tema principal: Solución de problemas

Cómo desinstalar el software del producto - Windows

Puede desinstalar y luego reinstalar el software del producto para resolver ciertos problemas.

1. Apague el producto.
2. Desconecte todos los cables de interfaz.
3. Realice una de las siguientes acciones:
   - **Windows 8.x**: Navegue a la pantalla **Aplicaciones** y seleccione **Panel de control** > **Programas** > **Programas y características**. Seleccione la opción de desinstalación para su producto Epson, luego seleccione **Desinstalar o cambiar**.

     Nota: Si aparece la ventana **Control de cuentas de usuario**, haga clic en **Sí** o en **Continuar**.

     Seleccione su producto de nuevo, si es necesario, luego seleccione **Aceptar** y haga clic en **Sí** para confirmar la desinstalación.

- **Windows (otras versiones)**: Haga clic en o en **Inicio**, luego seleccione **Todos los programas** o **Programas**. Seleccione **EPSON**, seleccione su producto, luego haga clic en **Desinstalador del software de impresoras EPSON**.

  Nota: Si aparece la ventana **Control de cuentas de usuario**, haga clic en **Sí** o en **Continuar**.

  En la siguiente ventana, seleccione su producto y haga clic en **Aceptar**. Luego, siga las instrucciones que aparecen en pantalla.

4. Realice una de las siguientes acciones para desinstalar Epson Event Manager, luego siga las instrucciones que aparecen en pantalla:
   - **Windows 8.x**: Seleccione **Epson Event Manager** y haga clic en **Desinstalar**.
   - **Windows 7/Windows Vista**: Abra la utilidad **Panel de control** de Windows. Seleccione **Programas y características**. (Si está utilizando la Vista clásica, seleccione **Programas** y haga clic en **Desinstalar un programa**). Seleccione **Epson Event Manager** y haga clic en **Desinstalar o cambiar**.
   - **Windows XP**: Abra la utilidad **Panel de control** de Windows. Haga doble clic en **Agregar o quitar programas**. Seleccione **Epson Event Manager** y haga clic en **Cambiar o quitar**.
5. Realice una de las siguientes acciones para desinstalar Epson Scan, luego siga las instrucciones que aparecen en pantalla:
   - **Windows 8.x/Windows 7/Windows Vista:** Seleccione **EPSON Scan** y haga clic en **Desinstalar o cambiar**.
   - **Windows XP**: Seleccione **EPSON Scan** y haga clic en **Cambiar o quitar**.
6. Reinicie su computadora, luego consulte la *Guía de instalación* para reinstalar el software.

Nota: Si determina que la reinstalación del software del producto no resuelve un problema, póngase en contacto con Epson.

Tema principal: Cómo desinstalar el software del producto

Cómo desinstalar el software del producto - OS X

En la mayoría de los casos, no es necesario desinstalar el software del producto antes de reinstalarlo. Sin embargo, puede descargar la utilidad Uninstaller de la página de soporte técnico de Epson para desinstalar el software del producto tal como se describe aquí.

Nota: Si determina que la reinstalación del software del producto no resuelve un problema, póngase en contacto con Epson.

1. Para descargar la utilidad Uninstaller, visite el sitio de descarga de Epson en global.latin.epson.com/Soporte.
2. Seleccione la categoría de su producto.
3. Seleccione su producto.
4. Haga clic en **Controladores y Software**, localice la utilidad del desinstalador y haga clic en el botón **Descarga**.
5. Ejecute el archivo que descargó.
6. Haga doble clic en el icono **Uninstaller**.
7. Seleccione la casilla de verificación para cada programa de software que desea desinstalar.
8. Haga clic en **Uninstall**.
9. Siga las instrucciones que aparecen en pantalla para desinstalar el software.
10. Vuelva a instalar el software del producto.

Nota: Si desinstaló el driver de la impresora y el nombre del producto permanece en la ventana **Impresión y Fax**, **Impresión y Escaneado** o **Impresoras y escáneres**, seleccione el nombre del producto y haga clic en el icono **–** (eliminar) para eliminarlo.

Tema principal: Cómo desinstalar el software del producto

Dónde obtener ayuda

Si necesita ayuda adicional con su producto Epson, póngase en contacto con Epson.

Epson ofrece estos servicios de soporte técnico:

Soporte por Internet

Visite la página de soporte de Epson en global.latin.epson.com/Soporte para obtener soluciones a los problemas más comunes. Puede descargar drivers y otros archivos, obtener respuestas a preguntas frecuentes y soluciones de problemas, o enviar un correo electrónico a Epson con sus preguntas.

Hable con un representante de soporte técnico

Antes de llamar a Epson para obtener asistencia, tenga a la mano la siguiente información:

- Nombre del producto

- Número de serie del producto (ubicado en una etiqueta en el producto)
- Prueba de compra (como el recibo de la tienda) y fecha de adquisición
- Configuración de la computadora
- Descripción del problema

Luego, marque uno de los siguientes números de teléfono:

País	**Teléfono**
Argentina	(54 11) 5167-0300 0800-288-37766
Bolivia*	800-100-116
Brasil	Capitales de estados y áreas metropolitanas: 4003-0376 Otras regiones: 0800-880-0094
Chile	(56 2) 2484-3400
Colombia	Bogotá: (57 1) 523-5000 Resto del país: 018000-915235
Costa Rica	800-377-6627
Ecuador*	1-800-000-044
El Salvador*	800-6570
Guatemala*	1-800-835-0358
Honduras**	800-0122 Código NIP: 8320
México	México, D.F.: (52 55) 1323-2052 Resto del país: 01-800-087-1080
Nicaragua*	00-1-800-226-0368
Panamá*	00-800-052-1376
Paraguay	009-800-521-0019

País	Teléfono
Perú	Lima: (51 1) 418-0210 Resto del país: 0800-10126
República Dominicana*	1-888-760-0068
Uruguay	00040-5210067
Venezuela	(58 212) 240-1111

* Para llamar desde teléfonos móviles a estos números gratuitos, póngase en contacto con su operador telefónico local.

** Marque los primeros 7 dígitos, espere el mensaje de respuesta y luego ingrese el código NIP.

Si su país no figura en la lista, comuníquese con la oficina de ventas de Epson del país más cercano. Puede incurrir en costos de llamada interurbana o de larga distancia.

Compra de suministros y accesorios

Puede adquirir papel y tinta Epson originales de un distribuidor de productos Epson autorizado. Para encontrar el distribuidor más cercano, visite la página global.latin.epson.com o llame a la oficina de ventas de Epson más cercana.

Tema principal: Solución de problemas

Especificaciones técnicas

En las siguientes secciones se enumeran las especificaciones técnicas para su producto.

Requisitos de sistema para Windows
Requisitos de sistema para OS X
Especificaciones de escaneo
Especificaciones del alimentador automático de documentos
Especificaciones del dispositivo fax
Especificaciones del papel
Especificaciones del área de impresión
Especificaciones de las bolsas de tinta
Especificaciones de las dimensiones
Especificaciones eléctricas
Especificaciones ambientales
Especificaciones de la interfaz
Especificaciones de dispositivos externos USB
Especificaciones de la interfaz de red
Especificaciones de seguridad y homologaciones
Tipos de letra del modo PS3
Tipos de letra del modo PCL5 (secuencia de bits)
Tipos de letra del modo PCL6 (secuencia de bits)
Fuentes del modo PCL (URW)
Juegos de símbolos

Requisitos de sistema para Windows

Para utilizar el producto y su software, su computadora debe utilizar uno de estos sistemas operativos de Microsoft:

- Windows 8.x
- Windows 7
- Windows Vista
- Windows XP Professional x64 Edition
- Windows XP SP3

- Windows Server 2012R2
- Windows Server 2012
- Windows Server 2008R2
- Windows Server 2008
- Windows Server 2003R2
- Windows Server 2003

Windows Server solamente es compatible con el driver de impresión y Epson Scan; cualquier software adicional incluido con el producto no es compatible.

Nota: Visite la página de soporte técnico de Epson en global.latin.epson.com/Soporte para obtener la última información sobre la compatibilidad y los drivers del producto.

Tema principal: Especificaciones técnicas

Requisitos de sistema para OS X

Para utilizar el producto y su software, su computadora Mac debe utilizar uno de estos sistemas operativos:

- OS X 10.11.x
- OS X 10.10.x
- OS X 10.9.x
- OS X 10.8.x
- OS X 10.7.x
- OS X 10.6.8

Nota: Visite la página de soporte técnico de Epson en global.latin.epson.com/Soporte para obtener la última información sobre la compatibilidad y los drivers del producto.

Tema principal: Especificaciones técnicas

Especificaciones de escaneo

Tipo de escáner	Escáner plano a color

Dispositivo fotoeléctrico	CIS
Píxeles efectivos	14040 × 20400 pixels a 1200 ppp
Tamaño del documento	Máximo:11,7 x 17 pulg. (297 × 431,8 mm) Cristal del escáner: A3 (11,7 × 16,5 pulg. [297 × 420 mm])
Resolución de escaneo	1200 ppp (digitalización principal) 2400 ppp (subdigitalización)
Resolución de salida	50 a 4800, 7200 y 9600 ppp (50 a 4800 ppp en incrementos de 1 ppp)
Datos de la imagen	Color: 10 bits internos por píxel por color 8 bits externos por píxel por color Blanco y negro: 10 bits internos por píxel por color 1 a 8 bits externos por píxel por color
Fuente de luz	LED

Tema principal: Especificaciones técnicas

Especificaciones del alimentador automático de documentos

Tamaño de papel	A5 a A3
Tipo de papel	Papel normal
Peso del papel	14 lb (52 g/m^2) a 28 lb (105 g/m^2)
Capacidad de alimentación de hojas	Grosor total: 0,2 pulg. (5 mm) Aproximadamente 50 hojas de 20 lb (75 g/m^2)

Tema principal: Especificaciones técnicas

Especificaciones del dispositivo fax

Tipo de fax	Capacidad de fax autónomo a color y en blanco y negro (ITU-T Super Grupo 3)
Línea de soporte	Líneas telefónicas analógicas estándares
	Sistemas telefónicos PBX (Private Branch Exchange)
Velocidad	Hasta 33,6 kbps
Resolución	**Monocromo**
	Estándar: 203 píxeles por pulg. × 98 líneas por pulg. (8 píxeles por mm × 3,85 líneas por mm)
	Fino: 203 píxeles por pulg. × 196 líneas por pulg. (8 píxeles por mm × 7,7 líneas por mm)
	Súper fino: 203 píxeles por pulg. × 392 líneas por pulg. (8 píxeles por mm × 15,4 líneas por mm)
	Ultra fino: 203 píxeles por pulg. × 392 líneas por pulg. (8 píxeles por mm × 15,4 líneas por mm)
	Foto: 203 píxeles por pulg. × 196 líneas por pulg. (8 píxeles por mm × 7,7 líneas por mm)
	Color
	Fino: 200 × 200 ppp
	Foto: 200 × 200 ppp
Modo de corrección de errores	Fax de Grupo 3 CCITU/ITU con el modo de corrección de errores
Memoria de páginas	Hasta 550 páginas (gráfica ITU-T nº 1; modo de borrador monocromo)
Rellamada	2 veces (con un intervalo de 1 minuto)
Interfaz	Línea telefónica RJ-11
	Conexión de teléfono RJ-11

Tema principal: Especificaciones técnicas

Especificaciones del papel

Nota: Debido a que el fabricante puede cambiar en cualquier momento la calidad de cualquier marca o tipo de papel, Epson no puede garantizar la calidad de marcas o tipos de papel que no sean de Epson. Siempre realice pruebas con muestras de papel antes de adquirirlo en grandes cantidades o de imprimir trabajos de gran volumen.

Hojas sueltas

Tamaño	13 × 19 pulg. (330 × 483 mm) A3 (11,7 × 16,5 pulg. [297 × 420 mm]) 11 × 17 pulg. (279 × 432 mm) A4 (8,3 × 11,7 pulg. [210 × 297 mm]) A6 (4,1 × 5,8 pulg. [105 × 148 mm]) Carta (8,5 × 11 pulg. [216 × 279 mm]) Legal (8,5 × 14 pulg. [216 × 356 mm]) 4 × 6 pulg. (102 × 152 mm) 5 × 7 pulg. (127 × 178 mm) 8 × 10 pulg. (203 × 254 mm) 3,5 × 5 pulg. (89 × 127 mm) 16:9 ancho (4 × 7,1 pulg. [102 × 181 mm]) Media Carta (5,5 × 8,5 pulg. [140 × 216 mm])
Tipos de papel	Papel normal y papel distribuido por Epson
Peso	17 lb (64 g/m^2) a 68 lb (256 g/m^2)

Sobres

Tamaño	Nº 10 (4,1 × 9,5 pulg. [105 × 241 mm])
Tipos de papel	Papel normal de calidad
Peso	20 lb (75 g/m^2) a 24 lb (90 g/m^2)

Tema principal: Especificaciones técnicas

Especificaciones del área de impresión

Hojas sueltas

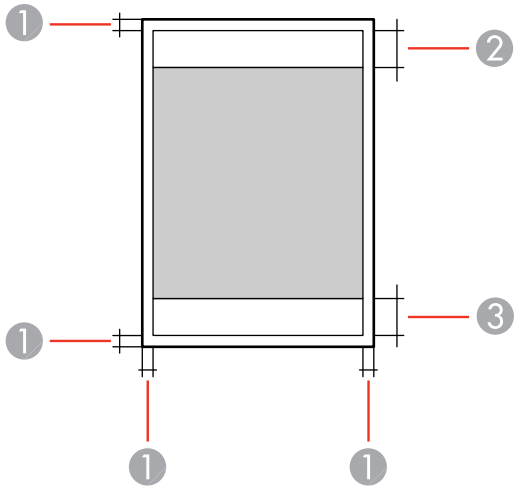

1 Margen: mínimo de 0,12 pulg. (3 mm)

2 Zona donde la calidad de impresión puede disminuir/margen superior: mínimo de 1,81 pulg. (46 mm)

3 Zona donde la calidad de impresión puede disminuir/margen inferior: mínimo de 2,01 pulg. (51 mm)

Sobres

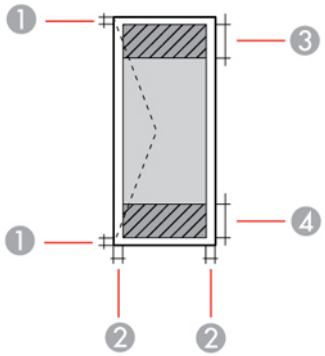

1	Margen izquierdo/derecho: mínimo de 0,12 pulg. (3 mm)
2	Margen superior/inferior: mínimo de 0,20 pulg. (5 mm)
3	Zona donde la calidad de impresión puede disminuir/margen derecho: 0,71 pulg. (18 mm)
4	Zona donde la calidad de impresión puede disminuir/margen izquierdo: mínimo de 1,81 pulg. (46 mm)

Tema principal: Especificaciones técnicas

Especificaciones de las bolsas de tinta

Nota: Este producto solo utiliza bolsas de tinta Epson originales. Otras marcas de suministros de tinta no son compatibles y, aún si indican que lo son, pueden no funcionar correctamente.

Las bolsas de tinta incluidas con la impresora están diseñadas para configurar la impresora y no se pueden revender. Después de que se utilice una parte de la tinta para cargar la impresora, el resto está disponible para imprimir. El rendimiento de la tinta varía bastante según las imágenes impresas, los ajustes de impresión, el tipo de papel, la frecuencia de uso y la temperatura. Para mantener la calidad de impresión, una cantidad variable de tinta permanece en la bolsa después de que se enciende el indicador de "reemplazar tinta".

Color	Cian, Magenta, Amarillo, Negro

Vida útil de la bolsa de tinta	Envoltorio cerrado: no utilice la tinta si ya caducó la fecha del envoltorio
Temperatura	Almacenada: –4 a 104 °F (–20 a 40 °C) 1 mes a 104 °F (40 °C) La tinta se congela a –9,4 °F (–23 °C) Espere 12 horas para utilizar la tinta después de haberla descongelado a 77 °F (25 °C)

Tema principal: Especificaciones técnicas

Referencias relacionadas

Códigos de las unidades de suministro de tinta (bolsas de tinta)

Especificaciones de las dimensiones

Altura	Almacenada: 23,3 pulg. (591 mm)
(impresora solamente)	Modo de impresión: 27,1 pulg. (689 mm)
Altura	Almacenada: 44,6 pulg. (1132 mm)
(impresora con dos bandejas de papel opcionales y gabinete)	Modo de impresión: 48,4 pulg. (1230 mm)
Anchura	Almacenada: 30,2 pulg. (767 mm)
(impresora solamente)	Modo de impresión: 30,2 pulg. (767 mm)
Anchura	Almacenada: 30,2 pulg. (767 mm)
(impresora con dos bandejas de papel opcionales y gabinete)	Modo de impresión: 30,2 pulg. (767 mm)
Profundidad	Almacenada: 22,5 pulg. (572 mm)
(impresora solamente)	Modo de impresión: 35,5 pulg. (902 mm)
Profundidad	Almacenada: 31,3 pulg. (794 mm)
(impresora con dos bandejas de papel opcionales y gabinete)	Modo de impresión: 35,7 pulg. (907 mm)

Peso (impresora solamente)	118,6 lb (53,8 kg)
Peso (impresora con dos bandejas de papel opcionales y gabinete)	210,3 lb (95,4 kg)

Tema principal: Especificaciones técnicas

Especificaciones eléctricas

Voltaje nominal	100 a 240 V
Frecuencia nominal	50/60 Hz
Corriente nominal	1,2 a 0,6 A
Consumo de energía	Modo de copia autónomo: Aprox. 39 W (ISO/IEC24712)
	Preparado: 17 W
	Modo de reposo: 2,4 W
	Apagado: 0,4 W

Tema principal: Especificaciones técnicas

Especificaciones ambientales

Temperatura	En funcionamiento: 50 a 95 °F (10 a 35 °C)
	Almacenado: –4 a 104 °F (–20 a 40 °C)
	1 mes a 104 °F (40 °C)
Humedad	En funcionamiento: 20 a 80% HR
(sin condensación)	Almacenado: 5 a 85% HR

Tema principal: Especificaciones técnicas

Especificaciones de la interfaz

Tipo de interfaz	USB de alta velocidad (clase de dispositivo para computadoras) USB de alta velocidad (clase de almacenamiento masivo para almacenamiento externo)

Nota: Epson no puede garantizar el funcionamiento de los dispositivos de conexión externa.

Tema principal: Especificaciones técnicas

Referencias relacionadas

Especificaciones de los archivos de fotos en dispositivos USB

Especificaciones de dispositivos externos USB

No utilice dispositivos con los siguientes requerimientos:

- Servidor dedicado
- Ajustes de seguridad
- Concentrador USB incorporado

Nota: Solamente utilice dispositivos de almacenamiento externo con fuentes de alimentación CA independientes. No se recomiendan los dispositivos de almacenamiento externo alimentados por una conexión USB. Epson no puede garantizar el funcionamiento de los dispositivos de conexión externa.

Unidad magneto-óptica	1,3 GB
Unidades de disco duro y de flash USB	2 TB Formateada en FAT, FAT32 o exFAT

Tema principal: Especificaciones técnicas

Especificaciones de la interfaz de red

Nota: El estándar de LAN inalámbrica es compatible con el estándar IEEE 802.11 b/g o IEEE 802.11 b/g/n, dependiendo del lugar de compra.

Wi-Fi

Estándar	IEEE 802.11 b/g/n; compatible con el estándar IEEE 802.11 b/g o IEEE 802.11 b/g/n, dependiendo del lugar de compra
Seguridad	WEP (64/128 bits) WPA-PSK (AES); compatible con WPA2 con soporte para WPA/WPA2 Personal WPA-2 Enterprise
Banda de frecuencia	2,4 GHz
Modo de comunicación	Modo infraestructura Modo Ad hoc Wi-Fi Direct **Nota:** El modo Simple AP de Wi-Fi Direct está disponible aún si conecta el producto a una red Ethernet.

Ethernet

Estándares	IEEE802.3i (10BASE-T) IEEE802.3u (100BASE-TX) IEEE802.3ab (1000BASE-T); para evitar el riesgo de interferencia de radio, utilice un cable de par trenzado blindado de categoría 5e o superior IEEE802.3az (Ethernet con eficiencia energética); el dispositivo conectado debe ser compatible con IEEE802.3az
Modo de comunicación	Automático, 10Mbps dúplex completo, 10Mbps semi-dúplex, 100Mbps dúplex completo, 100Mbps semi-dúplex
Conector	RJ-45

Protocolo de seguridad

- IEEE802.1X (requiere un dispositivo conectado compatible con IEEE802.1X)
- Filtro IPsec/IP
- SSL/TLS; Servidor HTTPS/Cliente e IPPS

- SMTPS; STARTTLS y SSL/TLS
- SNMPv3

Tema principal: Especificaciones técnicas

Especificaciones de seguridad y homologaciones

Estados Unidos	Seguridad: UL60950-1
	EMC: FCC parte 15 Subparte B clase B
Canadá	Seguridad: CAN/CSA C22.2 Nº 60950-1
	EMC: CAN/CSA-CEI/IEC CISPR 22 Clase B

Este equipo contiene el siguiente módulo inalámbrico:

- Fabricante: Askey Computer Corporation
- Tipo: WLU6117-D69 (RoHS)

Este producto cumple con el Apartado 15 de las normas de la FCC y RSS-210 de las normas de IC. Epson no puede aceptar ninguna responsabilidad por cualquier incumplimiento de los requisitos de protección que sea resultado de una modificación no recomendada del producto. La operación de este equipo está sujeta a las siguientes dos condiciones: (1) es posible que este equipo o dispositivo no cause interferencia perjudicial y (2) este equipo o dispositivo debe aceptar cualquier interferencia, incluyendo la que pueda causar su operación no deseada.

Para evitar interferencias de radio al servicio autorizado, este dispositivo se ha diseñado para su uso en interiores y alejado de ventanas para proporcionar la máxima protección. El equipo (o su antena transmisora) que se instale en exteriores está sujeto a la concesión de una licencia.

Este equipo cumple con los requisitos de los limites de exposición a la radiación de la FCC/IC para un ambiente sin control y reúne los requisitos de las Normas de Exposición a Frecuencia de Radio (RF) de la FCC en el Suplemento C a OET65 y RSS-102 de los reglamentos de Exposición a Frecuencia de Radio IC (RF). Este equipo debería ser instalado y operado con el radiador a por lo menos 7,9 pulg. (20 cm) de retirado o más de una persona (excluyendo las extremidades: manos, muñecas, pies y tobillos).

Aviso para México

La operación de este equipo está sujeta a las siguientes dos condiciones: (1) es posible que este equipo o dispositivo no cause interferencia perjudicial y (2) este equipo o dispositivo debe aceptar cualquier interferencia, incluyendo la que pueda causar su operación no deseada.

Modelo del producto: C521B (WF-R8590)

Marca: Epson

Nº de homologación: TTDEPC516-0230

Aviso para Argentina

CNC ID: C-10129 (Wi-Fi)

Tema principal: Especificaciones técnicas

Tipos de letra del modo PS3

Albertus, Albertus Italic, Albertus Light
AntiqueOlive Roman, AntiqueOlive Italic, AntiqueOlive Bold, AntiqueOlive Compact
Apple Chancery
ITC AvantGarde Gothic Book, ITC AvantGarde Gothic Book Oblique, ITC AvantGarde Gothic Demi, ITC AvantGarde Gothic Demi Oblique
Bodoni, Bodoni Italic, Bodoni Bold, Bodoni Bold Italic, Bodoni Poster, Bodoni Poster Compressed
ITC Bookman Light, ITC Bookman Light Italic, ITC Bookman Demi, ITC Bookman Demi Italic
Carta
Chicago
Clarendon, Clarendon Light, Clarendon Bold
CooperBlack, CooperBlack Italic
Copperplate Gothic 32BC, Copperplate Gothic 33BC
Coronet
Courier, Courier Oblique, Courier Bold, Courier Bold Oblique
GillSans, GillSans Italic, GillSans Bold, GillSans Bold Italic, GillSansCondensed, GillSans Condensed Bold, GillSans Light, GillSans Light Italic, GillSans Extra Bold
Eurostile, Eurostile Bold, Eurostile Extended Two, Eurostile Bold Extended Two
Geneva
Goudy Oldstyle, Goudy Oldstyle Italic, Goudy Bold, Goudy BoldItalic, Goudy ExtraBold

Helvetica, Helvetica Oblique, Helvetica Bold, Helvetica Bold Oblique, Helvetica Condensed, Helvetica Condensed Oblique, Helvetica Condensed Bold, Helvetica Condensed Bold Oblique, Helvetica Narrow, Helvetica Narrow Oblique, Helvetica Narrow Bold, Helvetica Narrow Bold Oblique
Hoefler Text, Hoefler Text Italic, Hoefler Text Black, Hoefler Text Black Italic, Hoefler Text Ornaments
Joanna, Joanna Italic, Joanna Bold, Joanna Bold Italic
LetterGothic, LetterGothic Slanted, LetterGothic Bold, LetterGothic Bold Slanted
ITC Lubalin Graph Book, ITC Lubalin Graph Book Oblique, ITC Lubalin Graph Demi, ITC Lubalin Graph Demi Oblique
Marigold
Monaco
ITC Mona Lisa Recut
New Century Schoolbook Roman, New Century Schoolbook Italic, New Century Schoolbook Bold, New Century Schoolbook Bold Italic
New York
Optima, Optima Italic, Optima Bold, Optima Bold Italic
Oxford
Palatino Roman, Palatino Italic, Palatino Bold, Palatino Bold Italic
Stempel Garamond Roman, Stempel Garamond Italic, Stempel Garamond Bold, Stempel Garamond Bold Italic
Symbol
Tekton
Times Roman, Times Italic, Times Bold, Times Bold Italic
Univers, Univers Oblique, Univers Bold, Univers Bold Oblique, Univers Light, Univers Light Oblique
UniversCondensed, UniversCondensed Oblique, UniversCondensed Bold, UniversCondensed Bold Oblique
UniversExtended, UniversExtended Oblique, UniversExtended Bold, UniversExtended Bold Oblique
Wingdings
ITC ZapfChancery Medium Italic
ITC ZapfDingbats

Arial, Arial Italic, Arial Bold, Arial Bold Italic
Times New Roman, Times New Roman Italic, Times New Roman Bold, Times New Roman Bold Italic

Tema principal: Especificaciones técnicas

Tipos de letra del modo PCL5 (secuencia de bits)

Tipos de letra escalables

Nombre del tipo de letra	Familia	Equivalente de HP	Juego de símbolos
FixedPitch 810	Medium, Bold, Italic, Bold Italic	Courier	1
FixedPitch 850	Regular, Bold, Italic,	Letter Gothic	1
FixedPitch 810 Dark	Medium, Bold, Italic, Bold Italic	Courier PS	3
Dutch 801	Medium, Bold, Italic, Bold Italic	CG Times	2
Zapf Humanist 601	Medium, Bold, Italic, Bold Italic	CG Omega	3
Ribbon 131	—	Coronet	3
Clarendon 701	—	Clarendon Condensed	3
Swiss 742	Medium, Bold, Italic, Bold Italic	Univers	2
Swiss 742 Condensed	Medium, Bold, Italic, Bold Italic	Univers Condensed	3
Incised 901	Medium, Bold, Italic	Antique Olive	3
Aldine 430	Medium, Bold, Italic, Bold Italic	Garamond	3
Calligraphic 401	—	Marigold	3
Flareserif 821	Medium, Extra Bold	Albertus	3

Nombre del tipo de letra	Familia	Equivalente de HP	Juego de símbolos
Swiss 721 SWM	Medium, Bold, Italic, Bold Italic	Arial	3
Dutch 801 SWM	Medium, Bold, Italic, Bold Italic	Times New	3
Swiss 721 SWA	Medium, Bold, Oblique, Bold Oblique	Helvetica	3
Swiss 721 Narrow SWA	Medium, Bold, Oblique, Bold Oblique	Helvetica Narrow	3
Zapf Calligraphic 801 SWA	Medium, Bold, Italic, Bold Italic	Palatino	3
Geometric 711 SWA	Medium, Bold, Oblique, Bold Italic	ITC Avant Garde Gothic	3
Revival 711 SWA	Light, Demi Bold, Light Italic, Demi Bold Italic	ITC Bookman	3
Century 702 SWA	Medium, Bold, Italic, Bold Italic	New Century Schoolbook	3
Dutch 801 SWA	Medium, Bold, Italic, Bold Italic	Times	3
Chancery 801 Medium SWA Italic	—	ITC Zapf Chancery Medium Italic	3
Symbol SWM	—	Symbol	4
Más WingBats SWM	—	Wingdings	5
Ding Dings SWA	—	ITC Zapf Dingbats	6
Symbol SWA	—	SymbolPS	4
David BT	Medium, Bold	David	7
Narkis Tam BT	Medium, Bold	Narkis	7
Miryam BT	Medium, Bold, Italic	Miryam	7
Koufi BT	Medium, Bold	Koufi	8
Naskh BT	Medium, Bold	Naskh	8

Nombre del tipo de letra	Familia	Equivalente de HP	Juego de símbolos
Ryadh BT	Medium, Bold	Ryadh	8

Tipo de letra de mapa de bits

Impresora de líneas, juego de símbolos 9

Fuente de mapa de bits OCR/código de barras

Nombre del tipo de letra	Familia	Juego de símbolos
OCR A	—	10
OCR B	—	11
Code 39	9.37cpi, 4.68cpi	12
EAN/UPC	Medium, Bold	13

Nota: Dependiendo de la densidad de impresión, o la calidad y el color del papel, es posible que las fuentes de mapa de bits OCR/código de barras no sean legibles. Imprima una muestra y revísela para ver si es legible antes de imprimir grandes cantidades.

Tema principal: Especificaciones técnicas

Tipos de letra del modo PCL6 (secuencia de bits)

Tipos de letra escalables

Nombre del tipo de letra	Familia	Equivalente de HP	Juego de símbolos
FixedPitch 810	Medium, Bold, Italic, Bold Italic	Courier	1
FixedPitch 850	Regular, Bold, Italic,	Letter Gothic	1
FixedPitch 810 Dark	Medium, Bold, Italic, Bold Italic	Courier PS	3
Dutch 801	Medium, Bold, Italic, Bold Italic	CG Times	2

Nombre del tipo de letra	Familia	Equivalente de HP	Juego de símbolos
Zapf Humanist 601	Medium, Bold, Italic, Bold Italic	CG Omega	3
Ribbon 131	—	Coronet	3
Clarendon 701	—	Clarendon Condensed	3
Swiss 742	Medium, Bold, Italic, Bold Italic	Univers	2
Swiss 742 Condensed	Medium, Bold, Italic, Bold Italic	Univers Condensed	3
Incised 901	Medium, Bold, Italic	Antique Olive	3
Aldine 430	Medium, Bold, Italic, Bold Italic	Garamond	3
Calligraphic 401	—	Marigold	3
Flareserif 821	Medium, Extra Bold	Albertus	3
Swiss 721 SWM	Medium, Bold, Italic, Bold Italic	Arial	3
Dutch 801 SWM	Medium, Bold, Italic, Bold Italic	Times New	3
Swiss 721 SWA	Medium, Bold, Oblique, Bold Oblique	Helvetica	3
Swiss 721 Narrow SWA	Medium, Bold, Oblique, Bold Oblique	Helvetica Narrow	3
Zapf Calligraphic 801 SWA	Medium, Bold, Italic, Bold Italic	Palatino	3
Geometric 711 SWA	Medium, Bold, Oblique, Bold Italic	ITC Avant Garde Gothic	3
Revival 711 SWA	Light, Demi Bold, Light Italic, Demi Bold Italic	ITC Bookman	3
Century 702 SWA	Medium, Bold, Italic, Bold Italic	New Century Schoolbook	3

Nombre del tipo de letra	Familia	Equivalente de HP	Juego de símbolos
Dutch 801 SWA	Medium, Bold, Italic, Bold Italic	Times	3
Chancery 801 Medium SWA Italic	—	ITC Zapf Chancery Medium Italic	3
Symbol SWM	—	Symbol	4
Más WingBats SWM	—	Wingdings	5
Ding Dings SWA	—	ITC Zapf Dingbats	6
Symbol SWA	—	SymbolPS	4
David BT	Medium, Bold	David	7
Narkis Tam BT	Medium, Bold	Narkis	7
Miryam BT	Medium, Bold, Italic	Miryam	7
Koufi BT	Medium, Bold	Koufi	8
Naskh BT	Medium, Bold	Naskh	8
Ryadh BT	Medium, Bold	Ryadh	8

Tipo de letra de mapa de bits

Impresora de líneas, juego de símbolos 9

Tema principal: Especificaciones técnicas

Fuentes del modo PCL (URW)

Tipos de letra escalables

Nombre del tipo de letra	Familia	Equivalente de HP	Juego de símbolos
Nimbus Mono	Medium, Bold, Italic, Bold Italic	Courier	1
Letter Gothic	Medium, Bold, Italic,	Letter Gothic	1

Nombre del tipo de letra	Familia	Equivalente de HP	Juego de símbolos
Nimbus Mono PS	Regular, Bold, Oblique, Bold Oblique	Courier PS	3
Nimbus Roman No4	Medium, Bold, Italic, Bold Italic	CG Times	2
URW Classico	Medium, Bold, Italic, Bold Italic	CG Omega	3
URW Coronet	—	Coronet	3
URW Clarendon Condensed	—	Clarendon Condensed	3
URW Classic Sans	Medium, Bold, Italic, Bold Italic	Univers	2
URW Classic Sans Condensed	Medium, Bold, Italic, Bold Italic	Univers Condensed	3
Antique Olive	Medium, Bold, Italic	Antique Olive	3
Garamond	Antiqua, Halbfett, Kursiv, Kursiv Halbfett	Garamond	3
Mauritius	—	Marigold	3
Algiers	Medium, Extra Bold	Albertus	3
NimbusSansNo2	Medium, Bold, Italic, Bold Italic	Arial	3
Nimbus Roman No9	Medium, Bold, Italic, Bold Italic	Times New	3
Nimbus Sans	Medium, Bold, Oblique, Bold Oblique	Helvetica	3
Nimbus Sans Narrow	Medium, Bold, Oblique, Bold Oblique	Helvetica Narrow	3
Palladio	Roman, Bold, Italic, Bold Italic	Palatino	3
URW Gothic	Book, Demi, Book Oblique, Demi Oblique	ITC Avant Garde Gothic	3

Nombre del tipo de letra	Familia	Equivalente de HP	Juego de símbolos
URW Bookman	Light, Demi, Light Italic, Demi Italic	ITC Bookman	3
URW Century Schoolbook	Roman, Bold, Italic, Bold Italic	New Century Schoolbook	3
Nimbus Roman	Medium, Bold, Italic, Bold Italic	Times	3
URW Chancery Medium Italic	—	ITC Zapf Chancery Medium Italic	3
Symbol	—	Symbol	4
URW Dingbats	—	Wingdings	5
Dingbats	—	ITC Zapf Dingbats	6
Standard Symbol	—	SymbolPS	4
URW David	Medium, Bold	HP David	7
URW Narkis	Medium, Bold	HP Narkis Tam	7
URW Miryam	Medium, Bold, Italic	HP Miryam	7
URW Koufi	Medium, Bold	Koufi	8
URW Naskh	Medium, Bold	Naskh	8
URW Ryadh	Medium, Bold	Ryadh	8

Tipo de letra de mapa de bits

Impresora de líneas, juego de símbolos 9

Fuente de mapa de bits OCR/código de barras para PCL5

Nombre del tipo de letra	Familia	Juego de símbolos
OCR A	—	10
OCR B	—	11
Code 39	9.37cpi, 4.68cpi	12
EAN/UPC	Medium, Bold	13

Nota: Dependiendo de la densidad de impresión, o la calidad y el color del papel, es posible que las fuentes de mapa de bits OCR/código de barras no sean legibles. Imprima una muestra y revísela para ver si es legible antes de imprimir grandes cantidades.

Tema principal: Especificaciones técnicas

Juegos de símbolos

Su producto puede acceder a una variedad de juegos de símbolos. Muchos de estos juegos de símbolos difieren solo en los caracteres internacionales específicos de cada idioma.

Nota: Ya que la mayoría de software maneja los tipos de letra y los símbolos automáticamente, es posible que nunca tenga que modificar los ajustes del producto. Sin embargo, si escribe sus propios programas de control de productos, o si utiliza software más antiguo que no puede controlar tipos de letra, consulte estas tablas para obtener detalles sobre los juegos de símbolos.

Cuando contemple cuál tipo de letra utilizar, también tome en cuenta cuál juego de símbolos va a combinar con el tipo de letra. Los juegos de símbolos disponibles varían según el modo y el tipo de letra que utiliza.

Juegos de símbolos para el modo PCL5

Nombre del juego de símbolos	Atributo	Clasificación del tipo de letra												
		1	2	3	4	5	6	7	8	9	10	11	12	13
ISO 60: Danish/Norwegian	0D	✓	✓	✓	—	—	—	—	—	—	—	—	—	—
Roman Extension	0E	—	—	—	—	—	—	—	—	✓	—	—	—	—
ISO 15: Italian	0I	✓	✓	✓	—	—	—	—	—	—	—	—	—	—
ISO 8859/1 Latin 1	0N	✓	✓	✓	—	—	—	—	—	✓	—	—	—	—
ISO 11: Swedish	0S	✓	✓	✓	—	—	—	—	—	—	—	—	—	—

Nombre del juego de símbolos	Atributo	Clasificación del tipo de letra												
		1	2	3	4	5	6	7	8	9	10	11	12	13
ISO 6: ASCII	0U	✓	✓	✓	—	—	—	✓	✓	—	—	—	—	—
ISO 4: United Kingdom	1E	✓	✓	✓	—	—	—	—	—	—	—	—	—	—
ISO 69: French	1F	✓	✓	✓	—	—	—	—	—	—	—	—	—	—
ISO 29: German	1G	✓	✓	✓	—	—	—	—	—	—	—	—	—	—
Legal	1U	✓	✓	✓	—	—	—	—	—	✓	—	—	—	—
ISO 8859/2 Latin 2	2N	✓	✓	✓	—	—	—	—	—	✓	—	—	—	—
ISO 8859/4 Latin 4	4N	✓	✓	✓	—	—	—	—	—	—	—	—	—	—
ISO 17: Spanish	2S	✓	✓	✓	—	—	—	—	—	—	—	—	—	—
Roman-9	4U	✓	✓	✓	—	—	—	—	—	—	—	—	—	—
PS Math	5M	✓	✓	✓	—	—	—	✓	✓	—	—	—	—	—
ISO 8859/9 Latin 5	5N	✓	✓	✓	—	—	—	—	—	✓	—	—	—	—
Windows 3.1 Latin 5	5T	✓	✓	✓	—	—	—	—	—	—	—	—	—	—
Microsoft Publishing	6J	✓	✓	✓	—	—	—	—	—	—	—	—	—	—
Ventura Math	6M	✓	✓	✓	—	—	—	—	—	—	—	—	—	—
ISO 8859/10 Latin 6	6N	✓	✓	✓	—	—	—	—	—	✓	—	—	—	—

Nombre del juego de símbolos	Atributo	Clasificación del tipo de letra												
		1	2	3	4	5	6	7	8	9	10	11	12	13
DeskTop	7J	✓	✓	✓	—	—	—	—	—	—	—	—	—	—
Math-8	8M	✓	✓	✓	—	—	—	✓	✓	—	—	—	—	—
Roman-8	8U	✓	✓	✓	—	—	—	—	—	✓	—	—	—	—
Windows 3.1 Latin 2	9E	✓	✓	✓	—	—	—	—	—	—	—	—	—	—
Pc1004	9J	✓	✓	✓	—	—	—	—	—	—	—	—	—	—
ISO 8859/15 Latin 9	9N	✓	✓	✓	—	—	—	—	—	✓	—	—	—	—
PC-Turkish	9T	✓	✓	✓	—	—	—	—	—	—	—	—	—	—
Windows 3.0 Latin 1	9U	✓	✓	✓	—	—	—	—	—	—	—	—	—	—
PS Text	10J	✓	✓	✓	—	—	—	—	—	—	—	—	—	—
PC-8, Code Page 437	10U	✓	✓	✓	—	—	—	—	—	✓	—	—	—	—
PC-8 D/N Danish/Norwegian	11U	✓	✓	✓	—	—	—	—	—	✓	—	—	—	—
MC Text	12J	✓	✓	✓	—	—	—	—	—	—	—	—	—	—
PC-850 Multilingual	12U	✓	✓	✓	—	—	—	—	—	✓	—	—	—	—
Ventura International	13J	✓	✓	✓	—	—	—	—	—	—	—	—	—	—
PcEur858	13U	✓	✓	✓	—	—	—	—	—	—	—	—	—	—
Ventura US	14J	✓	✓	✓	—	—	—	—	—	—	—	—	—	—
Pi Font	15U	✓	✓	✓	—	—	—	—	—	—	—	—	—	—

Nombre del juego de símbolos	Atributo	Clasificación del tipo de letra												
		1	2	3	4	5	6	7	8	9	10	11	12	13
PC852, Latin 2	17U	✓	✓	✓	—	—	—	—	—	—	—	—	—	—
Unicode 3.0	18N	✓	✓	✓	—	—	—	✓	✓	—	—	—	—	—
Windows Baltic	19L	✓	✓	✓	—	—	—	—	—	—	—	—	—	—
Windows 3.1 Latin/Arabic	19U	✓	✓	✓	—	—	—	—	—	—	—	—	—	—
PC-755	26U	✓	✓	✓	—	—	—	—	—	—	—	—	—	—
PC-866, Cyrillic	3R	✓	✓	—	—	—	—	—	—	—	—	—	—	—
Greek8	8G	✓	✓	—	—	—	—	—	—	—	—	—	—	—
Windows Greek	9G	✓	✓	—	—	—	—	—	—	—	—	—	—	—
Windows Cyrillic	9R	✓	✓	—	—	—	—	—	—	—	—	—	—	—
PC-851, Greek	10G	✓	✓	—	—	—	—	—	—	—	—	—	—	—
ISO 8859/5 Cyrillic	10N	✓	✓	—	—	—	—	—	—	✓	—	—	—	—
PC-8, Greek	12G	✓	✓	—	—	—	—	—	—	—	—	—	—	—
ISO 8859/7 Greek	12N	✓	✓	—	—	—	—	—	—	—	—	—	—	—
PC-866 UKR	14R	✓	✓	—	—	—	—	—	—	—	—	—	—	—
Hebrew7	0H	✓	—	—	—	—	—	✓	—	—	—	—	—	—

Nombre del juego de símbolos	Atributo	Clasificación del tipo de letra												
		1	2	3	4	5	6	7	8	9	10	11	12	13
ISO 8859/8 Hebrew	7H	✓	—	—	—	—	—	✓	—	—	—	—	—	—
Hebrew8	8H	✓	—	—	—	—	—	✓	—	—	—	—	—	—
PC-862, Hebrew	15H	—	—	—	—	—	—	✓	—	—	—	—	—	—
PC-862, Hebrew	15Q	—	—	—	—	—	—	✓	—	—	—	—	—	—
Arabic8	8V	—	—	—	—	—	—	—	✓	—	—	—	—	—
HPWARA	9V	—	—	—	—	—	—	—	✓	—	—	—	—	—
PC-864, Arabic	10V	—	—	—	—	—	—	—	✓	—	—	—	—	—
Wingdings	579L	—	—	—	—	✓	—	—	—	—	—	—	—	—
Symbol	19M	—	—	—	✓	—	—	—	—	—	—	—	—	—
ZapfDigbats	14L	—	—	—	—	—	✓	—	—	—	—	—	—	—
OCR A	0O	—	—	—	—	—	—	—	—	—	✓	—	—	—
OCR B	1O	—	—	—	—	—	—	—	—	—	—	✓	—	—
OCR B Extension	3Q	—	—	—	—	—	—	—	—	—	—	✓	—	—
Code3-9	0Y	—	—	—	—	—	—	—	—	—	—	—	✓	—
EAN/UPC	8Y	—	—	—	—	—	—	—	—	—	—	—	—	✓

PCL6 (Bitstream) Mode Symbol Sets

Nombre del juego de símbolos	Atributo	Clasificación del tipo de letra								
		1	2	3	4	5	6	7	8	9
ISO Norwegian	4	✓	✓	✓	—	—	—	—	—	—

Nombre del juego de símbolos	Atributo	Clasificación del tipo de letra								
		1	2	3	4	5	6	7	8	9
ISO Italian	9	✓	✓	✓	—	—	—	—	—	—
ISO 8859-1 Latin 1	14	✓	✓	✓	—	—	—	—	—	✓
ISO Swedish	19	✓	✓	✓	—	—	—	—	—	—
ASCII	21	✓	✓	✓	—	—	—	✓	✓	—
ISO United Kingdom	37	✓	✓	✓	—	—	—	—	—	—
ISO French	38	✓	✓	✓	—	—	—	—	—	—
ISO German	39	✓	✓	✓	—	—	—	—	—	—
Legal	53	✓	✓	✓	—	—	—	—	—	✓
ISO 8859-2 Latin 2	78	✓	✓	✓	—	—	—	—	—	✓
ISO Spanish	83	✓	✓	✓	—	—	—	—	—	—
Roman-9	149	✓	✓	✓	—	—	—	—	—	—
PS Math	173	✓	✓	✓	—	—	—	✓	✓	
ISO 8859-9 Latin 5	174	✓	✓	✓	—	—	—	—	—	✓
Windows 3.1 Latin 5	180	✓	✓	✓	—	—	—	—	—	—
Microsoft Publishing	202	✓	✓	✓	—	—	—	—	—	—
ISO 8859/10 Latin 6	206	✓	✓	✓	—	—	—	—	—	✓
DeskTop	234	✓	✓	✓	—	—	—	—	—	—
Math-8	269	✓	✓	✓	—	—	—	✓	✓	
Roman-8	277	✓	✓	✓	—	—	—	—	—	✓

Nombre del juego de símbolos	Atributo	Clasificación del tipo de letra								
		1	2	3	4	5	6	7	8	9
Windows 3.1 Latin 2	293	✓	✓	✓	—	—	—	—	—	—
Pc1004	298	✓	✓	✓	—	—	—	—	—	—
ISO 8859-15 Latin 9	302	✓	✓	✓	—	—	—	—	—	—
PC-Turkish	308	✓	✓	✓	—	—	—	—	—	—
Windows 3.0	309	✓	✓	✓	—	—	—	—	—	—
PS Text	330	✓	✓	✓	—	—	—	—	—	—
PC-8	341	✓	✓	✓	—	—	—	—	—	✓
PC-8 D/N	373	✓	✓	✓	—	—	—	—	—	✓
MC Text	394	✓	✓	✓	—	—	—	—	—	
PC-850	405	✓	✓	✓	—	—	—	—	—	✓
PcEur858	437	✓	✓	✓	—	—	—	—	—	—
Pi Font	501	✓	✓	✓	—	—	—	—	—	—
PC852	565	✓	✓	✓	—	—	—	—	—	—
Unicode 3.0	590	✓	✓	✓	—	—	—	✓	✓	—
WBALT	620	✓	✓	✓	—	—	—	—	—	—
Windows 3.1 Latin 1	629	✓	✓	✓	—	—	—	—	—	—
PC-755	853	✓	✓	✓	—	—	—	—	—	—
Wingdings	18540	—	—	—	—	✓	—	—	—	—
Symbol	621	—	—	—	✓	—	—	—	—	—
ZapfDigbats	460	—	—	—	—	—	✓	—	—	—
PC-866, Cyrillic	114	✓	✓	—	—	—	—	—	—	—

Nombre del juego de símbolos	Atributo	Clasificación del tipo de letra								
		1	2	3	4	5	6	7	8	9
Greek8	263	✓	✓	—	—	—	—	—	—	—
Windows Greek	295	✓	✓	—	—	—	—	—	—	—
Windows Cyrillic	306	✓	✓	—	—	—	—	—	—	—
PC-851, Greek	327	✓	✓	—	—	—	—	—	—	—
ISO 8859/5 Cyrillic	334	✓	✓	—	—	—	—	—	—	—
PC-8, Greek	391	✓	✓	—	—	—	—	—	—	—
ISO 8859/7 Greek	398	✓	✓	—	—	—	—	—	—	—
PC-866 UKR	466	✓	✓	—	—	—	—	—	—	—
Hebrew7	8	✓	—	—	—	—	—	—	—	—
ISO 8859/8 Hebrew	232	✓	—	—	—	—	—	✓	—	—
Hebrew8	264	✓	—	—	—	—	—	✓	—	—
PC-862, Hebrew	488	—	—	—	—	—	—	✓	—	—
Arabic8	278	—	—	—	—	—	—	—	✓	—
HPWARA	310	—	—	—	—	—	—	—	✓	—
PC-864, Arabic	342	—	—	—	—	—	—	—	✓	—

PCL6 (URW) Mode Symbol Sets

Nombre del juego de símbolos	Atributo	Clasificación del tipo de letra								
		1	2	3	4	5	6	7	8	9
ISO Norwegian	4	✓	✓	✓	—	—	—	—	—	—

Nombre del juego de símbolos	Atributo	Clasificación del tipo de letra								
		1	2	3	4	5	6	7	8	9
ISO Italian	9	✓	✓	✓	—	—	—	—	—	—
ISO 8859-1 Latin 1	14	✓	✓	✓	—	—	—	—	—	✓
ISO Swedish	19	✓	✓	✓	—	—	—	—	—	—
ASCII	21	✓	✓	✓	—	—	—	✓	✓	—
ISO United Kingdom	37	✓	✓	✓	—	—	—	—	—	—
ISO French	38	✓	✓	✓	—	—	—	—	—	—
ISO German	39	✓	✓	✓	—	—	—	—	—	—
Legal	53	✓	✓	✓	—	—	—	—	—	✓
ISO 8859-2 Latin 2	78	✓	✓	✓	—	—	—	—	—	✓
ISO Spanish	83	✓	✓	✓	—	—	—	—	—	—
Roman-9	149	✓	✓	✓	—	—	—	—	—	—
PS Math	173	✓	✓	✓	—	—	—	✓	✓	
ISO 8859-9 Latin 5	174	✓	✓	✓	—	—	—	—	—	✓
Windows 3.1 Latin 5	180	✓	✓	✓	—	—	—	—	—	—
Microsoft Publishing	202	✓	✓	✓	—	—	—	—	—	—
ISO 8859/10 Latin 6	206	✓	✓	✓	—	—	—	—	—	✓
DeskTop	234	✓	✓	✓	—	—	—	—	—	—
Math-8	269	✓	✓	✓	—	—	—	✓	✓	
Roman-8	277	✓	✓	✓	—	—	—	—	—	✓

Nombre del juego de símbolos	Atributo	Clasificación del tipo de letra								
		1	2	3	4	5	6	7	8	9
Windows 3.1 Latin 2	293	✓	✓	✓	—	—	—	—	—	—
Pc1004	298	✓	✓	✓	—	—	—	—	—	—
ISO 8859-15 Latin 9	302	✓	✓	✓	—	—	—	—	—	✓
PC-Turkish	308	✓	✓	✓	—	—	—	—	—	—
Windows 3.0	309	✓	✓	✓	—	—	—	—	—	—
PS Text	330	✓	✓	✓	—	—	—	—	—	—
PC-8	341	✓	✓	✓	—	—	—	—	—	✓
PC-8 D/N	373	✓	✓	✓	—	—	—	—	—	✓✓
MC Text	394	✓	✓	✓	—	—	—	—	—	
PC-850	405	✓	✓	✓	—	—	—	—	—	✓
PcEur858	437	✓	✓	✓	—	—	—	—	—	—
Pi Font	501	✓	✓	✓	—	—	—	—	—	—
PC852	565	✓	✓	✓	—	—	—	—	—	—
Unicode 3.0	590	✓	✓	✓	—	—	—	✓	✓	—
WBALT	620	✓	✓	✓	—	—	—	—	—	—
Windows 3.1 Latin 1	629	✓	✓	✓	—	—	—	—	—	—
PC-755	853	✓	✓	✓	—	—	—	—	—	—
Wingdings	18540	—	—	—	—	✓	—	—	—	—
Symbol	621	—	—	—	✓	—	—	—	—	—
ZapfDigbats	460	—	—	—	—	—	✓	—	—	—
PC-866, Cyrillic	114	✓	✓	—	—	—	—	—	—	—

Nombre del juego de símbolos	Atributo	Clasificación del tipo de letra								
		1	2	3	4	5	6	7	8	9
Greek8	263	✓	✓	—	—	—	—	—	—	—
Windows Greek	295	✓	✓	—	—	—	—	—	—	—
Windows Cyrillic	306	✓	✓	—	—	—	—	—	—	—
PC-851, Greek	327	✓	✓	—	—	—	—	—	—	—
ISO 8859/5 Cyrillic	334	✓	✓	—	—	—	—	—	—	✓
PC-8, Greek	391	✓	✓	—	—	—	—	—	—	—
ISO 8859/7 Greek	398	✓	✓	—	—	—	—	—	—	—
PC-866 UKR	466	✓	✓	—	—	—	—	—	—	—
Hebrew7	8	✓	—	—	—	—	—	✓	—	—
ISO 8859/8 Hebrew	232	✓	—	—	—	—	—	✓	—	—
Hebrew8	264	✓	—	—	—	—	—	✓	—	—
PC-862, Hebrew	488	✓	—	—	—	—	—	✓	—	—
Arabic8	278	—	—	—	—	—	—	—	✓	—
HPWARA	310	—	—	—	—	—	—	—	✓	—
PC-864, Arabic	342	—	—	—	—	—	—	—	✓	—

Tema principal: Especificaciones técnicas

Avisos

Consulte las siguientes secciones para conocer avisos importantes acerca de su producto.

Instrucciones generales de seguridad del producto
FCC Compliance Statement
Avisos del software
Marcas comerciales
Aviso de derechos reservados

Instrucciones generales de seguridad del producto

- Siga todas las advertencias e instrucciones indicadas en el producto.
- Utilice solamente el tipo de fuente de alimentación indicado en la etiqueta del producto.
- Utilice únicamente el cable de alimentación incluido con el producto. El uso de otro cable puede producir incendios o descargas. No utilice el cable con ningún otro equipo.
- Coloque el producto cerca de una toma de corriente desde donde pueda desconectar el cable fácilmente.
- No conecte el producto a un enchufe que esté en el mismo circuito que una fotocopiadora o un sistema de aire acondicionado que se apaga y se enciende regularmente, o a una toma de corriente que esté controlada por un interruptor de pared o un temporizador automático.
- Procure que no se estropee el cable de alimentación. No se debe colocar en lugares donde se pueda estropear, cortar, desgastar, enredar o torcer. No coloque ningún objeto encima del cable de alimentación y no lo coloque donde se pueda pisar o aplastar. Procure que el cable permanezca recto en los extremos.
- Si utiliza un cable de extensión con el producto, compruebe que el amperaje total de los dispositivos conectados al cable de extensión no supere el amperaje máximo de dicho cable. Además, verifique que el amperaje total de todos los dispositivos conectados a la toma de corriente no supere el amperaje máximo de la toma de corriente.
- Siempre utilice el botón de encendido para apagar el producto y espere hasta que termine de parpadear el indicador de encendido antes de desconectar el producto o de cortar la corriente eléctrica.
- Si no va a utilizar el producto durante un largo periodo de tiempo, desconecte el cable de alimentación de la toma de corriente.

- Coloque el producto sobre una superficie plana y estable que se extienda más allá de la base en todas las direcciones. El equipo no funcionará correctamente si está inclinado o en ángulo.
- Deje espacio detrás del producto para los cables, así como encima del producto para que pueda levantar la tapa del escáner completamente.
- Deje suficiente espacio por delante del producto para que el papel se pueda expulsar por completo.
- Evite lugares expuestos a variaciones rápidas de calor o de humedad, a golpes o vibraciones, o al polvo.
- No coloque o almacene el producto al aire libre.
- No coloque el producto cerca de fuentes de calor excesivo o donde esté expuesto a luz solar directa.
- Mantenga suficiente espacio alrededor del producto para permitir una ventilación adecuada. No obstruya o tape las aberturas en la carcasa o introduzca objetos por las ranuras del producto.
- Mantenga el producto alejado de posibles fuentes de interferencia electromagnética, tales como altoparlantes o unidades de base de teléfonos inalámbricos.
- Cuando conecte el producto a una computadora o a otro dispositivo con un cable, asegúrese de que la orientación de los conectores sea correcta. Cada conector tiene solamente una orientación correcta. Si introduce un conector de forma equivocada, puede dañar los dos dispositivos que están conectados por el cable.
- No toque el cable blanco plano que se encuentra en el interior del producto.
- No mueva el cabezal de impresión con la mano; podría dañar el producto.
- No derrame líquidos sobre el producto y no lo utilice con las manos mojadas.
- No emplee productos en aerosol que contengan gases inflamables en el interior o alrededor del producto. Si lo hace, podría ocasionar un incendio.
- No presione demasiado fuerte sobre la superficie para documentos cuando coloque los originales.
- No abra la unidad del escáner mientras el producto esté copiando, imprimiendo, escaneando o realizando otras funciones.
- Tenga cuidado de no lastimarse los dedos al cerrar la tapa o la unidad del escáner.
- Salvo cuando se indique específicamente en la documentación, no intente reparar el producto usted mismo.
- Desconecte el producto y llévelo a reparar por personal calificado si se presenta alguna de las siguientes condiciones: si el cable de alimentación o el enchufe están dañados, si ha penetrado líquido en el producto, si el producto ha sufrido una caída o si la carcasa ha resultado dañada, si el producto no funciona normalmente o muestra un cambio significativo en su rendimiento. Ajuste solo los controles indicados en las instrucciones de uso.

- Al almacenar o transportar el producto, no lo incline, no lo apoye de lado y no lo ponga boca abajo puesto que puede derramarse la tinta.

Instrucciones de seguridad relacionadas con las bolsas de tinta

Instrucciones de seguridad relacionadas con la pantalla LCD

Instrucciones de seguridad relacionadas con la conexión inalámbrica

Instrucciones de seguridad relacionadas con el equipo telefónico

Tema principal: Avisos

Instrucciones de seguridad relacionadas con las bolsas de tinta

- Mantenga las bolsas de tinta fuera del alcance de los niños y no ingiera la tinta.
- Manipule las bolsas de tinta usadas con cuidado ya que puede quedar algo de tinta alrededor del puerto de suministro de tinta. Si se mancha la piel con tinta, lávesela con agua y jabón. Si le entra tinta en los ojos, enjúagueselos inmediatamente con agua.
- No introduzca la mano dentro del producto y no toque las bolsas de tinta durante la impresión.
- Instale una bolsa de tinta nueva inmediatamente después de retirar una agotada. Si no instala las bolsas de tinta, es posible que el cabezal de impresión se reseque y esto puede impedir el funcionamiento del producto.
- No retire o arranque la etiqueta de la bolsa de tinta ya que la tinta se podría derramar.
- No retire el sello transparente del área de suministro de tinta. De lo contrario, es posible que no pueda utilizar la bolsa de tinta.
- No toque el chip verde CI del lateral de la manija. Esto podría impedir un funcionamiento normal.
- No agite las bolsas de tinta muy vigorosamente; de lo contrario, la tinta se podría derramar.
- Utilice una bolsa de tinta antes de la fecha que se indica en el envoltorio.
- No desmonte una bolsa de tinta. Esto podría dañar el cabezal de impresión.
- Guarde las bolsas de tinta en un lugar fresco y oscuro.
- Si una bolsa de tinta estaba almacenada en un sitio frío, espere por lo menos 12 horas para que se ajuste a la temperatura ambiente antes de usarla.
- Guarde las bolsas de tinta con la parte inferior orientada hacia abajo.

Tema principal: Instrucciones generales de seguridad del producto

Instrucciones de seguridad relacionadas con la pantalla LCD

- Solo utilice un paño seco y suave para limpiar la pantalla LCD. No utilice productos de limpieza líquidos o químicos.
- Si la pantalla LCD está dañada, póngase en contacto con Epson. Si la solución de cristal líquido le cae en las manos, láveselas bien con agua y jabón. Si la solución de cristal líquido le entra en los ojos, enjuágueselos inmediatamente con agua. Si persisten las molestias o problemas con la vista después de enjuagarse los ojos, acuda a un médico de inmediato.
- No presione la pantalla LCD con demasiada fuerza.
- No utilice un objeto puntiagudo o afilado, como un bolígrafo o su uña, para operar la pantalla LCD.

Tema principal: Instrucciones generales de seguridad del producto

Instrucciones de seguridad relacionadas con la conexión inalámbrica

Las ondas de radio emitidas por este producto pueden afectar adversamente el funcionamiento de aparatos médicos o dispositivos controlados automáticamente, tales como marcapasos, puertas automáticas o alarmas contra incendios. Cuando utilice este producto cerca de dichos dispositivos o dentro de una instalación médica, siga las direcciones del personal autorizado en la instalación y siga todas las advertencias y direcciones publicadas para evitar accidentes.

Tema principal: Instrucciones generales de seguridad del producto

Instrucciones de seguridad relacionadas con el equipo telefónico

Cuando utilice un equipo telefónico, siempre debe seguir las precauciones de seguridad generales para reducir el riesgo de incendios, descargas eléctricas y lesiones personales, incluyendo lo siguiente:

- No utilice este producto Epson cerca de agua.
- Evite usar un teléfono durante una tormenta eléctrica. Puede haber un remoto riesgo de que los rayos produzcan una descarga eléctrica.
- No utilice un teléfono para informar sobre una fuga de gas en las inmediaciones de la fuga.

Precaución: Para reducir el riesgo de incendios, sólo utilice líneas de telecomunicación de calibre No. 26 AWG o más gruesas.

Tema principal: Instrucciones generales de seguridad del producto

FCC Compliance Statement

For United States Users

This equipment complies with Part 68 of the FCC rules and the requirements adopted by the Administrative Council for Terminal Attachments ("ACTA") . On the surface of this equipment is a label that contains, among other information, a product identifier in the format US:AAAEQ##TXXXX. If requested, this number must be provided to the telephone company.

Applicable certification jack Universal Service Order Codes ("USOC") for the equipment: RJ11C.

A plug and jack used to connect this equipment to the premises wiring and telephone network must comply with the applicable FCC Part 68 rules and requirements adopted by the ACTA. A compliant telephone cord and modular plug is provided with this product. It is designed to be connected to a compatible modular jack that is also compliant. See installation instructions for details.

The REN is used to determine the number of devices that may be connected to a telephone line. Excessive RENs on a telephone line may result in the devices not ringing in response to an incoming call. In most but not all areas, the sum of RENs should not exceed five (5.0). To be certain of the number of devices that may be connected to a line, as determined by the total RENs, contact the local telephone company. For products approved after July 23, 2001 , the REN for this product is part of the product identifier that has the format US:AAAEQ##TXXXX. The digits represented by ## are the REN without a decimal point (e.g., 03 is a REN of 0.3). For earlier products, the REN is separately shown on the label.

If this equipment causes harm to the telephone network, the telephone company will notify you in advance that temporary discontinuance of service may be required. But if advance notice isn't practical, the telephone company will notify the customer as soon as possible. Also, you will be advised of your right to file a complaint with the FCC if you believe it is necessary.

The telephone company may make changes in its facilities, equipment, operations or procedures that could affect the operation of the equipment. If this happens the telephone company will provide advance notice in order for you to make necessary modifications to maintain uninterrupted service.

If you have problems with this product and require technical or customer support, please visit www.epson.com for more information.

This product is not intended to be repaired by the customer. If you experience trouble connecting this equipment to a telephone line, please contact:

Name: Epson America, Inc.

Address: 3840 Kilroy Airport Way, Long Beach, CA 90806 U.S.A.

Telephone: (562) 981-3840

If the equipment is causing harm to the telephone network, the telephone company may request that you disconnect the equipment until the problem is resolved.

This equipment may not be used on coin service provided by the telephone company. Connection to party line service is subject to state tariffs. Contact the state public utility commission, public service commission or corporation commission for information.

If your home has specially wired alarm equipment connected to the telephone line, ensure the installation of this equipment does not disable your alarm equipment. If you have questions about what will disable alarm equipment, consult your telephone company or a qualified installer.

The Telephone Consumer Protection Act of 1991 makes it unlawful for any person to use a computer or other electronic device, including fax machines, to send any message unless such message clearly contains in a margin at the top or bottom of each transmitted page or on the first page of the transmission, the date and time it is sent and an identification of the business or other entity, or other individual sending the message and the telephone number of the sending machine or such business, other entity, or individual. (The telephone number provided may not be a 900 number or any other number for which charges exceed local or long-distance transmission charges.)

In order to program this information into your fax machine, click the link below for instructions on entering fax header information.

According to the FCC's electrical safety advisory, we recommend that you may install an AC surge arrester in the AC outlet to which this equipment is connected. Telephone companies report that electrical surges, typically lightning transients, are very destructive to customer terminal equipment connected to AC power sources and that this is a major nationwide problem.

This equipment has been tested and found to comply with the limits for a Class B digital device, pursuant to Part 15 of the FCC Rules. These limits are designed to provide reasonable protection against harmful interference in a residential installation. This equipment generates, uses, and can radiate radio frequency energy and, if not installed and used in accordance with the instructions, may cause harmful interference to radio or television reception. However, there is no guarantee that interference will not occur in a particular installation. If this equipment does cause interference to radio and television reception, which can be determined by turning the equipment off and on, the user is encouraged to try to correct the interference by one or more of the following measures:

- Reorient or relocate the receiving antenna.
- Increase the separation between the equipment and receiver.
- Connect the equipment into an outlet on a circuit different from that to which the receiver is connected.
- Consult the dealer or an experienced radio/TV technician for help.

WARNING

The connection of a non-shielded equipment interface cable to this equipment will invalidate the FCC Certification or Declaration of this device and may cause interference levels which exceed the limits established by the FCC for this equipment. It is the responsibility of the user to obtain and use a shielded

equipment interface cable with this device. If this equipment has more than one interface connector, do not leave cables connected to unused interfaces. Changes or modifications not expressly approved by the manufacturer could void the user's authority to operate the equipment.

For Canadian Users

1. This product meets the applicable Industry Canada technical specifications.

2. The Ringer Equivalence Number is an indication of the maximum number of devices allowed to be connected to a telephone interface. The termination on an interface may consist of any combination of devices subject only to the requirement that the sum of the RENs of all the devices does not exceed five.

CAN ICES-3(B)/NMB-3(B)

Le présent matériel est conforme aux spécifications techniques applicables d'Industrie Canada.

L'indice d'équivalence de la sonnerie (IES) sert à indiquer le nombre maximal de terminaux qui peuvent être raccordés à une interface téléphonique. La terminaison d'une interface peut consister en une combinaison quelconque de dispositifs, à la seule condition que la somme d'indices d'équivalence de la sonnerie de tous les dispositifs n'excède pas 5.

CAN ICES-3(B)/NMB-3(B)

Tema principal: Avisos

Tareas relacionadas

Cómo utilizar el Asistente de configuración de fax

Avisos del software

1. This printer product includes open source software programs according to the license terms of each open source software program.
2. We provide the source code of some of these open softwares until five (5) years after the discontinuation of same model of this printer product. If you desire to receive the source code above, please contact the customer support of your region. You shall comply with the license terms of each open source software program.
3. The open source software programs are WITHOUT ANY WARRANTY; without even the implied warranty of MERCHANTABILITY AND FITNESS FOR A PARTICULAR PURPOSE. See the license agreements of each open source software program for more details, which are described below.

GNU GENERAL PUBLIC LICENSE

Version 2, June 1991

Copyright (C) 1989, 1991 Free Software Foundation, Inc., 51 Franklin Street, Fifth Floor, Boston, MA 02110-1301 USA Everyone is permitted to copy and distribute verbatim copies of this license document, but changing it is not allowed.

Preamble

The licenses for most software are designed to take away your freedom to share and change it. By contrast, the GNU General Public License is intended to guarantee your freedom to share and change free software--to make sure the software is free for all its users. This General Public License applies to most of the Free Software Foundation's software and to any other program whose authors commit to using it. (Some other Free Software Foundation software is covered by the GNU Lesser General Public License instead.) You can apply it to your programs, too.

When we speak of free software, we are referring to freedom, not price. Our General Public Licenses are designed to make sure that you have the freedom to distribute copies of free software (and charge for this service if you wish), that you receive source code or can get it if you want it, that you can change the software or use pieces of it in new free programs; and that you know you can do these things.

To protect your rights, we need to make restrictions that forbid anyone to deny you these rights or to ask you to surrender the rights. These restrictions translate to certain responsibilities for you if you distribute copies of the software, or if you modify it.

For example, if you distribute copies of such a program, whether gratis or for a fee, you must give the recipients all the rights that you have. You must make sure that they, too, receive or can get the source code. And you must show them these terms so they know their rights.

We protect your rights with two steps: (1) copyright the software, and (2) offer you this license which gives you legal permission to copy, distribute and/or modify the software.

Also, for each author's protection and ours, we want to make certain that everyone understands that there is no warranty for this free software. If the software is modified by someone else and passed on, we want its recipients to know that what they have is not the original, so that any problems introduced by others will not reflect on the original authors' reputations.

Finally, any free program is threatened constantly by software patents. We wish to avoid the danger that redistributors of a free program will individually obtain patent licenses, in effect making the program proprietary. To prevent this, we have made it clear that any patent must be licensed for everyone's free use or not licensed at all.

The precise terms and conditions for copying, distribution and modification follow.

GNU GENERAL PUBLIC LICENSE TERMS AND CONDITIONS FOR COPYING, DISTRIBUTION AND MODIFICATION

0. This License applies to any program or other work which contains a notice placed by the copyright holder saying it may be distributed under the terms of this General Public License. The "Program", below, refers to any such program or work, and a "work based on the Program" means either the

Program or any derivative work under copyright law: that is to say, a work containing the Program or a portion of it, either verbatim or with modifications and/or translated into another language. (Hereinafter, translation is included without limitation in the term "modification".) Each licensee is addressed as "you".

Activities other than copying, distribution and modification are not covered by this License; they are outside its scope. The act of running the Program is not restricted, and the output from the Program is covered only if its contents constitute a work based on the Program (independent of having been made by running the Program). Whether that is true depends on what the Program does.

1. You may copy and distribute verbatim copies of the Program's source code as you receive it, in any medium, provided that you conspicuously and appropriately publish on each copy an appropriate copyright notice and disclaimer of warranty; keep intact all the notices that refer to this License and to the absence of any warranty; and give any other recipients of the Program a copy of this License along with the Program.

You may charge a fee for the physical act of transferring a copy, and you may at your option offer warranty protection in exchange for a fee.

2. You may modify your copy or copies of the Program or any portion of it, thus forming a work based on the Program, and copy and distribute such modifications or work under the terms of Section 1 above, provided that you also meet all of these conditions:

a) You must cause the modified files to carry prominent notices stating that you changed the files and the date of any change.

b) You must cause any work that you distribute or publish, that in whole or in part contains or is derived from the Program or any part thereof, to be licensed as a whole at no charge to all third parties under the terms of this License.

c) If the modified program normally reads commands interactively when run, you must cause it, when started running for such interactive use in the most ordinary way, to print or display an announcement including an appropriate copyright notice and a notice that there is no warranty (or else, saying that you provide a warranty) and that users may redistribute the program under these conditions, and telling the user how to view a copy of this License. (Exception: if the Program itself is interactive but does not normally print such an announcement, your work based on the Program is not required to print an announcement.)

These requirements apply to the modified work as a whole. If identifiable sections of that work are not derived from the Program, and can be reasonably considered independent and separate works in themselves, then this License, and its terms, do not apply to those sections when you distribute them as separate works. But when you distribute the same sections as part of a whole which is a work based on the Program, the distribution of the whole must be on the terms of this License, whose permissions for other licensees extend to the entire whole, and thus to each and every part regardless of who wrote it.

Thus, it is not the intent of this section to claim rights or contest your rights to work written entirely by you; rather, the intent is to exercise the right to control the distribution of derivative or collective works based on the Program.

In addition, mere aggregation of another work not based on the Program with the Program (or with a work based on the Program) on a volume of a storage or distribution medium does not bring the other work under the scope of this License.

3. You may copy and distribute the Program (or a work based on it, under Section 2) in object code or executable form under the terms of Sections 1 and 2 above provided that you also do one of the following:

a) Accompany it with the complete corresponding machine-readable source code, which must be distributed under the terms of Sections 1 and 2 above on a medium customarily used for software interchange; or,

b) Accompany it with a written offer, valid for at least three years, to give any third party, for a charge no more than your cost of physically performing source distribution, a complete machine-readable copy of the corresponding source code, to be distributed under the terms of Sections 1 and 2 above on a medium customarily used for software interchange; or,

c) Accompany it with the information you received as to the offer to distribute corresponding source code. (This alternative is allowed only for noncommercial distribution and only if you received the program in object code or executable form with such an offer, in accord with Subsection b above.)

The source code for a work means the preferred form of the work for making modifications to it. For an executable work, complete source code means all the source code for all modules it contains, plus any associated interface definition files, plus the scripts used to control compilation and installation of the executable. However, as a special exception, the source code distributed need not include anything that is normally distributed (in either source or binary form) with the major components (compiler, kernel, and so on) of the operating system on which the executable runs, unless that component itself accompanies the executable.

If distribution of executable or object code is made by offering access to copy from a designated place, then offering equivalent access to copy the source code from the same place counts as distribution of the source code, even though third parties are not compelled to copy the source along with the object code.

4. You may not copy, modify, sublicense, or distribute the Program except as expressly provided under this License. Any attempt otherwise to copy, modify, sublicense or distribute the Program is void, and will automatically terminate your rights under this License. However, parties who have received copies, or rights, from you under this License will not have their licenses terminated so long as such parties remain in full compliance.

5. You are not required to accept this License, since you have not signed it. However, nothing else grants you permission to modify or distribute the Program or its derivative works. These actions are

prohibited by law if you do not accept this License. Therefore, by modifying or distributing the Program (or any work based on the Program), you indicate your acceptance of this License to do so, and all its terms and conditions for copying, distributing or modifying the Program or works based on it.

6. Each time you redistribute the Program (or any work based on the Program), the recipient automatically receives a license from the original licensor to copy, distribute or modify the Program subject to these terms and conditions. You may not impose any further restrictions on the recipients' exercise of the rights granted herein. You are not responsible for enforcing compliance by third parties to this License.

7. If, as a consequence of a court judgment or allegation of patent infringement or for any other reason (not limited to patent issues), conditions are imposed on you (whether by court order, agreement or otherwise) that contradict the conditions of this License, they do not excuse you from the conditions of this License. If you cannot distribute so as to satisfy simultaneously your obligations under this License and any other pertinent obligations, then as a consequence you may not distribute the Program at all. For example, if a patent license would not permit royalty-free redistribution of the Program by all those who receive copies directly or indirectly through you, then the only way you could satisfy both it and this License would be to refrain entirely from distribution of the Program.

If any portion of this section is held invalid or unenforceable under any particular circumstance, the balance of the section is intended to apply and the section as a whole is intended to apply in other circumstances.

It is not the purpose of this section to induce you to infringe any patents or other property right claims or to contest validity of any such claims; this section has the sole purpose of protecting the integrity of the free software distribution system, which is implemented by public license practices. Many people have made generous contributions to the wide range of software distributed through that system in reliance on consistent application of that system; it is up to the author/donor to decide if he or she is willing to distribute software through any other system and a licensee cannot impose that choice.

This section is intended to make thoroughly clear what is believed to be a consequence of the rest of this License.

8. If the distribution and/or use of the Program is restricted in certain countries either by patents or by copyrighted interfaces, the original copyright holder who places the Program under this License may add an explicit geographical distribution limitation excluding those countries, so that distribution is permitted only in or among countries not thus excluded. In such case, this License incorporates the limitation as if written in the body of this License.

9. The Free Software Foundation may publish revised and/or new versions of the General Public License from time to time. Such new versions will be similar in spirit to the present version, but may differ in detail to address new problems or concerns.

Each version is given a distinguishing version number. If the Program specifies a version number of this License which applies to it and “any later version”, you have the option of following the terms and

conditions either of that version or of any later version published by the Free Software Foundation. If the Program does not specify a version number of this License, you may choose any version ever published by the Free Software Foundation.

10. If you wish to incorporate parts of the Program into other free programs whose distribution conditions are different, write to the author to ask for permission. For software which is copyrighted by the Free Software Foundation, write to the Free Software Foundation; we sometimes make exceptions for this. Our decision will be guided by the two goals of preserving the free status of all derivatives of our free software and of promoting the sharing and reuse of software generally.

NO WARRANTY

11. BECAUSE THE PROGRAM IS LICENSED FREE OF CHARGE, THERE IS NO WARRANTY FOR THE PROGRAM, TO THE EXTENT PERMITTED BY APPLICABLE LAW. EXCEPT WHEN OTHERWISE STATED IN WRITING THE COPYRIGHT HOLDERS AND/OR OTHER PARTIES PROVIDE THE PROGRAM “AS IS” WITHOUT WARRANTY OF ANY KIND, EITHER EXPRESSED OR IMPLIED, INCLUDING, BUT NOT LIMITED TO, THE IMPLIED WARRANTIES OF MERCHANTABILITY AND FITNESS FOR A PARTICULAR PURPOSE. THE ENTIRE RISK AS TO THE QUALITY AND PERFORMANCE OF THE PROGRAM IS WITH YOU. SHOULD THE PROGRAM PROVE DEFECTIVE, YOU ASSUME THE COST OF ALL NECESSARY SERVICING, REPAIR OR CORRECTION.

12. IN NO EVENT UNLESS REQUIRED BY APPLICABLE LAW OR AGREED TO IN WRITING WILL ANY COPYRIGHT HOLDER, OR ANY OTHER PARTY WHO MAY MODIFY AND/OR REDISTRIBUTE THE PROGRAM AS PERMITTED ABOVE, BE LIABLE TO YOU FOR DAMAGES, INCLUDING ANY GENERAL, SPECIAL, INCIDENTAL OR CONSEQUENTIAL DAMAGES ARISING OUT OF THE USE OR INABILITY TO USE THE PROGRAM (INCLUDING BUT NOT LIMITED TO LOSS OF DATA OR DATA BEING RENDERED INACCURATE OR LOSSES SUSTAINED BY YOU OR THIRD PARTIES OR A FAILURE OF THE PROGRAM TO OPERATE WITH ANY OTHER PROGRAMS), EVEN IF SUCH HOLDER OR OTHER PARTY HAS BEEN ADVISED OF THE POSSIBILITY OF SUCH DAMAGES.

END OF TERMS AND CONDITIONS

How to Apply These Terms to Your New Programs

If you develop a new program, and you want it to be of the greatest possible use to the public, the best way to achieve this is to make it free software which everyone can redistribute and change under these terms.

To do so, attach the following notices to the program. It is safest to attach them to the start of each source file to most effectively convey the exclusion of warranty; and each file should have at least the "copyright" line and a pointer to where the full notice is found.

<one line to give the program's name and a brief idea of what it does.> Copyright (C) <year> <name of author>

This program is free software; you can redistribute it and/or modify it under the terms of the GNU General Public License as published by the Free Software Foundation; either version 2 of the License, or (at your option) any later version.

This program is distributed in the hope that it will be useful, but WITHOUT ANY WARRANTY; without even the implied warranty of MERCHANTABILITY or FITNESS FOR A PARTICULAR PURPOSE. See the GNU General Public License for more details.

You should have received a copy of the GNU General Public License along with this program; if not, write to the Free Software Foundation, Inc., 51 Franklin Street, Fifth Floor, Boston, MA 02110-1301 USA.

Also add information on how to contact you by electronic and paper mail.

If the program is interactive, make it output a short notice like this when it starts in an interactive mode:

Gnomovision version 69, Copyright (C) year name of author Gnomovision comes with ABSOLUTELY NO WARRANTY; for details type 'show w'. This is free software, and you are welcome to redistribute it under certain conditions; type 'show c' for details.

The hypothetical commands 'show w' and 'show c' should show the appropriate parts of the General Public License. Of course, the commands you use may be called something other than 'show w' and 'show c'; they could even be mouse-clicks or menu items--whatever suits your program.

You should also get your employer (if you work as a programmer) or your school, if any, to sign a "copyright disclaimer" for the program, if necessary. Here is a sample; alter the names:

Yoyodyne, Inc., hereby disclaims all copyright interest in the program `Gnomovision' (which makes passes at compilers) written by James Hacker.

<signature of Ty Coon>, 1 April 1989 Ty Coon, President of Vice

This General Public License does not permit incorporating your program into proprietary programs. If your program is a subroutine library, you may consider it more useful to permit linking proprietary applications with the library. If this is what you want to do, use the GNU Lesser General Public License instead of this License.

GNU LESSER GENERAL PUBLIC LICENSE

Version 2.1, February 1999

Copyright (C) 1991, 1999 Free Software Foundation, Inc. 51 Franklin Street, Fifth Floor, Boston, MA 02110-1301 USA Everyone is permitted to copy and distribute verbatim copies of this license document, but changing it is not allowed.

[This is the first released version of the Lesser GPL. It also counts as the successor of the GNU Library Public License, version 2, hence the version number 2.1.]

Preamble

The licenses for most software are designed to take away your freedom to share and change it. By contrast, the GNU General Public Licenses are intended to guarantee your freedom to share and change free software--to make sure the software is free for all its users.

This license, the Lesser General Public License, applies to some specially designated software packages--typically libraries--of the Free Software Foundation and other authors who decide to use it. You can use it too, but we suggest you first think carefully about whether this license or the ordinary General Public License is the better strategy to use in any particular case, based on the explanations below.

When we speak of free software, we are referring to freedom of use, not price. Our General Public Licenses are designed to make sure that you have the freedom to distribute copies of free software (and charge for this service if you wish); that you receive source code or can get it if you want it; that you can change the software and use pieces of it in new free programs; and that you are informed that you can do these things.

To protect your rights, we need to make restrictions that forbid distributors to deny you these rights or to ask you to surrender these rights. These restrictions translate to certain responsibilities for you if you distribute copies of the library or if you modify it.

For example, if you distribute copies of the library, whether gratis or for a fee, you must give the recipients all the rights that we gave you. You must make sure that they, too, receive or can get the source code. If you link other code with the library, you must provide complete object files to the recipients, so that they can relink them with the library after making changes to the library and recompiling it. And you must show them these terms so they know their rights.

We protect your rights with a two-step method: (1) we copyright the library, and (2) we offer you this license, which gives you legal permission to copy, distribute and/or modify the library.

To protect each distributor, we want to make it very clear that there is no warranty for the free library. Also, if the library is modified by someone else and passed on, the recipients should know that what they have is not the original version, so that the original author's reputation will not be affected by problems that might be introduced by others.

Finally, software patents pose a constant threat to the existence of any free program. We wish to make sure that a company cannot effectively restrict the users of a free program by obtaining a restrictive license from a patent holder. Therefore, we insist that any patent license obtained for a version of the library must be consistent with the full freedom of use specified in this license.

Most GNU software, including some libraries, is covered by the ordinary GNU General Public License. This license, the GNU Lesser General Public License, applies to certain designated libraries, and is quite different from the ordinary General Public License. We use this license for certain libraries in order to permit linking those libraries into non-free programs.

When a program is linked with a library, whether statically or using a shared library, the combination of the two is legally speaking a combined work, a derivative of the original library. The ordinary General

Public License therefore permits such linking only if the entire combination fits its criteria of freedom. The Lesser General Public License permits more lax criteria for linking other code with the library.

We call this license the “Lesser” General Public License because it does Less to protect the user's freedom than the ordinary General Public License. It also provides other free software developers Less of an advantage over competing non-free programs. These disadvantages are the reason we use the ordinary General Public License for many libraries. However, the Lesser license provides advantages in certain special circumstances.

For example, on rare occasions, there may be a special need to encourage the widest possible use of a certain library, so that it becomes a de-facto standard. To achieve this, non-free programs must be allowed to use the library. A more frequent case is that a free library does the same job as widely used non-free libraries. In this case, there is little to gain by limiting the free library to free software only, so we use the Lesser General Public License.

In other cases, permission to use a particular library in non-free programs enables a greater number of people to use a large body of free software. For example, permission to use the GNU C Library in non-free programs enables many more people to use the whole GNU operating system, as well as its variant, the GNU/Linux operating system.

Although the Lesser General Public License is Less protective of the users' freedom, it does ensure that the user of a program that is linked with the Library has the freedom and the wherewithal to run that program using a modified version of the Library.

The precise terms and conditions for copying, distribution and modification follow. Pay close attention to the difference between a “work based on the library” and a “work that uses the library”. The former contains code derived from the library, whereas the latter must be combined with the library in order to run.

GNU LESSER GENERAL PUBLIC LICENSE TERMS AND CONDITIONS FOR COPYING, DISTRIBUTION AND MODIFICATION

0. This License Agreement applies to any software library or other program which contains a notice placed by the copyright holder or other authorized party saying it may be distributed under the terms of this Lesser General Public License (also called "this License"). Each licensee is addressed as “you”.

A “library” means a collection of software functions and/or data prepared so as to be conveniently linked with application programs (which use some of those functions and data) to form executables.

The "Library", below, refers to any such software library or work which has been distributed under these terms. A "work based on the Library" means either the Library or any derivative work under copyright law: that is to say, a work containing the Library or a portion of it, either verbatim or with modifications and/or translated straightforwardly into another language. (Hereinafter, translation is included without limitation in the term "modification".)

“Source code” for a work means the preferred form of the work for making modifications to it. For a library, complete source code means all the source code for all modules it contains, plus any associated interfaz definition files, plus the scripts used to control compilation and installation of the library.

Activities other than copying, distribution and modification are not covered by this License; they are outside its scope. The act of running a program using the Library is not restricted, and output from such a program is covered only if its contents constitute a work based on the Library (independent of the use of the Library in a tool for writing it). Whether that is true depends on what the Library does and what the program that uses the Library does.

1. You may copy and distribute verbatim copies of the Library's complete source code as you receive it, in any medium, provided that you conspicuously and appropriately publish on each copy an appropriate copyright notice and disclaimer of warranty; keep intact all the notices that refer to this License and to the absence of any warranty; and distribute a copy of this License along with the Library.

You may charge a fee for the physical act of transferring a copy, and you may at your option offer warranty protection in exchange for a fee.

2. You may modify your copy or copies of the Library or any portion of it, thus forming a work based on the Library, and copy and distribute such modifications or work under the terms of Section 1 above, provided that you also meet all of these conditions:

a) The modified work must itself be a software library.

b) You must cause the files modified to carry prominent notices stating that you changed the files and the date of any change.

c) You must cause the whole of the work to be licensed at no charge to all third parties under the terms of this License.

d) If a facility in the modified Library refers to a function or a table of data to be supplied by an application program that uses the facility, other than as an argument passed when the facility is invoked, then you must make a good faith effort to ensure that, in the event an application does not supply such function or table, the facility still operates, and performs whatever part of its purpose remains meaningful.

(For example, a function in a library to compute square roots has a purpose that is entirely well-defined independent of the application. Therefore, Subsection 2d requires that any application-supplied function or table used by this function must be optional: if the application does not supply it, the square root function must still compute square roots.)

These requirements apply to the modified work as a whole. If identifiable sections of that work are not derived from the Library, and can be reasonably considered independent and separate works in themselves, then this License, and its terms, do not apply to those sections when you distribute them as separate works. But when you distribute the same sections as part of a whole which is a work based on the Library, the distribution of the whole must be on the terms of this License, whose permissions for other licensees extend to the entire whole, and thus to each and every part regardless of who wrote it.

Thus, it is not the intent of this section to claim rights or contest your rights to work written entirely by you; rather, the intent is to exercise the right to control the distribution of derivative or collective works based on the Library.

In addition, mere aggregation of another work not based on the Library with the Library (or with a work based on the Library) on a volume of a storage or distribution medium does not bring the other work under the scope of this License.

3. You may opt to apply the terms of the ordinary GNU General Public License instead of this License to a given copy of the Library. To do this, you must alter all the notices that refer to this License, so that they refer to the ordinary GNU General Public License, version 2, instead of to this License. (If a newer version than version 2 of the ordinary GNU General Public License has appeared, then you can specify that version instead if you wish.) Do not make any other change in these notices.

Once this change is made in a given copy, it is irreversible for that copy, so the ordinary GNU General Public License applies to all subsequent copies and derivative works made from that copy. This option is useful when you wish to copy part of the code of the Library into a program that is not a library.

4. You may copy and distribute the Library (or a portion or derivative of it, under Section 2) in object code or executable form under the terms of Sections 1 and 2 above provided that you accompany it with the complete corresponding machine-readable source code, which must be distributed under the terms of Sections 1 and 2 above on a medium customarily used for software interchange.

If distribution of object code is made by offering access to copy from a designated place, then offering equivalent access to copy the source code from the same place satisfies the requirement to distribute the source code, even though third parties are not compelled to copy the source along with the object code.

5. A program that contains no derivative of any portion of the Library, but is designed to work with the Library by being compiled or linked with it, is called a "work that uses the Library". Such a work, in isolation, is not a derivative work of the Library, and therefore falls outside the scope of this License.

However, linking a “work that uses the Library” with the Library creates an executable that is a derivative of the Library (because it contains portions of the Library), rather than a “work that uses the library”. The executable is therefore covered by this License. Section 6 states terms for distribution of such executables.

When a “work that uses the Library” uses material from a header file that is part of the Library, the object code for the work may be a derivative work of the Library even though the source code is not. Whether this is true is especially significant if the work can be linked without the Library, or if the work is itself a library. The threshold for this to be true is not precisely defined by law.

If such an object file uses only numerical parameters, data structure layouts and accessors, and small macros and small inline functions (ten lines or less in length), then the use of the object file is unrestricted, regardless of whether it is legally a derivative work. (Executables containing this object code plus portions of the Library will still fall under Section 6.)

Otherwise, if the work is a derivative of the Library, you may distribute the object code for the work under the terms of Section 6. Any executables containing that work also fall under Section 6, whether or not they are linked directly with the Library itself.

6. As an exception to the Sections above, you may also combine or link a "work that uses the Library" with the Library to produce a work containing portions of the Library, and distribute that work under terms of your choice, provided that the terms permit modification of the work for the customer's own use and reverse engineering for debugging such modifications.

You must give prominent notice with each copy of the work that the Library is used in it and that the Library and its use are covered by this License. You must supply a copy of this License. If the work during execution displays copyright notices, you must include the copyright notice for the Library among them, as well as a reference directing the user to the copy of this License. Also, you must do one of these things:

a) Accompany the work with the complete corresponding machine-readable source code for the Library including whatever changes were used in the work (which must be distributed under Sections 1 and 2 above); and, if the work is an executable linked with the Library, with the complete machine-readable “work that uses the Library”, as object code and/or source code, so that the user can modify the Library and then relink to produce a modified executable containing the modified Library. (It is understood that the user who changes the contents of definitions files in the Library will not necessarily be able to recompile the application to use the modified definitions.)

b) Use a suitable shared library mechanism for linking with the Library. A suitable mechanism is one that (1) uses at run time a copy of the library already present on the user's computer system, rather than copying library functions into the executable, and (2) will operate properly with a modified version of the library, if the user installs one, as long as the modified version is interface-compatible with the version that the work was made with.

c) Accompany the work with a written offer, valid for at least three years, to give the same user the materials specified in Subsection 6a, above, for a charge no more than the cost of performing this distribution.

d) If distribution of the work is made by offering access to copy from a designated place, offer equivalent access to copy the above specified materials from the same place.

e) Verify that the user has already received a copy of these materials or that you have already sent this user a copy.

For an executable, the required form of the “work that uses the Library” must include any data and utility programs needed for reproducing the executable from it. However, as a special exception, the materials to be distributed need not include anything that is normally distributed (in either source or binary form) with the major components (compiler, kernel, and so on) of the operating system on which the executable runs, unless that component itself accompanies the executable.

It may happen that this requirement contradicts the license restrictions of other proprietary libraries that do not normally accompany the operating system. Such a contradiction means you cannot use both them and the Library together in an executable that you distribute.

7. You may place library facilities that are a work based on the Library side-by-side in a single library together with other library facilities not covered by this License, and distribute such a combined library, provided that the separate distribution of the work based on the Library and of the other library facilities is otherwise permitted, and provided that you do these two things:

a) Accompany the combined library with a copy of the same work based on the Library, uncombined with any other library facilities. This must be distributed under the terms of the Sections above.

b) Give prominent notice with the combined library of the fact that part of it is a work based on the Library, and explaining where to find the accompanying uncombined form of the same work.

8. You may not copy, modify, sublicense, link with, or distribute the Library except as expressly provided under this License. Any attempt otherwise to copy, modify, sublicense, link with, or distribute the Library is void, and will automatically terminate your rights under this License. However, parties who have received copies, or rights, from you under this License will not have their licenses terminated so long as such parties remain in full compliance.

9. You are not required to accept this License, since you have not signed it. However, nothing else grants you permission to modify or distribute the Library or its derivative works. These actions are prohibited by law if you do not accept this License. Therefore, by modifying or distributing the Library (or any work based on the Library), you indicate your acceptance of this License to do so, and all its terms and conditions for copying, distributing or modifying the Library or works based on it.

10. Each time you redistribute the Library (or any work based on the Library), the recipient automatically receives a license from the original licensor to copy, distribute, link with or modify the Library subject to these terms and conditions. You may not impose any further restrictions on the recipients' exercise of the rights granted herein. You are not responsible for enforcing compliance by third parties with this License.

11. If, as a consequence of a court judgment or allegation of patent infringement or for any other reason (not limited to patent issues), conditions are imposed on you (whether by court order, agreement or otherwise) that contradict the conditions of this License, they do not excuse you from the conditions of this License. If you cannot distribute so as to satisfy simultaneously your obligations under this License and any other pertinent obligations, then as a consequence you may not distribute the Library at all. For example, if a patent license would not permit royalty-free redistribution of the Library by all those who receive copies directly or indirectly through you, then the only way you could satisfy both it and this License would be to refrain entirely from distribution of the Library.

If any portion of this section is held invalid or unenforceable under any particular circumstance, the balance of the section is intended to apply, and the section as a whole is intended to apply in other circumstances.

It is not the purpose of this section to induce you to infringe any patents or other property right claims or to contest validity of any such claims; this section has the sole purpose of protecting the integrity of the free software distribution system which is implemented by public license practices. Many people have made generous contributions to the wide range of software distributed through that system in reliance on consistent application of that system; it is up to the author/donor to decide if he or she is willing to distribute software through any other system and a licensee cannot impose that choice.

This section is intended to make thoroughly clear what is believed to be a consequence of the rest of this License.

12. If the distribution and/or use of the Library is restricted in certain countries either by patents or by copyrighted interfaces, the original copyright holder who places the Library under this License may add an explicit geographical distribution limitation excluding those countries, so that distribution is permitted only in or among countries not thus excluded. In such case, this License incorporates the limitation as if written in the body of this License.

13. The Free Software Foundation may publish revised and/or new versions of the Lesser General Public License from time to time. Such new versions will be similar in spirit to the present version, but may differ in detail to address new problems or concerns.

Each version is given a distinguishing version number. If the Library specifies a version number of this License which applies to it and “any later version”, you have the option of following the terms and conditions either of that version or of any later version published by the Free Software Foundation. If the Library does not specify a license version number, you may choose any version ever published by the Free Software Foundation.

14. If you wish to incorporate parts of the Library into other free programs whose distribution conditions are incompatible with these, write to the author to ask for permission. For software which is copyrighted by the Free Software Foundation, write to the Free Software Foundation; we sometimes make exceptions for this. Our decision will be guided by the two goals of preserving the free status of all derivatives of our free software and of promoting the sharing and reuse of software generally.

NO WARRANTY

15. BECAUSE THE LIBRARY IS LICENSED FREE OF CHARGE, THERE IS NO WARRANTY FOR THE LIBRARY, TO THE EXTENT PERMITTED BY APPLICABLE LAW. EXCEPT WHEN OTHERWISE STATED IN WRITING THE COPYRIGHT HOLDERS AND/OR OTHER PARTIES PROVIDE THE LIBRARY "AS IS" WITHOUT WARRANTY OF ANY KIND, EITHER EXPRESSED OR IMPLIED, INCLUDING, BUT NOT LIMITED TO, THE IMPLIED WARRANTIES OF MERCHANTABILITY AND FITNESS FOR A PARTICULAR PURPOSE. THE ENTIRE RISK AS TO THE QUALITY AND PERFORMANCE OF THE LIBRARY IS WITH YOU. SHOULD THE LIBRARY PROVE DEFECTIVE, YOU ASSUME THE COST OF ALL NECESSARY SERVICING, REPAIR OR CORRECTION.

16. IN NO EVENT UNLESS REQUIRED BY APPLICABLE LAW OR AGREED TO IN WRITING WILL ANY COPYRIGHT HOLDER, OR ANY OTHER PARTY WHO MAY MODIFY AND/OR REDISTRIBUTE

THE LIBRARY AS PERMITTED ABOVE, BE LIABLE TO YOU FOR DAMAGES, INCLUDING ANY GENERAL, SPECIAL, INCIDENTAL OR CONSEQUENTIAL DAMAGES ARISING OUT OF THE USE OR INABILITY TO USE THE LIBRARY (INCLUDING BUT NOT LIMITED TO LOSS OF DATA OR DATA BEING RENDERED INACCURATE OR LOSSES SUSTAINED BY YOU OR THIRD PARTIES OR A FAILURE OF THE LIBRARY TO OPERATE WITH ANY OTHER SOFTWARE), EVEN IF SUCH HOLDER OR OTHER PARTY HAS BEEN ADVISED OF THE POSSIBILITY OF SUCH DAMAGES.

END OF TERMS AND CONDITIONS

How to Apply These Terms to Your New Libraries

If you develop a new library, and you want it to be of the greatest possible use to the public, we recommend making it free software that everyone can redistribute and change. You can do so by permitting redistribution under these terms (or, alternatively, under the terms of the ordinary General Public License).

To apply these terms, attach the following notices to the library. It is safest to attach them to the start of each source file to most effectively convey the exclusion of warranty; and each file should have at least the "copyright" line and a pointer to where the full notice is found.

<one line to give the library's name and a brief idea of what it does.> Copyright (C) <year> <name of author>

This library is free software; you can redistribute it and/or modify it under the terms of the GNU Lesser General Public License as published by the Free Software Foundation; either version 2.1 of the License, or (at your option) any later version.

This library is distributed in the hope that it will be useful, but WITHOUT ANY WARRANTY; without even the implied warranty of MERCHANTABILITY or FITNESS FOR A PARTICULAR PURPOSE. See the GNU Lesser General Public License for more details.

You should have received a copy of the GNU Lesser General Public License along with this library; if not, write to the Free Software Foundation, Inc., 51 Franklin Street, Fifth Floor, Boston, MA 02110-1301 USA

Also add information on how to contact you by electronic and paper mail.

You should also get your employer (if you work as a programmer) or your school, if any, to sign a “copyright disclaimer” for the library, if necessary. Here is a sample; alter the names:

Yoyodyne, Inc., hereby disclaims all copyright interest in the library `Frob' (a library for tweaking knobs) written by James Random Hacker.

<signature of Ty Coon>, 1 April 1990 Ty Coon, President of Vice

That's all there is to it!

Apache License

Version 2.0, January 2004

http://www.apache.org/licenses/

TERMS AND CONDITIONS FOR USE, REPRODUCTION, AND DISTRIBUTION

1. Definitions.

"License" shall mean the terms and conditions for use, reproduction, and distribution as defined by Sections 1 through 9 of this document.

"Licensor" shall mean the copyright owner or entity authorized by the copyright owner that is granting the License.

"Legal Entity" shall mean the union of the acting entity and all other entities that control, are controlled by, or are under common control with that entity. For the purposes of this definition, "control" means (i) the power, direct or indirect, to cause the direction or management of such entity, whether by contract or otherwise, or (ii) ownership of fifty percent (50%) or more of the outstanding shares, or (iii) beneficial ownership of such entity.

"You" (or "Your") shall mean an individual or Legal Entity exercising permissions granted by this License.

"Source" form shall mean the preferred form for making modifications, including but not limited to software source code, documentation source, and configuration files.

"Object" form shall mean any form resulting from mechanical transformation or translation of a Source form, including but not limited to compiled object code, generated documentation, and conversions to other media types.

"Work" shall mean the work of authorship, whether in Source or Object form, made available under the License, as indicated by a copyright notice that is included in or attached to the work (an example is provided in the Appendix below).

"Derivative Works" shall mean any work, whether in Source or Object form, that is based on (or derived from) the Work and for which the editorial revisions, annotations, elaborations, or other modifications represent, as a whole, an original work of authorship. For the purposes of this License, Derivative Works shall not include works that remain separable from, or merely link (or bind by name) to the interfaces of, the Work and Derivative Works thereof.

"Contribution" shall mean any work of authorship, including the original version of the Work and any modifications or additions to that Work or Derivative Works thereof, that is intentionally submitted to Licensor for inclusion in the Work by the copyright owner or by an individual or Legal Entity authorized to submit on behalf of the copyright owner. For the purposes of this definition, "submitted" means any form of electronic, verbal, or written communication sent to the Licensor or its representatives, including but not limited to communication on electronic mailing lists, source code control systems, and issue tracking systems that are managed by, or on behalf of, the Licensor for the purpose of discussing and improving

the Work, but excluding communication that is conspicuously marked or otherwise designated in writing by the copyright owner as "Not a Contribution."

"Contributor" shall mean Licensor and any individual or Legal Entity on behalf of whom a Contribution has been received by Licensor and subsequently incorporated within the Work.

2. Grant of Copyright License. Subject to the terms and conditions of this License, each Contributor hereby grants to You a perpetual, worldwide, non-exclusive, no-charge, royalty-free, irrevocable copyright license to reproduce, prepare Derivative Works of, publicly display, publicly perform, sublicense, and distribute the Work and such Derivative Works in Source or Object form.

3. Grant of Patent License. Subject to the terms and conditions of this License, each Contributor hereby grants to You a perpetual, worldwide, non-exclusive, no-charge, royalty-free, irrevocable (except as stated in this section) patent license to make, have made, use, offer to sell, sell, import, and otherwise transfer the Work, where such license applies only to those patent claims licensable by such Contributor that are necessarily infringed by their Contribution(s) alone or by combination of their Contribution(s) with the Work to which such Contribution(s) was submitted. If You institute patent litigation against any entity (including a cross-claim or counterclaim in a lawsuit) alleging that the Work or a Contribution incorporated within the Work constitutes direct or contributory patent infringement, then any patent licenses granted to You under this License for that Work shall terminate as of the date such litigation is filed.

4. Redistribution. You may reproduce and distribute copies of the Work or Derivative Works thereof in any medium, with or without modifications, and in Source or Object form, provided that You meet the following conditions:

(a) You must give any other recipients of the Work or Derivative Works a copy of this License; and

(b) You must cause any modified files to carry prominent notices stating that You changed the files; and

(c) You must retain, in the Source form of any Derivative Works that You distribute, all copyright, patent, trademark, and attribution notices from the Source form of the Work, excluding those notices that do not pertain to any part of the Derivative Works; and

(d) If the Work includes a "NOTICE" text file as part of its distribution, then any Derivative Works that You distribute must include a readable copy of the attribution notices contained within such NOTICE file, excluding those notices that do not pertain to any part of the Derivative Works, in at least one of the following places: within a NOTICE text file distributed as part of the Derivative Works; within the Source form or documentation, if provided along with the Derivative Works; or, within a display generated by the Derivative Works, if and wherever such third-party notices normally appear. The contents of the NOTICE file are for informational purposes only and do not modify the License. You may add Your own attribution notices within Derivative Works that You distribute, alongside or as an addendum to the NOTICE text from the Work, provided that such additional attribution notices cannot be construed as modifying the License.

You may add Your own copyright statement to Your modifications and may provide additional or different license terms and conditions for use, reproduction, or distribution of Your modifications, or for any such Derivative Works as a whole, provided Your use, reproduction, and distribution of the Work otherwise complies with the conditions stated in this License.

5. Submission of Contributions. Unless You explicitly state otherwise, any Contribution intentionally submitted for inclusion in the Work by You to the Licensor shall be under the terms and conditions of this License, without any additional terms or conditions. Notwithstanding the above, nothing herein shall supersede or modify the terms of any separate license agreement you may have executed with Licensor regarding such Contributions.

6. Trademarks. This License does not grant permission to use the trade names, trademarks, service marks, or product names of the Licensor, except as required for reasonable and customary use in describing the origin of the Work and reproducing the content of the NOTICE file.

7. Disclaimer of Warranty. Unless required by applicable law or agreed to in writing, Licensor provides the Work (and each Contributor provides its Contributions) on an "AS IS" BASIS, WITHOUT WARRANTIES OR CONDITIONS OF ANY KIND, either express or implied, including, without limitation, any warranties or conditions of TITLE, NON-INFRINGEMENT, MERCHANTABILITY, or FITNESS FOR A PARTICULAR PURPOSE. You are solely responsible for determining the appropriateness of using or redistributing the Work and assume any risks associated with Your exercise of permissions under this License.

8. Limitation of Liability. In no event and under no legal theory, whether in tort (including negligence), contract, or otherwise, unless required by applicable law (such as deliberate and grossly negligent acts) or agreed to in writing, shall any Contributor be liable to You for damages, including any direct, indirect, special, incidental, or consequential damages of any character arising as a result of this License or out of the use or inability to use the Work (including but not limited to damages for loss of goodwill, work stoppage, computer failure or malfunction, or any and all other commercial damages or losses), even if such Contributor has been advised of the possibility of such damages.

9. Accepting Warranty or Additional Liability. While redistributing the Work or Derivative Works thereof, You may choose to offer, and charge a fee for, acceptance of support, warranty, indemnity, or other liability obligations and/or rights consistent with this License. However, in accepting such obligations, You may act only on Your own behalf and on Your sole responsibility, not on behalf of any other Contributor, and only if You agree to indemnify, defend, and hold each Contributor harmless for any liability incurred by, or claims asserted against, such Contributor by reason of your accepting any such warranty or additional liability.

END OF TERMS AND CONDITIONS

APPENDIX: How to apply the Apache License to your work.

To apply the Apache License to your work, attach the following boilerplate notice, with the fields enclosed by brackets "[]" replaced with your own identifying information. (Don't include the brackets!)

The text should be enclosed in the appropriate comment syntax for the file format. We also recommend that a file or class name and description of purpose be included on the same "printed page" as the copyright notice for easier identification within third-party archives.

Copyright [yyyy] [name of copyright owner]

Licensed under the Apache License, Version 2.0 (the "License"); you may not use this file except in compliance with the License. You may obtain a copy of the License at

http://www.apache.org/licenses/LICENSE-2.0

Unless required by applicable law or agreed to in writing, software distributed under the License is distributed on an "AS IS" BASIS, WITHOUT WARRANTIES OR CONDITIONS OF ANY KIND, either express or implied. See the License for the specific language governing permissions and limitations under the License.

Copyright (c) 2003-2004, Apple Computer, Inc. All rights reserved.

Redistribution and use in source and binary forms, with or without modification, are permitted provided that the following conditions are met:

1. Redistributions of source code must retain the above copyright notice, this list of conditions and the following disclaimer.

2. Redistributions in binary form must reproduce the above copyright notice, this list of conditions and the following disclaimer in the documentation and/or other materials provided with the distribution.

3. Neither the name of Apple Computer, Inc. ("Apple") nor the names of its contributors may be used to endorse or promote products derived from this software without specific prior written permission.

THIS SOFTWARE IS PROVIDED BY APPLE AND ITS CONTRIBUTORS "AS IS" AND ANY EXPRESS OR IMPLIED WARRANTIES, INCLUDING, BUT NOT LIMITED TO, THE IMPLIED WARRANTIES OF MERCHANTABILITY AND FITNESS FOR A PARTICULAR PURPOSE ARE DISCLAIMED. IN NO EVENT SHALL APPLE OR ITS CONTRIBUTORS BE LIABLE FOR ANY DIRECT, INDIRECT, INCIDENTAL, SPECIAL, EXEMPLARY, OR CONSEQUENTIAL DAMAGES (INCLUDING, BUT NOT LIMITED TO, PROCUREMENT OF SUBSTITUTE GOODS OR SERVICES; LOSS OF USE, DATA, OR PROFITS; OR BUSINESS INTERRUPTION) HOWEVER CAUSED AND ON ANY THEORY OF LIABILITY, WHETHER IN CONTRACT, STRICT LIABILITY, OR TORT (INCLUDING NEGLIGENCE OR OTHERWISE) ARISING IN ANY WAY OUT OF THE USE OF THIS SOFTWARE, EVEN IF ADVISED OF THE POSSIBILITY OF SUCH DAMAGE.

---- Part 1: CMU/UCD copyright notice: (BSD like) -----

Copyright 1989, 1991, 1992 by Carnegie Mellon University

Derivative Work - 1996, 1998-2000

Copyright 1996, 1998-2000 The Regents of the University of California

All Rights Reserved

Permission to use, copy, modify and distribute this software and its documentation for any purpose and without fee is hereby granted, provided that the above copyright notice appears in all copies and that both that copyright notice and this permission notice appear in supporting documentation, and that the name of CMU and The Regents of the University of California not be used in advertising or publicity pertaining to distribution of the software without specific written permission.

CMU AND THE REGENTS OF THE UNIVERSITY OF CALIFORNIA DISCLAIM ALL WARRANTIES WITH REGARD TO THIS SOFTWARE, INCLUDING ALL IMPLIED WARRANTIES OF MERCHANTABILITY AND FITNESS. IN NO EVENT SHALL CMU OR THE REGENTS OF THE UNIVERSITY OF CALIFORNIA BE LIABLE FOR ANY SPECIAL, INDIRECT OR CONSEQUENTIAL DAMAGES OR ANY DAMAGES WHATSOEVER RESULTING FROM THE LOSS OF USE, DATA OR PROFITS, WHETHER IN AN ACTION OF CONTRACT, NEGLIGENCE OR OTHER TORTIOUS ACTION, ARISING OUT OF OR IN CONNECTION WITH THE USE OR PERFORMANCE OF THIS SOFTWARE.

---- Part 2: Networks Associates Technology, Inc copyright notice (BSD) -----

Copyright (c) 2001-2003, Networks Associates Technology, Inc All rights reserved.

Redistribution and use in source and binary forms, with or without modification, are permitted provided that the following conditions are met:

* Redistributions of source code must retain the above copyright notice, this list of conditions and the following disclaimer.

* Redistributions in binary form must reproduce the above copyright notice, this list of conditions and the following disclaimer in the documentation and/or other materials provided with the distribution.

* Neither the name of the Networks Associates Technology, Inc nor the names of its contributors may be used to endorse or promote products derived from this software without specific prior written permission.

THIS SOFTWARE IS PROVIDED BY THE COPYRIGHT HOLDERS AND CONTRIBUTORS "AS IS" AND ANY EXPRESS OR IMPLIED WARRANTIES, INCLUDING, BUT NOT LIMITED TO, THE IMPLIED WARRANTIES OF MERCHANTABILITY AND FITNESS FOR A PARTICULAR PURPOSE ARE DISCLAIMED. IN NO EVENT SHALL THE COPYRIGHT HOLDERS OR CONTRIBUTORS BE LIABLE FOR ANY DIRECT, INDIRECT, INCIDENTAL, SPECIAL, EXEMPLARY, OR CONSEQUENTIAL DAMAGES (INCLUDING, BUT NOT LIMITED TO, PROCUREMENT OF SUBSTITUTE GOODS OR SERVICES; LOSS OF USE, DATA, OR PROFITS; OR BUSINESS INTERRUPTION) HOWEVER CAUSED AND ON ANY THEORY OF LIABILITY, WHETHER IN CONTRACT, STRICT LIABILITY, OR TORT (INCLUDING NEGLIGENCE OR OTHERWISE) ARISING IN ANY WAY OUT OF THE USE OF THIS SOFTWARE, EVEN IF ADVISED OF THE POSSIBILITY OF SUCH DAMAGE.

---- Part 3: Cambridge Broadband Ltd. copyright notice (BSD) -----

Portions of this code are copyright (c) 2001-2003, Cambridge Broadband Ltd. All rights reserved.

Redistribution and use in source and binary forms, with or without modification, are permitted provided that the following conditions are met:

* Redistributions of source code must retain the above copyright notice, this list of conditions and the following disclaimer.

* Redistributions in binary form must reproduce the above copyright notice, this list of conditions and the following disclaimer in the documentation and/or other materials provided with the distribution.

* The name of Cambridge Broadband Ltd. may not be used to endorse or promote products derived from this software without specific prior written permission.

THIS SOFTWARE IS PROVIDED BY THE COPYRIGHT HOLDER "AS IS" AND ANY EXPRESS OR IMPLIED WARRANTIES, INCLUDING, BUT NOT LIMITED TO, THE IMPLIED WARRANTIES OF MERCHANTABILITY AND FITNESS FOR A PARTICULAR PURPOSE ARE DISCLAIMED. IN NO EVENT SHALL THE COPYRIGHT HOLDER BE LIABLE FOR ANY DIRECT, INDIRECT, INCIDENTAL, SPECIAL, EXEMPLARY, OR CONSEQUENTIAL DAMAGES (INCLUDING, BUT NOT LIMITED TO, PROCUREMENT OF SUBSTITUTE GOODS OR SERVICES; LOSS OF USE, DATA, OR PROFITS; OR BUSINESS INTERRUPTION) HOWEVER CAUSED AND ON ANY THEORY OF LIABILITY, WHETHER IN CONTRACT, STRICT LIABILITY, OR TORT (INCLUDING NEGLIGENCE OR OTHERWISE) ARISING IN ANY WAY OUT OF THE USE OF THIS SOFTWARE, EVEN IF ADVISED OF THE POSSIBILITY OF SUCH DAMAGE.

---- Part 4: Sun Microsystems, Inc. copyright notice (BSD) -----

Copyright © 2003 Sun Microsystems, Inc., 4150 Network Circle, Santa Clara, California 95054, U.S.A. All rights reserved.

Use is subject to license terms below.

This distribution may include materials developed by third parties.

Sun, Sun Microsystems, the Sun logo and Solaris are trademarks or registered trademarks of Sun Microsystems, Inc. in the U.S. and other countries.

Redistribution and use in source and binary forms, with or without modification, are permitted provided that the following conditions are met:

* Redistributions of source code must retain the above copyright notice, this list of conditions and the following disclaimer.

* Redistributions in binary form must reproduce the above copyright notice, this list of conditions and the following disclaimer in the documentation and/or other materials provided with the distribution.

* Neither the name of the Sun Microsystems, Inc. nor the names of its contributors may be used to endorse or promote products derived from this software without specific prior written permission.

THIS SOFTWARE IS PROVIDED BY THE COPYRIGHT HOLDERS AND CONTRIBUTORS "AS IS" AND ANY EXPRESS OR IMPLIED WARRANTIES, INCLUDING, BUT NOT LIMITED TO, THE IMPLIED WARRANTIES OF MERCHANTABILITY AND FITNESS FOR A PARTICULAR PURPOSE ARE DISCLAIMED. IN NO EVENT SHALL THE COPYRIGHT HOLDERS OR CONTRIBUTORS BE LIABLE FOR ANY DIRECT, INDIRECT, INCIDENTAL, SPECIAL, EXEMPLARY, OR CONSEQUENTIAL DAMAGES (INCLUDING, BUT NOT LIMITED TO, PROCUREMENT OF SUBSTITUTE GOODS OR SERVICES; LOSS OF USE, DATA, OR PROFITS; OR BUSINESS INTERRUPTION) HOWEVER CAUSED AND ON ANY THEORY OF LIABILITY, WHETHER IN CONTRACT, STRICT LIABILITY, OR TORT (INCLUDING NEGLIGENCE OR OTHERWISE) ARISING IN ANY WAY OUT OF THE USE OF THIS SOFTWARE, EVEN IF ADVISED OF THE POSSIBILITY OF SUCH DAMAGE.

---- Part 5: Sparta, Inc copyright notice (BSD) -----

Copyright (c) 2003-2004, Sparta, Inc All rights reserved.

Redistribution and use in source and binary forms, with or without modification, are permitted provided that the following conditions are met:

* Redistributions of source code must retain the above copyright notice, this list of conditions and the following disclaimer.

* Redistributions in binary form must reproduce the above copyright notice, this list of conditions and the following disclaimer in the documentation and/or other materials provided with the distribution.

* Neither the name of Sparta, Inc nor the names of its contributors may be used to endorse or promote products derived from this software without specific prior written permission.

THIS SOFTWARE IS PROVIDED BY THE COPYRIGHT HOLDERS AND CONTRIBUTORS "AS IS" AND ANY EXPRESS OR IMPLIED WARRANTIES, INCLUDING, BUT NOT LIMITED TO, THE IMPLIED WARRANTIES OF MERCHANTABILITY AND FITNESS FOR A PARTICULAR PURPOSE ARE DISCLAIMED. IN NO EVENT SHALL THE COPYRIGHT HOLDERS OR CONTRIBUTORS BE LIABLE FOR ANY DIRECT, INDIRECT, INCIDENTAL, SPECIAL, EXEMPLARY, OR CONSEQUENTIAL DAMAGES (INCLUDING, BUT NOT LIMITED TO, PROCUREMENT OF SUBSTITUTE GOODS OR SERVICES; LOSS OF USE, DATA, OR PROFITS; OR BUSINESS INTERRUPTION) HOWEVER CAUSED AND ON ANY THEORY OF LIABILITY, WHETHER IN CONTRACT, STRICT LIABILITY, OR TORT (INCLUDING NEGLIGENCE OR OTHERWISE) ARISING IN ANY WAY OUT OF THE USE OF THIS SOFTWARE, EVEN IF ADVISED OF THE POSSIBILITY OF SUCH DAMAGE.

LICENSE ISSUES

==========

The OpenSSL toolkit stays under a dual license, i.e. both the conditions of the OpenSSL License and the original SSLeay license apply to the toolkit. See below for the actual license texts. Actually both licenses are BSD-style Open Source licenses. In case of any license issues related to OpenSSL please contact openssl-core@openssl.org.

OpenSSL License

Copyright (c) 1998-2011 The OpenSSL Project. All rights reserved.

Redistribution and use in source and binary forms, with or without modification, are permitted provided that the following conditions are met:

1. Redistributions of source code must retain the above copyright notice, this list of conditions and the following disclaimer.

2. Redistributions in binary form must reproduce the above copyright notice, this list of conditions and the following disclaimer in the documentation and/or other materials provided with the distribution.

3. All advertising materials mentioning features or use of this software must display the following acknowledgment: "This product includes software developed by the OpenSSL Project for use in the OpenSSL Toolkit. (http://www.openssl.org/)"

4. The names "OpenSSL Toolkit" and "OpenSSL Project" must not be used to endorse or promote products derived from this software without prior written permission. For written permission, please contact openssl-core@openssl.org.

5. Products derived from this software may not be called "OpenSSL" nor may "OpenSSL" appear in their names without prior written permission of the OpenSSL Project.

6. Redistributions of any form whatsoever must retain the following acknowledgment: "This product includes software developed by the OpenSSL Project for use in the OpenSSL Toolkit (http://www.openssl.org/)"

THIS SOFTWARE IS PROVIDED BY THE OpenSSL PROJECT "AS IS" AND ANY EXPRESSED OR IMPLIED WARRANTIES, INCLUDING, BUT NOT LIMITED TO, THE IMPLIED WARRANTIES OF MERCHANTABILITY AND FITNESS FOR A PARTICULAR PURPOSE ARE DISCLAIMED. IN NO EVENT SHALL THE OpenSSL PROJECT OR ITS CONTRIBUTORS BE LIABLE FOR ANY DIRECT, INDIRECT, INCIDENTAL, SPECIAL, EXEMPLARY, OR CONSEQUENTIAL DAMAGES (INCLUDING, BUT NOT LIMITED TO, PROCUREMENT OF SUBSTITUTE GOODS OR SERVICES; LOSS OF USE, DATA, OR PROFITS; OR BUSINESS INTERRUPTION) HOWEVER CAUSED AND ON ANY THEORY OF LIABILITY, WHETHER IN CONTRACT, STRICT LIABILITY, OR TORT (INCLUDING NEGLIGENCE OR OTHERWISE) ARISING IN ANY WAY OUT OF THE USE OF THIS SOFTWARE, EVEN IF ADVISED OF THE POSSIBILITY OF SUCH DAMAGE.

==========

This product includes cryptographic software written by Eric Young (eay@cryptsoft.com). This product includes software written by Tim Hudson (tjh@cryptsoft.com).

Original SSLeay License

Copyright (C) 1995-1998 Eric Young (eay@cryptsoft.com) All rights reserved.

This package is an SSL implementation written by Eric Young (eay@cryptsoft.com). The implementation was written so as to conform with Netscapes SSL.

This library is free for commercial and non-commercial use as long as the following conditions are aheared to. The following conditions apply to all code found in this distribution, be it the RC4, RSA, lhash, DES, etc., code; not just the SSL code. The SSL documentation included with this distribution is covered by the same copyright terms except that the holder is Tim Hudson (tjh@cryptsoft.com).

Copyright remains Eric Young's, and as such any Copyright notices in the code are not to be removed. If this package is used in a product, Eric Young should be given attribution as the author of the parts of the library used. This can be in the form of a textual message at program startup or in documentation (online or textual) provided with the package.

Redistribution and use in source and binary forms, with or without modification, are permitted provided that the following conditions are met:

1. Redistributions of source code must retain the copyright notice, this list of conditions and the following disclaimer.

2. Redistributions in binary form must reproduce the above copyright notice, this list of conditions and the following disclaimer in the documentation and/or other materials provided with the distribution.

3. All advertising materials mentioning features or use of this software must display the following acknowledgement: "This product includes cryptographic software written by Eric Young (eay@cryptsoft.com)" The word 'cryptographic' can be left out if the rouines from the library being used are not cryptographic related :-).

4. If you include any Windows specific code (or a derivative thereof) from the apps directory (application code) you must include an acknowledgement: "This product includes software written by Tim Hudson (tjh@cryptsoft.com)"

THIS SOFTWARE IS PROVIDED BY ERIC YOUNG "AS IS" AND ANY EXPRESS OR IMPLIED WARRANTIES, INCLUDING, BUT NOT LIMITED TO, THE IMPLIED WARRANTIES OF MERCHANTABILITY AND FITNESS FOR A PARTICULAR PURPOSE ARE DISCLAIMED. IN NO EVENT SHALL THE AUTHOR OR CONTRIBUTORS BE LIABLE FOR ANY DIRECT, INDIRECT, INCIDENTAL, SPECIAL, EXEMPLARY, OR CONSEQUENTIAL DAMAGES (INCLUDING, BUT NOT LIMITED TO, PROCUREMENT OF SUBSTITUTE GOODS OR SERVICES; LOSS OF USE, DATA, OR PROFITS; OR BUSINESS INTERRUPTION) HOWEVER CAUSED AND ON ANY THEORY OF LIABILITY, WHETHER IN CONTRACT, STRICT LIABILITY, OR TORT (INCLUDING NEGLIGENCE OR OTHERWISE) ARISING IN ANY WAY OUT OF THE USE OF THIS SOFTWARE, EVEN IF ADVISED OF THE POSSIBILITY OF SUCH DAMAGE.

The licence and distribution terms for any publically available version or derivative of this code cannot be changed. i.e. this code cannot simply be copied and put under another distribution licence [including the GNU Public Licence.]

Copyright 2002 Sun Microsystems, Inc. ALL RIGHTS RESERVED. ECC cipher suite support in OpenSSL originally developed by SUN MICROSYSTEMS, INC., and contributed to the OpenSSL project.

Copyright 2005 Nokia. All rights reserved.

The portions of the attached software ("Contribution") is developed by Nokia Corporation and is licensed pursuant to the OpenSSL open source license.

The Contribution, originally written by Mika Kousa and Pasi Eronen of Nokia Corporation, consists of the "PSK" (Pre-Shared Key) ciphersuites support (see RFC 4279) to OpenSSL.

No patent licenses or other rights except those expressly stated in the OpenSSL open source license shall be deemed granted or received expressly, by implication, estoppel, or otherwise.

No assurances are provided by Nokia that the Contribution does not infringe the patent or other intellectual property rights of any third party or that the license provides you with all the necessary rights to make use of the Contribution.

THE SOFTWARE IS PROVIDED "AS IS" WITHOUT WARRANTY OF ANY KIND. IN ADDITION TO THE DISCLAIMERS INCLUDED IN THE LICENSE, NOKIA SPECIFICALLY DISCLAIMS ANY LIABILITY FOR CLAIMS BROUGHT BY YOU OR ANY OTHER ENTITY BASED ON INFRINGEMENT OF INTELLECTUAL PROPERTY RIGHTS OR OTHERWISE.

Portions of the attached software ("Contribution") are developed by SUN MICROSYSTEMS, INC., and are contributed to the OpenSSL project.

Copyright (c) 2004, Richard Levitte <richard@levitte.org> All rights reserved.

Redistribution and use in source and binary forms, with or without modification, are permitted provided that the following conditions are met:

1. Redistributions of source code must retain the above copyright notice, this list of conditions and the following disclaimer.

2. Redistributions in binary form must reproduce the above copyright notice, this list of conditions and the following disclaimer in the documentation and/or other materials provided with the distribution.

THIS SOFTWARE IS PROVIDED BY THE REGENTS AND CONTRIBUTORS "AS IS" AND ANY EXPRESS OR IMPLIED WARRANTIES, INCLUDING, BUT NOT LIMITED TO, THE IMPLIED WARRANTIES OF MERCHANTABILITY AND FITNESS FOR A PARTICULAR PURPOSE ARE DISCLAIMED. IN NO EVENT SHALL THE REGENTS OR CONTRIBUTORS BE LIABLE FOR ANY DIRECT, INDIRECT, INCIDENTAL, SPECIAL, EXEMPLARY, OR CONSEQUENTIAL DAMAGES (INCLUDING, BUT NOT LIMITED TO, PROCUREMENT OF SUBSTITUTE GOODS OR SERVICES;

LOSS OF USE, DATA, OR PROFITS; OR BUSINESS INTERRUPTION) HOWEVER CAUSED AND ON ANY THEORY OF LIABILITY, WHETHER IN CONTRACT, STRICT LIABILITY, OR TORT (INCLUDING NEGLIGENCE OR OTHERWISE) ARISING IN ANY WAY OUT OF THE USE OF THIS SOFTWARE, EVEN IF ADVISED OF THE POSSIBILITY OF SUCH DAMAGE.

Sun RPC is a product of Sun Microsystems, Inc. and is provided for unrestricted use provided that this legend is included on all tape media and as a part of the software program in whole or part. Users may copy or modify Sun RPC without charge, but are not authorized to license or distribute it to anyone else except as part of a product or program developed by the user.

SUN RPC IS PROVIDED AS IS WITH NO WARRANTIES OF ANY KIND INCLUDING THE WARRANTIES OF DESIGN, MERCHANTIBILITY AND FITNESS FOR A PARTICULAR PURPOSE, OR ARISING FROM A COURSE OF DEALING, USAGE OR TRADE PRACTICE.

Sun RPC is provided with no support and without any obligation on the part of Sun Microsystems, Inc. to assist in its use, correction, modification or enhancement.

SUN MICROSYSTEMS, INC. SHALL HAVE NO LIABILITY WITH RESPECT TO THE INFRINGEMENT OF COPYRIGHTS, TRADE SECRETS OR ANY PATENTS BY SUN RPC OR ANY PART THEREOF.

In no event will Sun Microsystems, Inc. be liable for any lost revenue or profits or other special, indirect and consequential damages, even if Sun has been advised of the possibility of such damages.

Sun Microsystems, Inc. 2550 Garcia Avenue Mountain View, California 94043

Generic DES driver interface

Keep this file hardware independent!

Copyright (c) 1986 by Sun Microsystems, Inc.

Copyright 2002 Sun Microsystems, Inc. ALL RIGHTS RESERVED.

The Elliptic Curve Public-Key Crypto Library (ECC Code) included herein is developed by SUN MICROSYSTEMS, INC., and is contributed to the OpenSSL project.

The ECC Code is licensed pursuant to the OpenSSL open source license provided below.

In addition, Sun covenants to all licensees who provide a reciprocal covenant with respect to their own patents if any, not to sue under current and future patent claims necessarily infringed by the making, using, practicing, selling, offering for sale and/or otherwise disposing of the ECC Code as delivered hereunder (or portions thereof), provided that such covenant shall not apply:

1) for code that a licensee deletes from the ECC Code;

2) separates from the ECC Code; or

3) for infringements caused by:

i) the modification of the ECC Code or

ii) the combination of the ECC Code with other software or devices where such combination causes the infringement.

The software is originally written by Sheueling Chang Shantz and Douglas Stebila of Sun Microsystems Laboratories.

NOTE: This file is licensed pursuant to the OpenSSL license below and may be modified; but after modifications, the above covenant may no longer apply! In such cases, the corresponding paragraph ["In addition, Sun covenants ... causes the infringement."] and this note can be edited out; but please keep the Sun copyright notice and attribution.

Copyright Patrick Powell 1995

This code is based on code written by Patrick Powell <papowell@astart.com> It may be used for any purpose as long as this notice remains intact on all source code distributions.

This code contains numerious changes and enhancements which were made by lots of contributors over the last years to Patrick Powell's original code:

o Patrick Powell <papowell@astart.com> (1995)

o Brandon Long <blong@fiction.net> (1996, for Mutt)

o Thomas Roessler <roessler@guug.de> (1998, for Mutt)

o Michael Elkins <me@cs.hmc.edu> (1998, for Mutt)

o Andrew Tridgell <tridge@samba.org> (1998, for Samba)

o Luke Mewburn <lukem@netbsd.org> (1999, for LukemFTP)

o Ralf S. Engelschall <rse@engelschall.com> (1999, for Pth)

o ... (for OpenSSL)

Copyright (c) 2010-2010 Intel Corp.

Author: Vinodh.Gopal@intel.com

Jim Guilford

Erdinc.Ozturk@intel.com

Maxim.Perminov@intel.com

Ying.Huang@intel.com

Copyright (c) 2002 Bob Beck <beck@openbsd.org>

Copyright (c) 2002 Theo de Raadt

Copyright (c) 2002 Markus Friedl

All rights reserved.

Redistribution and use in source and binary forms, with or without modification, are permitted provided that the following conditions are met:

1. Redistributions of source code must retain the above copyright notice, this list of conditions and the following disclaimer.

2. Redistributions in binary form must reproduce the above copyright notice, this list of conditions and the following disclaimer in the documentation and/or other materials provided with the distribution.

THIS SOFTWARE IS PROVIDED BY THE AUTHOR AND CONTRIBUTORS "AS IS" AND ANY EXPRESS OR IMPLIED WARRANTIES, INCLUDING, BUT NOT LIMITED TO, THE IMPLIED WARRANTIES OF MERCHANTABILITY AND FITNESS FOR A PARTICULAR PURPOSE ARE DISCLAIMED. IN NO EVENT SHALL THE AUTHOR OR CONTRIBUTORS BE LIABLE FOR ANY DIRECT, INDIRECT, INCIDENTAL, SPECIAL, EXEMPLARY, OR CONSEQUENTIAL DAMAGES (INCLUDING, BUT NOT LIMITED TO, PROCUREMENT OF SUBSTITUTE GOODS OR SERVICES; LOSS OF USE, DATA, OR PROFITS; OR BUSINESS INTERRUPTION) HOWEVER CAUSED AND ON ANY THEORY OF LIABILITY, WHETHER IN CONTRACT, STRICT LIABILITY, OR TORT (INCLUDING NEGLIGENCE OR OTHERWISE) ARISING IN ANY WAY OUT OF THE USE OF THIS SOFTWARE, EVEN IF ADVISED OF THE POSSIBILITY OF SUCH DAMAGE.

Copyright 2011 Google Inc.

Licensed under the Apache License, Version 2.0 (the "License");

you may not use this file except in compliance with the License. You may obtain a copy of the License at

http://www.apache.org/licenses/LICENSE-2.0

Unless required by applicable law or agreed to in writing, software distributed under the License is distributed on an "AS IS" BASIS, WITHOUT WARRANTIES OR CONDITIONS OF ANY KIND, either express or implied. See the License for the specific language governing permissions and limitations under the License.

Created 960901 by Gertjan van Oosten, gertjan@West.NL, West Consulting B.V.

Code adapted from

<URL:http://support.microsoft.com/default.aspx?scid=kb;[LN];97193>;

the original copyright message is:

(C) Copyright Microsoft Corp. 1993. All rights reserved.

You have a royalty-free right to use, modify, reproduce and distribute the Sample Files (and/or any modified version) in any way you find useful, provided that you agree that Microsoft has no warranty obligations or liability for any Sample Application Files which are modified.

Copyright (c) 2004 Kungliga Tekniska Högskolan

(Royal Institute of Technology, Stockholm, Sweden).

All rights reserved.

Redistribution and use in source and binary forms, with or without modification, are permitted provided that the following conditions are met:

1. Redistributions of source code must retain the above copyright notice, this list of conditions and the following disclaimer.

2. Redistributions in binary form must reproduce the above copyright notice, this list of conditions and the following disclaimer in the documentation and/or other materials provided with the distribution.

3. Neither the name of the Institute nor the names of its contributors may be used to endorse or promote products derived from this software without specific prior written permission.

THIS SOFTWARE IS PROVIDED BY THE INSTITUTE AND CONTRIBUTORS "AS IS" AND ANY EXPRESS OR IMPLIED WARRANTIES, INCLUDING, BUT NOT LIMITED TO, THE IMPLIED WARRANTIES OF MERCHANTABILITY AND FITNESS FOR A PARTICULAR PURPOSE ARE DISCLAIMED. IN NO EVENT SHALL THE INSTITUTE OR CONTRIBUTORS BE LIABLE FOR ANY DIRECT, INDIRECT, INCIDENTAL, SPECIAL, EXEMPLARY, OR CONSEQUENTIAL DAMAGES (INCLUDING, BUT NOT LIMITED TO, PROCUREMENT OF SUBSTITUTE GOODS OR SERVICES; LOSS OF USE, DATA, OR PROFITS; OR BUSINESS INTERRUPTION) HOWEVER CAUSED AND ON ANY THEORY OF LIABILITY, WHETHER IN CONTRACT, STRICT LIABILITY, OR TORT (INCLUDING NEGLIGENCE OR OTHERWISE) ARISING IN ANY WAY OUT OF THE USE OF THIS SOFTWARE, EVEN IF ADVISED OF THE POSSIBILITY OF SUCH DAMAGE.

Copyright 2005 Nokia. All rights reserved.

The portions of the attached software ("Contribution") is developed by Nokia Corporation and is licensed pursuant to the OpenSSL open source license.

The Contribution, originally written by Mika Kousa and Pasi Eronen of Nokia Corporation, consists of the "PSK" (Pre-Shared Key) ciphersuites support (see RFC 4279) to OpenSSL.

No patent licenses or other rights except those expressly stated in the OpenSSL open source license shall be deemed granted or received expressly, by implication, estoppel, or otherwise.

No assurances are provided by Nokia that the Contribution does not infringe the patent or other intellectual property rights of any third party or that the license provides you with all the necessary rights to make use of the Contribution.

THE SOFTWARE IS PROVIDED "AS IS" WITHOUT WARRANTY OF ANY KIND. IN ADDITION TO THE DISCLAIMERS INCLUDED IN THE LICENSE, NOKIA SPECIFICALLY DISCLAIMS ANY LIABILITY FOR CLAIMS BROUGHT BY YOU OR ANY OTHER ENTITY BASED ON INFRINGEMENT OF INTELLECTUAL PROPERTY RIGHTS OR OTHERWISE.

Copyright (C) 2006, Network Resonance, Inc.

Copyright (C) 2011, RTFM, Inc.

Copyright@2001 Baltimore Technologies Ltd.

THIS FILE IS PROVIDED BY BALTIMORE TECHNOLOGIES "AS IS" AND ANY EXPRESS OR IMPLIED WARRANTIES, INCLUDING, BUT NOT LIMITED TO, THE IMPLIED WARRANTIES OF MERCHANTABILITY AND FITNESS FOR A PARTICULAR PURPOSE ARE DISCLAIMED. IN NO EVENT SHALL BALTIMORE TECHNOLOGIES BE LIABLE FOR ANY DIRECT, INDIRECT, INCIDENTAL, SPECIAL, EXEMPLARY, OR CONSEQUENTIAL DAMAGES (INCLUDING, BUT NOT LIMITED TO, PROCUREMENT OF SUBSTITUTE GOODS OR SERVICES; LOSS OF USE, DATA, OR PROFITS; OR BUSINESS INTERRUPTION) HOWEVER CAUSED AND ON ANY THEORY OF LIABILITY, WHETHER IN CONTRACT, STRICT LIABILITY, OR TORT (INCLUDING NEGLIGENCE OR OTHERWISE) ARISING IN ANY WAY OUT OF THE USE OF THIS SOFTWARE, EVEN IF ADVISED OF THE POSSIBILITY OF SUCH DAMAGE.

Copyright 2000 Broadcom Corporation

This file is Copyright 1998-2000 nCipher Corporation Limited.

Redistribution and use in source and binary forms, with opr without modification, are permitted provided that the following conditions are met:

1. Redistributions of source code must retain the copyright notice, this list of conditions, and the following disclaimer.

2. Redistributions in binary form must reproduce the above copyright notice, this list of conditions, and the following disclaimer, in the documentation and/or other materials provided with the distribution

IN NO EVENT SHALL NCIPHER CORPORATION LIMITED (`NCIPHER') AND/OR ANY OTHER AUTHORS OR DISTRIBUTORS OF THIS FILE BE LIABLE for any damages arising directly or indirectly from this file, its use or this licence. Without prejudice to the generality of the foregoing: all liability shall be excluded for direct, indirect, special, incidental, consequential or other damages or any loss of profits, business, revenue goodwill or anticipated savings; liability shall be excluded even if nCipher or anyone else has been advised of the possibility of damage. In any event, if the exclusion of liability is not effective, the liability of nCipher or any author or distributor shall be limited to the lesser of the price paid and 1,000 pounds sterling. This licence only fails to exclude or limit liability for death or personal injury arising out of negligence, and only to the extent that such an exclusion or limitation is not effective.

NCIPHER AND THE AUTHORS AND DISTRIBUTORS SPECIFICALLY DISCLAIM ALL AND ANY WARRANTIES (WHETHER EXPRESS OR IMPLIED), including, but not limited to, any implied warranties of merchantability, fitness for a particular purpose, satisfactory quality, and/or non-infringement of any third party rights.

US Government use: This software and documentation is Commercial Computer Software and Computer Software Documentation, as defined in sub-paragraphs (a)(1) and (a)(5) of DFAR 252.227-

7014, "Rights in Noncommercial Computer Software and Noncommercial Computer Software Documentation." Use, duplication or disclosure by the Government is subject to the terms and conditions specified here.

By using or distributing this file you will be accepting these terms and conditions, including the limitation of liability and lack of warranty. If you do not wish to accept these terms and conditions, DO NOT USE THE FILE.

The actual dynamically loadable plugin, and the library files for static linking, which are also provided in some distributions, are not covered by the licence described above. You should have received a separate licence with terms and conditions for these library files; if you received the library files without a licence, please contact nCipher.

Copyright (c) 2005-2006 Cryptocom LTD

Written by Corinne Dive-Reclus(cdive@baltimore.com)

Redistribution and use in source and binary forms, with or without modification, are permitted provided that the following conditions are met:

1. Redistributions of source code must retain the above copyright notice, this list of conditions and the following disclaimer.

2. Redistributions in binary form must reproduce the above copyright notice, this list of conditions and the following disclaimer in the documentation and/or other materials provided with the distribution.

3. All advertising materials mentioning features or use of this software must display the following acknowledgment: "This product includes software developed by the OpenSSL Project for use in the OpenSSL Toolkit. (http://www.OpenSSL.org/)"

4. The names "OpenSSL Toolkit" and "OpenSSL Project" must not be used to endorse or promote products derived from this software without prior written permission. For written permission, please contact licensing@OpenSSL.org.

5. Products derived from this software may not be called "OpenSSL" nor may "OpenSSL" appear in their names without prior written permission of the OpenSSL Project.

6. Redistributions of any form whatsoever must retain the following acknowledgment: "This product includes software developed by the OpenSSL Project for use in the OpenSSL Toolkit (http://www.OpenSSL.org/)"

Written by Corinne Dive-Reclus(cdive@baltimore.com)

Copyright@2001 Baltimore Technologies Ltd. All right Reserved.

THIS FILE IS PROVIDED BY BALTIMORE TECHNOLOGIES "AS IS" AND ANY EXPRESS OR IMPLIED WARRANTIES, INCLUDING, BUT NOT LIMITED TO, THE IMPLIED WARRANTIES OF MERCHANTABILITY AND FITNESS FOR A PARTICULAR PURPOSE ARE DISCLAIMED. IN NO

EVENT SHALL BALTIMORE TECHNOLOGIES BE LIABLE FOR ANY DIRECT, INDIRECT, INCIDENTAL, SPECIAL, EXEMPLARY, OR CONSEQUENTIAL DAMAGES (INCLUDING, BUT NOT LIMITED TO, PROCUREMENT OF SUBSTITUTE GOODS OR SERVICES; LOSS OF USE, DATA, OR PROFITS; OR BUSINESS INTERRUPTION) HOWEVER CAUSED AND ON ANY THEORY OF LIABILITY, WHETHER IN CONTRACT, STRICT LIABILITY, OR TORT (INCLUDING NEGLIGENCE OR OTHERWISE) ARISING IN ANY WAY OUT OF THE USE OF THIS SOFTWARE, EVEN IF ADVISED OF THE POSSIBILITY OF SUCH DAMAGE.

Copyright (c) The Regents of the University of California. All rights reserved.

Redistribution and use in source and binary forms, with or without modification, are permitted provided that the following conditions are met:

1. Redistributions of source code must retain the above copyright notice, this list of conditions and the following disclaimer.

2. Redistributions in binary form must reproduce the above copyright notice, this list of conditions and the following disclaimer in the documentation and/or other materials provided with the distribution.

3. Neither the name of the University nor the names of its contributors may be used to endorse or promote products derived from this software without specific prior written permission.

THIS SOFTWARE IS PROVIDED BY THE REGENTS AND CONTRIBUTORS "AS IS" AND ANY EXPRESS OR IMPLIED WARRANTIES, INCLUDING, BUT NOT LIMITED TO, THE IMPLIED WARRANTIES OF MERCHANTABILITY AND FITNESS FOR A PARTICULAR PURPOSE ARE DISCLAIMED. IN NO EVENT SHALL THE REGENTS OR CONTRIBUTORS BE LIABLE FOR ANY DIRECT, INDIRECT, INCIDENTAL, SPECIAL, EXEMPLARY, OR CONSEQUENTIAL DAMAGES (INCLUDING, BUT NOT LIMITED TO, PROCUREMENT OF SUBSTITUTE GOODS OR SERVICES; LOSS OF USE, DATA, OR PROFITS; OR BUSINESS INTERRUPTION) HOWEVER CAUSED AND ON ANY THEORY OF LIABILITY, WHETHER IN CONTRACT, STRICT LIABILITY, OR TORT (INCLUDING NEGLIGENCE OR OTHERWISE) ARISING IN ANY WAY OUT OF THE USE OF THIS SOFTWARE, EVEN IF ADVISED OF THE POSSIBILITY OF SUCH DAMAGE.

Copyright (C) Sun Microsystems, Inc.

Sun RPC is a product of Sun Microsystems, Inc. and is provided for unrestricted use provided that this legend is included on all tape media and as a part of the software program in whole or part. Users may copy or modify Sun RPC without charge, but are not authorized to license or distribute it to anyone else except as part of a product or program developed by the user or with the express written consent of Sun Microsystems, Inc.

SUN RPC IS PROVIDED AS IS WITH NO WARRANTIES OF ANY KIND INCLUDING THE WARRANTIES OF DESIGN, MERCHANTIBILITY AND FITNESS FOR A PARTICULAR PURPOSE, OR ARISING FROM A COURSE OF DEALING, USAGE OR TRADE PRACTICE.

Sun RPC is provided with no support and without any obligation on the part of Sun Microsystems, Inc. to assist in its use, correction, modification or enhancement.

SUN MICROSYSTEMS, INC. SHALL HAVE NO LIABILITY WITH RESPECT TO THE INFRINGEMENT OF COPYRIGHTS, TRADE SECRETS OR ANY PATENTS BY SUN RPC OR ANY PART THEREOF.

In no event will Sun Microsystems, Inc. be liable for any lost revenue or profits or other special, indirect and consequential damages, even if Sun has been advised of the possibility of such damages.

Sun Microsystems, Inc. 2550 Garcia Avenue Mountain View, California 94043

Copyright (c) 2001-2006, Gerrit Pape All rights reserved.

Redistribution and use in source and binary forms, with or without modification, are permitted provided that the following conditions are met:

1. Redistributions of source code must retain the above copyright notice, this list of conditions and the following disclaimer.

2. Redistributions in binary form must reproduce the above copyright notice, this list of conditions and the following disclaimer in the documentation and/or other materials provided with the distribution.

3. The name of the author may not be used to endorse or promote products derived from this software without specific prior written permission.

THIS SOFTWARE IS PROVIDED BY THE AUTHOR "AS IS" AND ANY EXPRESS OR IMPLIED WARRANTIES, INCLUDING, BUT NOT LIMITED TO, THE IMPLIED WARRANTIES OF MERCHANTABILITY AND FITNESS FOR A PARTICULAR PURPOSE ARE DISCLAIMED. IN NO EVENT SHALL THE AUTHOR BE LIABLE FOR ANY DIRECT, INDIRECT, INCIDENTAL, SPECIAL, EXEMPLARY, OR CONSEQUENTIAL DAMAGES (INCLUDING, BUT NOT LIMITED TO, PROCUREMENT OF SUBSTITUTE GOODS OR SERVICES; LOSS OF USE, DATA, OR PROFITS; OR BUSINESS INTERRUPTION) HOWEVER CAUSED AND ON ANY THEORY OF LIABILITY, WHETHER IN CONTRACT, STRICT LIABILITY, OR TORT (INCLUDING NEGLIGENCE OR OTHERWISE) ARISING IN ANY WAY OUT OF THE USE OF THIS SOFTWARE, EVEN IF ADVISED OF THE POSSIBILITY OF SUCH DAMAGE.

Copyright 1989 - 1991, Julianne Frances Haugh <jockgrrl@austin.rr.com> All rights reserved.

Redistribution and use in source and binary forms, with or without modification, are permitted provided that the following conditions are met:

1. Redistributions of source code must retain the above copyright notice, this list of conditions and the following disclaimer.

2. Redistributions in binary form must reproduce the above copyright notice, this list of conditions and the following disclaimer in the documentation and/or other materials provided with the distribution.

3. Neither the name of Julianne F. Haugh nor the names of its contributors may be used to endorse or promote products derived from this software without specific prior written permission.

THIS SOFTWARE IS PROVIDED BY JULIE HAUGH AND CONTRIBUTORS "AS IS" AND ANY EXPRESS OR IMPLIED WARRANTIES, INCLUDING, BUT NOT LIMITED TO, THE IMPLIED WARRANTIES OF MERCHANTABILITY AND FITNESS FOR A PARTICULAR PURPOSE ARE DISCLAIMED. IN NO EVENT SHALL JULIE HAUGH OR CONTRIBUTORS BE LIABLE FOR ANY DIRECT, INDIRECT, INCIDENTAL, SPECIAL, EXEMPLARY, OR CONSEQUENTIAL DAMAGES (INCLUDING, BUT NOT LIMITED TO, PROCUREMENT OF SUBSTITUTE GOODS OR SERVICES; LOSS OF USE, DATA, OR PROFITS; OR BUSINESS INTERRUPTION) HOWEVER CAUSED AND ON ANY THEORY OF LIABILITY, WHETHER IN CONTRACT, STRICT LIABILITY, OR TORT (INCLUDING NEGLIGENCE OR OTHERWISE) ARISING IN ANY WAY OUT OF THE USE OF THIS SOFTWARE, EVEN IF ADVISED OF THE POSSIBILITY OF SUCH DAMAGE.

The Clarified Artistic License

Preamble

The intent of this document is to state the conditions under which a Package may be copied, such that the Copyright Holder maintains some semblance of artistic control over the development of the package, while giving the users of the package the right to use and distribute the Package in a more-or-less customary fashion, plus the right to make reasonable modifications.

Definitions:

"Package" refers to the collection of files distributed by the Copyright Holder, and derivatives of that collection of files created through textual modification.

"Standard Version" refers to such a Package if it has not been modified, or has been modified in accordance with the wishes of the Copyright Holder as specified below.

"Copyright Holder" is whoever is named in the copyright or copyrights for the package.

"You" is you, if you're thinking about copying or distributing this Package.

"Distribution fee" is a fee you charge for providing a copy of this Package to another party.

"Freely Available" means that no fee is charged for the right to use the item, though there may be fees involved in handling the item. It also means that recipients of the item may redistribute it under the same conditions they received it.

1. You may make and give away verbatim copies of the source form of the Standard Version of this Package without restriction, provided that you duplicate all of the original copyright notices and associated disclaimers.

2. You may apply bug fixes, portability fixes and other modifications derived from the Public Domain, or those made Freely Available, or from the Copyright Holder. A Package modified in such a way shall still be considered the Standard Version.

3. You may otherwise modify your copy of this Package in any way, provided that you insert a prominent notice in each changed file stating how and when you changed that file, and provided that you do at least ONE of the following:

a) place your modifications in the Public Domain or otherwise make them Freely Available, such as by posting said modifications to Usenet or an equivalent medium, or placing the modifications on a major network archive site allowing unrestricted access to them, or by allowing the Copyright Holder to include your modifications in the Standard Version of the Package.

b) use the modified Package only within your corporation or organization.

c) rename any non-standard executables so the names do not conflict with standard executables, which must also be provided, and provide a separate manual page for each non-standard executable that clearly documents how it differs from the Standard Version.

d) make other distribution arrangements with the Copyright Holder.

e) permit and encourage anyone who receives a copy of the modified Package permission to make your modifications Freely Available in some specific way.

4. You may distribute the programs of this Package in object code or executable form, provided that you do at least ONE of the following:

a) distribute a Standard Version of the executables and library files, together with instructions (in the manual page or equivalent) on where to get the Standard Version.

b) accompany the distribution with the machine-readable source of the Package with your modifications.

c) give non-standard executables non-standard names, and clearly document the differences in manual pages (or equivalent), together with instructions on where to get the Standard Version.

d) make other distribution arrangements with the Copyright Holder.

e) offer the machine-readable source of the Package, with your modifications, by mail order.

5. You may charge a distribution fee for any distribution of this Package. If you offer support for this Package, you may charge any fee you choose for that support. You may not charge a license fee for the right to use this Package itself. You may distribute this Package in aggregate with other (possibly commercial and possibly nonfree) programs as part of a larger (possibly commercial and possibly nonfree) software distribution, and charge license fees for other parts of that software distribution, provided that you do not advertise this Package as a product of your own. If the Package includes an interpreter, You may embed this Package's interpreter within an executable of yours (by linking); this shall be construed as a mere form of aggregation, provided that the complete Standard Version of the interpreter is so embedded.

6. The scripts and library files supplied as input to or produced as output from the programs of this Package do not automatically fall under the copyright of this Package, but belong to whoever generated them, and may be sold commercially, and may be aggregated with this Package. If such scripts or library

files are aggregated with this Package via the so-called "undump" or "unexec" methods of producing a binary executable image, then distribution of such an image shall neither be construed as a distribution of this Package nor shall it fall under the restrictions of Paragraphs 3 and 4, provided that you do not represent such an executable image as a Standard Version of this Package.

7. C subroutines (or comparably compiled subroutines in other languages) supplied by you and linked into this Package in order to emulate subroutines and variables of the language defined by this Package shall not be considered part of this Package, but are the equivalent of input as in Paragraph 6, provided these subroutines do not change the language in any way that would cause it to fail the regression tests for the language.

8. Aggregation of the Standard Version of the Package with a commercial distribution is always permitted provided that the use of this Package is embedded; that is, when no overt attempt is made to make this Package's interfaces visible to the end user of the commercial distribution. Such use shall not be construed as a distribution of this Package.

9. The name of the Copyright Holder may not be used to endorse or promote products derived from this software without specific prior written permission.

10. THIS PACKAGE IS PROVIDED "AS IS" AND WITHOUT ANY EXPRESS OR IMPLIED WARRANTIES, INCLUDING, WITHOUT LIMITATION, THE IMPLIED WARRANTIES OF MERCHANTABILITY AND FITNESS FOR A PARTICULAR PURPOSE.

The End

Copyright (C) 1991, 1992, 1993 by Chris Thewalt (thewalt@ce.berkeley.edu)

Permission to use, copy, modify, and distribute this software for any purpose and without fee is hereby granted, provided that the above copyright notices appear in all copies and that both the copyright notice and this permission notice appear in supporting documentation. This software is provided "as is" without express or implied warranty.

Copyright (C) The Internet Society (2001). All Rights Reserved.

This document and translations of it may be copied and furnished to others, and derivative works that comment on or otherwise explain it or assist in its implementation may be prepared, copied, published and distributed, in whole or in part, without restriction of any kind, provided that the above copyright notice and this paragraph are included on all such copies and derivative works. However, this document itself may not be modified in any way, such as by removing the copyright notice or references to the Internet Society or other Internet organizations, except as needed for the purpose of developing Internet standards in which case the procedures for copyrights defined in the Internet Standards process must be followed, or as required to translate it into languages other than English.

The limited permissions granted above are perpetual and will not be revoked by the Internet Society or its successors or assigns.

This document and the information contained herein is provided on an "AS IS" basis and THE INTERNET SOCIETY AND THE INTERNET ENGINEERING TASK FORCE DISCLAIMS ALL WARRANTIES, EXPRESS OR IMPLIED, INCLUDING BUT NOT LIMITED TO ANY WARRANTY THAT THE USE OF THE INFORMATION HEREIN WILL NOT INFRINGE ANY RIGHTS OR ANY IMPLIED WARRANTIES OF MERCHANTABILITY OR FITNESS FOR A PARTICULAR PURPOSE.

This is version 2007-Mar-4 of the Info-ZIP license. The definitive version of this document should be available at ftp://ftp.info-zip.org/pub/infozip/license.html indefinitely and a copy at http://www.info-zip.org/pub/infozip/license.html.

Copyright © 1990-2007 Info-ZIP. All rights reserved.

For the purposes of this copyright and license, “Info-ZIP” is defined as the following set of individuals:

Mark Adler, John Bush, Karl Davis, Harald Denker, Jean-Michel Dubois, Jean-loup Gailly, Hunter Goatley, Ed Gordon, Ian Gorman, Chris Herborth, Dirk Haase, Greg Hartwig, Robert Heath, Jonathan Hudson, Paul Kienitz, David Kirschbaum, Johnny Lee, Onno van der Linden, Igor Mandrichenko, Steve P. Miller, Sergio Monesi, Keith Owens, George Petrov, Greg Roelofs, Kai Uwe Rommel, Steve Salisbury, Dave Smith, Steven M. Schweda, Christian Spieler, Cosmin Truta, Antoine Verheijen, Paul von Behren, Rich Wales, Mike White.

This software is provided "as is," without warranty of any kind, express or implied. In no event shall Info-ZIP or its contributors be held liable for any direct, indirect, incidental, special or consequential damages arising out of the use of or inability to use this software.

Permission is granted to anyone to use this software for any purpose, including commercial applications, and to alter it and redistribute it freely, subject to the above disclaimer and the following restrictions:

1. Redistributions of source code (in whole or in part) must retain the above copyright notice, definition, disclaimer, and this list of conditions.

2. Redistributions in binary form (compiled executables and libraries) must reproduce the above copyright notice, definition, disclaimer, and this list of conditions in documentation and/or other materials provided with the distribution. The sole exception to this condition is redistribution of a standard UnZipSFX binary (including SFXWiz) as part of a self-extracting archive; that is permitted without inclusion of this license, as long as the normal SFX banner has not been removed from the binary or disabled.

3. Altered versions--including, but not limited to, ports to new operating systems, existing ports with new graphical interfaces, versions with modified or added functionality, and dynamic, shared, or static library versions not from Info-ZIP--must be plainly marked as such and must not be misrepresented as being the original source or, if binaries, compiled from the original source. Such altered versions also must not be misrepresented as being Info-ZIP releases--including, but not limited to, labeling of the altered versions with the names "Info-ZIP" (or any variation thereof, including, but not limited to, different capitalizations), "Pocket UnZip," "WiZ" or "MacZip" without the explicit permission of Info-ZIP. Such

altered versions are further prohibited from misrepresentative use of the Zip-Bugs or Info-ZIP e-mail addresses or the Info-ZIP URL(s), such as to imply Info-ZIP will provide support for the altered versions.

4. Info-ZIP retains the right to use the names "Info-ZIP," "Zip," "UnZip," "UnZipSFX," "WiZ," "Pocket UnZip," "Pocket Zip," and "MacZip" for its own source and binary releases.

Copyright (C) The Internet Society 1999. All Rights Reserved.

This document and translations of it may be copied and furnished to others, and derivative works that comment on or otherwise explain it or assist in its implementation may be prepared, copied, published and distributed, in whole or in part, without restriction of any kind, provided that the above copyright notice and this paragraph are included on all such copies and derivative works. However, this document itself may not be modified in any way, such as by removing the copyright notice or references to the Internet Society or other Internet organisations, except as needed for the purpose of developing Internet standards in which case the procedures for copyrights defined in the Internet Standards process shall be followed, or as required to translate it into languages other than English.

The limited permissions granted above are perpetual and will not be revoked by the Internet Society or its successors or assigns. This document and the information contained herein is provided on an "AS IS" basis and THE INTERNET SOCIETY AND THE INTERNET ENGINEERING TASK FORCE DISCLAIMS ALL WARRANTIES, EXPRESS OR IMPLIED, INCLUDING BUT NOT LIMITED TO ANY WARRANTY THAT THE USE OF THE INFORMATION HEREIN WILL NOT INFRINGE ANY RIGHTS OR ANY IMPLIED WARRANTIES OF MERCHANTABILITY OR FITNESS FOR A PARTICULAR PURPOSE.

Copyright (c) 2005 JSON.org

Permission is hereby granted, free of charge, to any person obtaining a copy of this software and associated documentation files (the "Software"), to deal in the Software without restriction, including without limitation the rights to use, copy, modify, merge, publish, distribute, sublicense, and/or sell copies of the Software, and to permit persons to whom the Software is furnished to do so, subject to the following conditions:

The above copyright notice and this permission notice shall be included in all copies or substantial portions of the Software.

The Software shall be used for Good, not Evil.

THE SOFTWARE IS PROVIDED "AS IS", WITHOUT WARRANTY OF ANY KIND, EXPRESS OR IMPLIED, INCLUDING BUT NOT LIMITED TO THE WARRANTIES OF MERCHANTABILITY, FITNESS FOR A PARTICULAR PURPOSE AND NONINFRINGEMENT. IN NO EVENT SHALL THE AUTHORS OR COPYRIGHT HOLDERS BE LIABLE FOR ANY CLAIM, DAMAGES OR OTHER LIABILITY, WHETHER IN AN ACTION OF CONTRACT, TORT OR OTHERWISE, ARISING FROM, OUT OF OR IN CONNECTION WITH THE SOFTWARE OR THE USE OR OTHER DEALINGS IN THE SOFTWARE.

Copyright (C) 1991-2, RSA Data Security, Inc. Created 1991. All rights reserved.

License to copy and use this software is granted provided that it is identified as the "RSA Data Security, Inc. MD5 Message-Digest Algorithm" in all material mentioning or referencing this software or this function.

License is also granted to make and use derivative works provided that such works are identified as "derived from the RSA Data Security, Inc. MD5 Message-Digest Algorithm" in all material mentioning or referencing the derived work.

RSA Data Security, Inc. makes no representations concerning either the merchantability of this software or the suitability of this software for any particular purpose. It is provided "as is" without express or implied warranty of any kind.

These notices must be retained in any copies of any part of this documentation and/or software.

Copyright (c) 1998-2008, Brian Gladman, Worcester, UK. All rights reserved.

LICENSE TERMS

The redistribution and use of this software (with or without changes) is allowed without the payment of fees or royalties provided that:

1. source code distributions include the above copyright notice, this list of conditions and the following disclaimer;

2. binary distributions include the above copyright notice, this list of conditions and the following disclaimer in their documentation;

3. the name of the copyright holder is not used to endorse products built using this software without specific written permission.

DISCLAIMER

This software is provided 'as is' with no explicit or implied warranties in respect of its properties, including, but not limited to, correctness and/or fitness for purpose.

The OpenLDAP Public License Version 2.8, 17 August 2003

Redistribution and use of this software and associated documentation ("Software"), with or without modification, are permitted provided that the following conditions are met:

1. Redistributions in source form must retain copyright statements and notices,

2. Redistributions in binary form must reproduce applicable copyright statements and notices, this list of conditions, and the following disclaimer in the documentation and/or other materials provided with the distribution, and

3. Redistributions must contain a verbatim copy of this document.

The OpenLDAP Foundation may revise this license from time to time. Each revision is distinguished by a version number. You may use this Software under terms of this license revision or under the terms of any subsequent revision of the license.

THIS SOFTWARE IS PROVIDED BY THE OPENLDAP FOUNDATION AND ITS CONTRIBUTORS "AS IS" AND ANY EXPRESSED OR IMPLIED WARRANTIES, INCLUDING, BUT NOT LIMITED TO, THE IMPLIED WARRANTIES OF MERCHANTABILITY AND FITNESS FOR A PARTICULAR PURPOSE ARE DISCLAIMED. IN NO EVENT SHALL THE OPENLDAP FOUNDATION, ITS CONTRIBUTORS, OR THE AUTHOR(S) OR OWNER(S) OF THE SOFTWARE BE LIABLE FOR ANY DIRECT, INDIRECT, INCIDENTAL, SPECIAL, EXEMPLARY, OR CONSEQUENTIAL DAMAGES (INCLUDING, BUT NOT LIMITED TO, PROCUREMENT OF SUBSTITUTE GOODS OR SERVICES; LOSS OF USE, DATA, OR PROFITS; OR BUSINESS INTERRUPTION) HOWEVER CAUSED AND ON ANY THEORY OF LIABILITY, WHETHER IN CONTRACT, STRICT LIABILITY, OR TORT (INCLUDING NEGLIGENCE OR OTHERWISE) ARISING IN ANY WAY OUT OF THE USE OF THIS SOFTWARE, EVEN IF ADVISED OF THE POSSIBILITY OF SUCH DAMAGE.

The names of the authors and copyright holders must not be used in advertising or otherwise to promote the sale, use or other dealing in this Software without specific, written prior permission. Title to copyright in this Software shall at all times remain with copyright holders.

OpenLDAP is a registered trademark of the OpenLDAP Foundation.

Copyright 1999-2012 The OpenLDAP Foundation, Redwood City, California, USA. All Rights Reserved. Permission to copy and distribute verbatim copies of this document is granted.

Copyright (C) 2000 Pierangelo Masarati, <ando@sys-net.it> All rights reserved.

Permission is granted to anyone to use this software for any purpose on any computer system, and to alter it and redistribute it, subject to the following restrictions:

1. The author is not responsible for the consequences of use of this software, no matter how awful, even if they arise from flaws in it.

2. The origin of this software must not be misrepresented, either by explicit claim or by omission. Since few users ever read sources, credits should appear in the documentation.

3. Altered versions must be plainly marked as such, and must not be misrepresented as being the original software. Since few users ever read sources, credits should appear in the documentation.

4. This notice may not be removed or altered.

Copyright 2004, 2005,2011 Howard Chu, Symas Corp. All rights reserved.

Copyright (c) 2009, 2010 Martin Hedenfalk <martin@bzero.se>

Permission to use, copy, modify, and distribute this software for any purpose with or without fee is hereby granted, provided that the above copyright notice and this permission notice appear in all copies.

THE SOFTWARE IS PROVIDED "AS IS" AND THE AUTHOR DISCLAIMS ALL WARRANTIES WITH REGARD TO THIS SOFTWARE INCLUDING ALL IMPLIED WARRANTIES OF MERCHANTABILITY AND FITNESS. IN NO EVENT SHALL THE AUTHOR BE LIABLE FOR ANY SPECIAL, DIRECT, INDIRECT, OR CONSEQUENTIAL DAMAGES OR ANY DAMAGES WHATSOEVER RESULTING FROM LOSS OF USE, DATA OR PROFITS, WHETHER IN AN ACTION OF CONTRACT, NEGLIGENCE OR OTHER TORTIOUS ACTION, ARISING OUT OF OR IN CONNECTION WITH THE USE OR PERFORMANCE OF THIS SOFTWARE.

Portions Copyright (c) 1990-1996 Regents of the University of Michigan. All rights reserved.

Redistribution and use in source and binary forms are permitted provided that this notice is preserved and that due credit is given to the University of Michigan at Ann Arbor. The name of the University may not be used to endorse or promote products derived from this software without specific prior written permission. This software is provided "as is" without express or implied warranty.

Copyright (c) 2009 by Matthew Backes, Symas Corp. All rights reserved.

Portions Copyright 1995, 2001-2003 IBM Corporation. All rights reserved.

Portions Copyright (c) 1996, 1998 by Internet Software Consortium.

Permission to use, copy, modify, and distribute this software for any purpose with or without fee is hereby granted, provided that the above copyright notice and this permission notice appear in all copies.

THE SOFTWARE IS PROVIDED "AS IS" AND INTERNET SOFTWARE CONSORTIUM DISCLAIMS ALL WARRANTIES WITH REGARD TO THIS SOFTWARE INCLUDING ALL IMPLIED WARRANTIES OF MERCHANTABILITY AND FITNESS. IN NO EVENT SHALL INTERNET SOFTWARE CONSORTIUM BE LIABLE FOR ANY SPECIAL, DIRECT, INDIRECT, OR CONSEQUENTIAL DAMAGES OR ANY DAMAGES WHATSOEVER RESULTING FROM LOSS OF USE, DATA OR PROFITS, WHETHER IN AN ACTION OF CONTRACT, NEGLIGENCE OR OTHER TORTIOUS ACTION, ARISING OUT OF OR IN CONNECTION WITH THE USE OR PERFORMANCE OF THIS SOFTWARE.

Copyright 1997, 1998, 1999, 2001 Computing Research Labs, New Mexico State University

Permission is hereby granted, free of charge, to any person obtaining a copy of this software and associated documentation files (the "Software"), to deal in the Software without restriction, including without limitation the rights to use, copy, modify, merge, publish, distribute, sublicense, and/or sell copies of the Software, and to permit persons to whom the Software is furnished to do so, subject to the following conditions:

The above copyright notice and this permission notice shall be included in all copies or substantial portions of the Software.

THE SOFTWARE IS PROVIDED "AS IS", WITHOUT WARRANTY OF ANY KIND, EXPRESS OR IMPLIED, INCLUDING BUT NOT LIMITED TO THE WARRANTIES OF MERCHANTABILITY, FITNESS FOR A PARTICULAR PURPOSE AND NONINFRINGEMENT. IN NO EVENT SHALL THE

COMPUTING RESEARCH LAB OR NEW MEXICO STATE UNIVERSITY BE LIABLE FOR ANY CLAIM, DAMAGES OR OTHER LIABILITY, WHETHER IN AN ACTION OF CONTRACT, TORT OR OTHERWISE, ARISING FROM, OUT OF OR IN CONNECTION WITH THE SOFTWARE OR THE USE OR OTHER DEALINGS IN THE SOFTWARE.

UCD Terms of Use (http://www.unicode.org/Public/UNIDATA/UCD.html)

Disclaimer

The Unicode Character Database is provided as is by Unicode, Inc. No claims are made as to fitness for any particular purpose. No warranties of any kind are expressed or implied. The recipient agrees to determine applicability of information provided. If this file has been purchased on magnetic or optical media from Unicode, Inc., the sole remedy for any claim will be exchange of defective media within 90 days of receipt.

This disclaimer is applicable for all other data files accompanying the Unicode Character Database, some of which have been compiled by the Unicode Consortium, and some of which have been supplied by other sources.

Limitations on Rights to Redistribute This Data

Recipient is granted the right to make copies in any form for internal distribution and to freely use the information supplied in the creation of products supporting the Unicode (TM) Standard. The files in the Unicode Character Database can be redistributed to third parties or other organizations (whether for profit or not) as long as this notice and the disclaimer notice are retained. Information can be extracted from these files and used in documentation or programs, as long as there is an accompanying notice indicating the source.

Portions Copyright (C) 1999, 2000 Novell, Inc. All Rights Reserved.

THIS WORK IS SUBJECT TO U.S. AND INTERNATIONAL COPYRIGHT LAWS AND TREATIES. USE, MODIFICATION, AND REDISTRIBUTION OF THIS WORK IS SUBJECT TO VERSION 2.0.1 OF THE OPENLDAP PUBLIC LICENSE, A COPY OF WHICH IS AVAILABLE AT HTTP://WWW.OPENLDAP.ORG/LICENSE.HTML OR IN THE FILE "LICENSE" IN THE TOP-LEVEL DIRECTORY OF THE DISTRIBUTION. ANY USE OR EXPLOITATION OF THIS WORK OTHER THAN AS AUTHORIZED IN VERSION 2.0.1 OF THE OPENLDAP PUBLIC LICENSE, OR OTHER PRIOR WRITTEN CONSENT FROM NOVELL, COULD SUBJECT THE PERPETRATOR TO CRIMINAL AND CIVIL LIABILITY.

Copyright 1999, Juan C. Gomez, All rights reserved. This software is not subject to any license of Silicon Graphics Inc. or Purdue University.

Redistribution and use in source and binary forms are permitted without restriction or fee of any kind as long as this notice is preserved.

Portions Copyright (c) 1987 Regents of the University of California. All rights reserved.

Redistribution and use in source and binary forms are permitted provided that the above copyright notice and this paragraph are duplicated in all such forms and that any documentation, advertising materials, and other materials related to such distribution and use acknowledge that the software was developed by the University of California, Berkeley. The name of the University may not be used to endorse or promote products derived from this software without specific prior written permission. THIS SOFTWARE IS PROVIDED "AS IS" AND WITHOUT ANY EXPRESS OR IMPLIED WARRANTIES, INCLUDING, WITHOUT LIMITATION, THE IMPLIED WARRANTIES OF MERCHANTIBILITY AND FITNESS FOR A PARTICULAR PURPOSE.

Copyright (c) 1991, 1993 The Regents of the University of California. All rights reserved.

Redistribution and use in source and binary forms, with or without modification, are permitted provided that the following conditions are met:

1. Redistributions of source code must retain the above copyright notice, this list of conditions and the following disclaimer.

2. Redistributions in binary form must reproduce the above copyright notice, this list of conditions and the following disclaimer in the documentation and/or other materials provided with the distribution.

4. Neither the name of the University nor the names of its contributors may be used to endorse or promote products derived from this software without specific prior written permission.

THIS SOFTWARE IS PROVIDED BY THE REGENTS AND CONTRIBUTORS "AS IS" AND ANY EXPRESS OR IMPLIED WARRANTIES, INCLUDING, BUT NOT LIMITED TO, THE IMPLIED WARRANTIES OF MERCHANTABILITY AND FITNESS FOR A PARTICULAR PURPOSE ARE DISCLAIMED. IN NO EVENT SHALL THE REGENTS OR CONTRIBUTORS BE LIABLE FOR ANY DIRECT, INDIRECT, INCIDENTAL, SPECIAL, EXEMPLARY, OR CONSEQUENTIAL DAMAGES (INCLUDING, BUT NOT LIMITED TO, PROCUREMENT OF SUBSTITUTE GOODS OR SERVICES; LOSS OF USE, DATA, OR PROFITS; OR BUSINESS INTERRUPTION) HOWEVER CAUSED AND ON ANY THEORY OF LIABILITY, WHETHER IN CONTRACT, STRICT LIABILITY, OR TORT (INCLUDING NEGLIGENCE OR OTHERWISE) ARISING IN ANY WAY OUT OF THE USE OF THIS SOFTWARE, EVEN IF ADVISED OF THE POSSIBILITY OF SUCH DAMAGE.

Portions Copyright 2008 Pierangelo Masarati. All rights reserved.

Copyright (c) 2000-2001, Aaron D. Gifford All rights reserved.

Redistribution and use in source and binary forms, with or without modification, are permitted provided that the following conditions are met:

1. Redistributions of source code must retain the above copyright notice, this list of conditions and the following disclaimer.

2. Redistributions in binary form must reproduce the above copyright notice, this list of conditions and the following disclaimer in the documentation and/or other materials provided with the distribution.

3. Neither the name of the copyright holder nor the names of contributors may be used to endorse or promote products derived from this software without specific prior written permission.

THIS SOFTWARE IS PROVIDED BY THE AUTHOR AND CONTRIBUTOR(S) "AS IS" AND ANY EXPRESS OR IMPLIED WARRANTIES, INCLUDING, BUT NOT LIMITED TO, THE IMPLIED WARRANTIES OF MERCHANTABILITY AND FITNESS FOR A PARTICULAR PURPOSE ARE DISCLAIMED. IN NO EVENT SHALL THE AUTHOR OR CONTRIBUTOR(S) BE LIABLE FOR ANY DIRECT, INDIRECT, INCIDENTAL, SPECIAL, EXEMPLARY, OR CONSEQUENTIAL DAMAGES (INCLUDING, BUT NOT LIMITED TO, PROCUREMENT OF SUBSTITUTE GOODS OR SERVICES; LOSS OF USE, DATA, OR PROFITS; OR BUSINESS INTERRUPTION) HOWEVER CAUSED AND ON ANY THEORY OF LIABILITY, WHETHER IN CONTRACT, STRICT LIABILITY, OR TORT (INCLUDING NEGLIGENCE OR OTHERWISE) ARISING IN ANY WAY OUT OF THE USE OF THIS SOFTWARE, EVEN IF ADVISED OF THE POSSIBILITY OF SUCH DAMAGE.

Copyright 2011 Devin J. Pohly

Portions Copyright 2008, 2009, 2011 Howard Chu

Copyright 2008 Emmanuel Dreyfus. All rights reserved.

Copyright 2009 Jonathan Clarke <jonathan@phillipoux.net>. All rights reserved.

Portions Copyright 2004 by IBM Corporation. All rights reserved.

Copyright 2004 Sang Seok Lim, IBM Corp. All Rights Reserved.

Portions Copyright 2007 Micha? Szulczy?ski. All rights reserved.

Copyright 1991-1996 Karl Lehenbauer and Mark Diekhans.

Permission to use, copy, modify, and distribute this software and its documentation for any purpose and without fee is hereby granted, provided that the above copyright notice appear in all copies. Karl Lehenbauer and Mark Diekhans make no representations about the suitability of this software for any purpose. It is provided "as is" without express or implied warranty.

Copyright (c) 1993 The Regents of the University of California.

Copyright (c) 1994-1995 Sun Microsystems, Inc.

Copyright (c) 1998-1999 NeoSoft, Inc. All Rights Reserved.

This software may be used, modified, copied, distributed, and sold, in both source and binary form provided that these copyrights are retained and their terms are followed.

Under no circumstances are the authors or NeoSoft Inc. responsible for the proper functioning of this software, nor do the authors assume any liability for damages incurred with its use.

Redistribution and use in source and binary forms are permitted provided that this notice is preserved and that due credit is given to NeoSoft, Inc.

NeoSoft, Inc. may not be used to endorse or promote products derived from this software without specific prior written permission. This software is provided "as is" without express or implied warranty.

Requests for permission may be sent to NeoSoft Inc, 1770 St. James Place, Suite 500, Houston, TX, 77056.

Portions Copyright 1998-2003 Kurt D. Zeilenga.

Portions Copyright 1998-2001 Net Boolean Incorporated. All rights reserved.

Portions Copyright 2008 Pierangelo Masarati, SysNet All rights reserved.

Copyright (C) 1995, 1996, 1997, 1998, and 1999 WIDE Project. All rights reserved.

Redistribution and use in source and binary forms, with or without modification, are permitted provided that the following conditions are met:

1. Redistributions of source code must retain the above copyright notice, this list of conditions and the following disclaimer.

2. Redistributions in binary form must reproduce the above copyright notice, this list of conditions and the following disclaimer in the documentation and/or other materials provided with the distribution.

3. Neither the name of the project nor the names of its contributors may be used to endorse or promote products derived from this software without specific prior written permission.

THIS SOFTWARE IS PROVIDED BY THE PROJECT AND CONTRIBUTORS "AS IS" AND ANY EXPRESS OR IMPLIED WARRANTIES, INCLUDING, BUT NOT LIMITED TO, THE IMPLIED WARRANTIES OF MERCHANTABILITY AND FITNESS FOR A PARTICULAR PURPOSE ARE DISCLAIMED. IN NO EVENT SHALL THE PROJECT OR CONTRIBUTORS BE LIABLE FOR ANY DIRECT, INDIRECT, INCIDENTAL, SPECIAL, EXEMPLARY, OR CONSEQUENTIAL DAMAGES (INCLUDING, BUT NOT LIMITED TO, PROCUREMENT OF SUBSTITUTE GOODS OR SERVICES; LOSS OF USE, DATA, OR PROFITS; OR BUSINESS INTERRUPTION) HOWEVER CAUSED AND ON ANY THEORY OF LIABILITY, WHETHER IN CONTRACT, STRICT LIABILITY, OR TORT (INCLUDING NEGLIGENCE OR OTHERWISE) ARISING IN ANY WAY OUT OF THE USE OF THIS SOFTWARE, EVEN IF ADVISED OF THE POSSIBILITY OF SUCH DAMAGE.

Copyright (C) 2004-2006 Emmanuel Dreyfus All rights reserved.

Redistribution and use in source and binary forms, with or without modification, are permitted provided that the following conditions are met:

1. Redistributions of source code must retain the above copyright notice, this list of conditions and the following disclaimer.

2. Redistributions in binary form must reproduce the above copyright notice, this list of conditions and the following disclaimer in the documentation and/or other materials provided with the distribution.

3. Neither the name of the project nor the names of its contributors may be used to endorse or promote products derived from this software without specific prior written permission.

THIS SOFTWARE IS PROVIDED BY THE PROJECT AND CONTRIBUTORS "AS IS" AND ANY EXPRESS OR IMPLIED WARRANTIES, INCLUDING, BUT NOT LIMITED TO, THE IMPLIED WARRANTIES OF MERCHANTABILITY AND FITNESS FOR A PARTICULAR PURPOSE ARE DISCLAIMED. IN NO EVENT SHALL THE PROJECT OR CONTRIBUTORS BE LIABLE FOR ANY DIRECT, INDIRECT, INCIDENTAL, SPECIAL, EXEMPLARY, OR CONSEQUENTIAL DAMAGES (INCLUDING, BUT NOT LIMITED TO, PROCUREMENT OF SUBSTITUTE GOODS OR SERVICES; LOSS OF USE, DATA, OR PROFITS; OR BUSINESS INTERRUPTION) HOWEVER CAUSED AND ON ANY THEORY OF LIABILITY, WHETHER IN CONTRACT, STRICT LIABILITY, OR TORT (INCLUDING NEGLIGENCE OR OTHERWISE) ARISING IN ANY WAY OUT OF THE USE OF THIS SOFTWARE, EVEN IF ADVISED OF THE POSSIBILITY OF SUCH DAMAGE.

Copyright (C) 1995, 1996, 1997, and 1998 WIDE Project.

Copyright (C) 2008 Timo Teras <timo.teras@iki.fi>. All rights reserved.

Redistribution and use in source and binary forms, with or without modification, are permitted provided that the following conditions are met:

1. Redistributions of source code must retain the above copyright notice, this list of conditions and the following disclaimer.

2. Redistributions in binary form must reproduce the above copyright notice, this list of conditions and the following disclaimer in the documentation and/or other materials provided with the distribution.

3. Neither the name of the project nor the names of its contributors may be used to endorse or promote products derived from this software without specific prior written permission.

THIS SOFTWARE IS PROVIDED BY THE PROJECT AND CONTRIBUTORS "AS IS" AND ANY EXPRESS OR IMPLIED WARRANTIES, INCLUDING, BUT NOT LIMITED TO, THE IMPLIED WARRANTIES OF MERCHANTABILITY AND FITNESS FOR A PARTICULAR PURPOSE ARE DISCLAIMED. IN NO EVENT SHALL THE PROJECT OR CONTRIBUTORS BE LIABLE FOR ANY DIRECT, INDIRECT, INCIDENTAL, SPECIAL, EXEMPLARY, OR CONSEQUENTIAL DAMAGES (INCLUDING, BUT NOT LIMITED TO, PROCUREMENT OF SUBSTITUTE GOODS OR SERVICES; LOSS OF USE, DATA, OR PROFITS; OR BUSINESS INTERRUPTION) HOWEVER CAUSED AND ON ANY THEORY OF LIABILITY, WHETHER IN CONTRACT, STRICT LIABILITY, OR TORT (INCLUDING NEGLIGENCE OR OTHERWISE) ARISING IN ANY WAY OUT OF THE USE OF THIS SOFTWARE, EVEN IF ADVISED OF THE POSSIBILITY OF SUCH DAMAGE.

Copyright 2000 Wasabi Systems, Inc. All rights reserved.

This software was written by Frank van der Linden of Wasabi Systems for Zembu Labs, Inc.
http://www.zembu.com/

Redistribution and use in source and binary forms, with or without modification, are permitted provided that the following conditions are met:

1. Redistributions of source code must retain the above copyright notice, this list of conditions and the following disclaimer.

2. Redistributions in binary form must reproduce the above copyright notice, this list of conditions and the following disclaimer in the documentation and/or other materials provided with the distribution.

3. The name of Wasabi Systems, Inc. may not be used to endorse or promote products derived from this software without specific prior written permission.

THIS SOFTWARE IS PROVIDED BY WASABI SYSTEMS, INC. "AS IS" AND ANY EXPRESS OR IMPLIED WARRANTIES, INCLUDING, BUT NOT LIMITED TO, THE IMPLIED WARRANTIES OF MERCHANTABILITY AND FITNESS FOR A PARTICULAR PURPOSE ARE DISCLAIMED. IN NO EVENT SHALL WASABI SYSTEMS, INC BE LIABLE FOR ANY DIRECT, INDIRECT, INCIDENTAL, SPECIAL, EXEMPLARY, OR CONSEQUENTIAL DAMAGES (INCLUDING, BUT NOT LIMITED TO, PROCUREMENT OF SUBSTITUTE GOODS OR SERVICES; LOSS OF USE, DATA, OR PROFITS; OR BUSINESS INTERRUPTION) HOWEVER CAUSED AND ON ANY THEORY OF LIABILITY, WHETHER IN CONTRACT, STRICT LIABILITY, OR TORT (INCLUDING NEGLIGENCE OR OTHERWISE) ARISING IN ANY WAY OUT OF THE USE OF THIS SOFTWARE, EVEN IF ADVISED OF THE POSSIBILITY OF SUCH DAMAGE.

Copyright (C) 2004 SuSE Linux AG, Nuernberg, Germany.

Contributed by: Michal Ludvig <mludvig@suse.cz>, SUSE Labs All rights reserved.

Redistribution and use in source and binary forms, with or without modification, are permitted provided that the following conditions are met:

1. Redistributions of source code must retain the above copyright notice, this list of conditions and the following disclaimer.

2. Redistributions in binary form must reproduce the above copyright notice, this list of conditions and the following disclaimer in the documentation and/or other materials provided with the distribution.

3. Neither the name of the project nor the names of its contributors may be used to endorse or promote products derived from this software without specific prior written permission.

THIS SOFTWARE IS PROVIDED BY THE PROJECT AND CONTRIBUTORS "AS IS" AND ANY EXPRESS OR IMPLIED WARRANTIES, INCLUDING, BUT NOT LIMITED TO, THE IMPLIED WARRANTIES OF MERCHANTABILITY AND FITNESS FOR A PARTICULAR PURPOSE ARE DISCLAIMED. IN NO EVENT SHALL THE PROJECT OR CONTRIBUTORS BE LIABLE FOR ANY DIRECT, INDIRECT, INCIDENTAL, SPECIAL, EXEMPLARY, OR CONSEQUENTIAL DAMAGES (INCLUDING, BUT NOT LIMITED TO, PROCUREMENT OF SUBSTITUTE GOODS OR SERVICES; LOSS OF USE, DATA, OR PROFITS; OR BUSINESS INTERRUPTION) HOWEVER CAUSED AND ON ANY THEORY OF LIABILITY, WHETHER IN CONTRACT, STRICT LIABILITY, OR TORT (INCLUDING

NEGLIGENCE OR OTHERWISE) ARISING IN ANY WAY OUT OF THE USE OF THIS SOFTWARE, EVEN IF ADVISED OF THE POSSIBILITY OF SUCH DAMAGE.

Copyright (C) 2004 SuSE Linux AG, Nuernberg, Germany.

Contributed by: Michal Ludvig <mludvig@suse.cz>, SUSE Labs All rights reserved.

Redistribution and use in source and binary forms, with or without modification, are permitted provided that the following conditions are met:

1. Redistributions of source code must retain the above copyright notice, this list of conditions and the following disclaimer.

2. Redistributions in binary form must reproduce the above copyright notice, this list of conditions and the following disclaimer in the documentation and/or other materials provided with the distribution.

3. Neither the name of the project nor the names of its contributors may be used to endorse or promote products derived from this software without specific prior written permission.

THIS SOFTWARE IS PROVIDED BY THE PROJECT AND CONTRIBUTORS "AS IS" AND ANY EXPRESS OR IMPLIED WARRANTIES, INCLUDING, BUT NOT LIMITED TO, THE IMPLIED WARRANTIES OF MERCHANTABILITY AND FITNESS FOR A PARTICULAR PURPOSE ARE DISCLAIMED. IN NO EVENT SHALL THE PROJECT OR CONTRIBUTORS BE LIABLE FOR ANY DIRECT, INDIRECT, INCIDENTAL, SPECIAL, EXEMPLARY, OR CONSEQUENTIAL DAMAGES (INCLUDING, BUT NOT LIMITED TO, PROCUREMENT OF SUBSTITUTE GOODS OR SERVICES; LOSS OF USE, DATA, OR PROFITS; OR BUSINESS INTERRUPTION) HOWEVER CAUSED AND ON ANY THEORY OF LIABILITY, WHETHER IN CONTRACT, STRICT LIABILITY, OR TORT (INCLUDING NEGLIGENCE OR OTHERWISE) ARISING IN ANY WAY OUT OF THE USE OF THIS SOFTWARE, EVEN IF ADVISED OF THE POSSIBILITY OF SUCH DAMAGE.

Copyright (C) 1995, 1996, 1997, and 1998 WIDE Project.

Copyright (C) 2008 Timo Teras. All rights reserved.

Redistribution and use in source and binary forms, with or without modification, are permitted provided that the following conditions are met:

1. Redistributions of source code must retain the above copyright notice, this list of conditions and the following disclaimer.

2. Redistributions in binary form must reproduce the above copyright notice, this list of conditions and the following disclaimer in the documentation and/or other materials provided with the distribution.

3. Neither the name of the project nor the names of its contributors may be used to endorse or promote products derived from this software without specific prior written permission.

THIS SOFTWARE IS PROVIDED BY THE PROJECT AND CONTRIBUTORS "AS IS" AND ANY EXPRESS OR IMPLIED WARRANTIES, INCLUDING, BUT NOT LIMITED TO, THE IMPLIED

WARRANTIES OF MERCHANTABILITY AND FITNESS FOR A PARTICULAR PURPOSE ARE DISCLAIMED. IN NO EVENT SHALL THE PROJECT OR CONTRIBUTORS BE LIABLE FOR ANY DIRECT, INDIRECT, INCIDENTAL, SPECIAL, EXEMPLARY, OR CONSEQUENTIAL DAMAGES (INCLUDING, BUT NOT LIMITED TO, PROCUREMENT OF SUBSTITUTE GOODS OR SERVICES; LOSS OF USE, DATA, OR PROFITS; OR BUSINESS INTERRUPTION) HOWEVER CAUSED AND ON ANY THEORY OF LIABILITY, WHETHER IN CONTRACT, STRICT LIABILITY, OR TORT (INCLUDING NEGLIGENCE OR OTHERWISE) ARISING IN ANY WAY OUT OF THE USE OF THIS SOFTWARE, EVEN IF ADVISED OF THE POSSIBILITY OF SUCH DAMAGE.

Copyright (C) 2005 International Business Machines Corporation

Copyright (c) 2005 by Trusted Computer Solutions, Inc. All rights reserved.

Redistribution and use in source and binary forms, with or without modification, are permitted provided that the following conditions are met:

1. Redistributions of source code must retain the above copyright notice, this list of conditions and the following disclaimer.

2. Redistributions in binary form must reproduce the above copyright notice, this list of conditions and the following disclaimer in the documentation and/or other materials provided with the distribution.

3. Neither the name of the project nor the names of its contributors may be used to endorse or promote products derived from this software without specific prior written permission.

THIS SOFTWARE IS PROVIDED BY THE PROJECT AND CONTRIBUTORS "AS IS" AND ANY EXPRESS OR IMPLIED WARRANTIES, INCLUDING, BUT NOT LIMITED TO, THE IMPLIED WARRANTIES OF MERCHANTABILITY AND FITNESS FOR A PARTICULAR PURPOSE ARE DISCLAIMED. IN NO EVENT SHALL THE PROJECT OR CONTRIBUTORS BE LIABLE FOR ANY DIRECT, INDIRECT, INCIDENTAL, SPECIAL, EXEMPLARY, OR CONSEQUENTIAL DAMAGES (INCLUDING, BUT NOT LIMITED TO, PROCUREMENT OF SUBSTITUTE GOODS OR SERVICES; LOSS OF USE, DATA, OR PROFITS; OR BUSINESS INTERRUPTION) HOWEVER CAUSED AND ON ANY THEORY OF LIABILITY, WHETHER IN CONTRACT, STRICT LIABILITY, OR TORT (INCLUDING NEGLIGENCE OR OTHERWISE) ARISING IN ANY WAY OUT OF THE USE OF THIS SOFTWARE, EVEN IF ADVISED OF THE POSSIBILITY OF SUCH DAMAGE.

Tema principal: Avisos

Marcas comerciales

EPSON® es una marca registrada, EPSON Exceed Your Vision es un logotipo registrado y Epson Connect™ es una marca comercial de Seiko Epson Corporation.

Epson iPrint™ y Remote Print™ son marcas comerciales de Seiko Epson Corporation.

Apple, App Store, AirPrint, el logotipo de AirPrint, iPad, iPhone, iPod touch, Mac y OS X son marcas comerciales de Apple Inc., registradas en EE.UU. y en otros países.

Google® es una marca registrada y Android™, Chromebook™, Google Chrome™, Google Cloud Print™ y Google Drive™ son marcas comerciales de Google Inc.

Wi-Fi Direct® es una marca registrada de Wi-Fi Alliance®.

Aviso general: El resto de los productos que se mencionan en esta publicación aparecen únicamente con fines de identificación y pueden ser marcas comerciales de sus respectivos propietarios. Epson renuncia a todos los derechos sobre dichas marcas.

EPSON®
EXCEED YOUR VISION

Tema principal: Avisos

Aviso de derechos reservados

Quedan reservados todos los derechos. Ninguna parte de esta publicación podrá ser reproducida, almacenada en un sistema de recuperación, transmitida bajo ninguna forma por ningún medio, ya sea electrónico, mecánico, de fotocopiado, grabación o cualquier otro, sin el previo consentimiento por escrito de Seiko Epson Corporation. La información contenida en el presente aplica solamente a este producto Epson. Epson no se hace responsable si esta información es utilizada en otros productos.

Ni Seiko Epson Corporation ni sus filiales asumirán responsabilidad ante el comprador de este producto o ante terceros por daños, pérdidas, costos o gastos en que incurrieren los usuarios como consecuencia de: accidente, uso inadecuado o abuso de este producto o modificaciones, reparaciones o alteraciones no autorizadas al mismo, o (excluidos los EE. UU.) por no seguir rigurosamente las instrucciones de operación y mantenimiento de Seiko Epson Corporation.

Seiko Epson Corporation no se hace responsable por ningún daño o problemas causados por el uso de diferentes accesorios o productos consumibles que no sean Productos originales Epson o Productos aprobados Epson ratificados por Seiko Epson Corporation.

Seiko Epson Corporation no se hace responsable de cualquier daño provocado por interferencias electromagnéticas producidas al utilizar cables de interfaz que no sean designados como Productos aprobados Epson ratificados por Seiko Epson Corporation.

La información que se incluye en el presente está sujeta a cambios sin previo aviso.

libTIFF Software Acknowledgment
Una nota sobre el uso responsable de los materiales con derechos de autor

Lapso de tiempo predeterminado para la gestión de energía de los productos Epson
Atribución de derechos reservados

Tema principal: Avisos

libTIFF Software Acknowledgment

Copyright © 1988-1997 Sam Leffler

Copyright © 1991-1997 Silicon Graphics, Inc.

Permission to use, copy, modify, distribute, and sell this software and its documentation for any purpose is hereby granted without fee, provided that (I) the above copyright notices and this permission notice appear in all copies of the software and related documentation, and (ii) the names of Sam Leffler and Silicon Graphics may not be used in any advertising or publicity relating to the software without the specific, prior written permission of Sam Leffler and Silicon Graphics.

THE SOFTWARE IS PROVIDED "AS-IS" AND WITHOUT WARRANTY OF ANY KIND, EXPRESS, IMPLIED OR OTHERWISE, INCLUDING WITHOUT LIMITATION, ANY WARRANTY OF MERCHANTABILITY OR FITNESS FOR A PARTICULAR PURPOSE.

IN NO EVENT SHALL SAM LEFFLER OR SILICON GRAPHICS BE LIABLE FOR ANY SPECIAL, INCIDENTAL, INDIRECT OR CONSEQUENTIAL DAMAGES OF ANY KIND, OR ANY DAMAGES WHATSOEVER RESULTING FROM LOSS OF USE, DATA OR PROFITS, WHETHER OR NOT ADVISED OF THE POSSIBILITY OF DAMAGE, AND ON ANY THEORY OF LIABILITY, ARISING OUT OF OR IN CONNECTION WITH THE USE OR PERFORMANCE OF THIS SOFTWARE.

Tema principal: Aviso de derechos reservados

Una nota sobre el uso responsable de los materiales con derechos de autor

Epson pide a todos los usuarios a ser responsables y respetuosos de las leyes de derechos de autor cuando utilicen cualquier producto Epson. Aunque las leyes de algunos países permiten la copia limitada o la reutilización de material con derechos de autor en ciertas circunstancias, estas circunstancias pueden no ser tan amplias como algunos suponen. Póngase en contacto con su asesor legal si tiene alguna pregunta acerca de la ley de derechos de autor.

Tema principal: Aviso de derechos reservados

Lapso de tiempo predeterminado para la gestión de energía de los productos Epson

Este producto entrará en modo de reposo después de un periodo de inactividad. Esto es para asegurar que el producto cumple con los estándares de uso de energía eficaz de Energy Star. Se puede ahorrar más energía al poner el tiempo de reposo a un periodo más corto.

Tema principal: Aviso de derechos reservados

Atribución de derechos reservados

© 2016 Epson America, Inc.

3/16

CPD-50224

Tema principal: Aviso de derechos reservados