EPSON®
EXCEED YOUR VISION

Guía de referencia rápida

Epson® SureColor® S-Series

Contenido

Piezas de la impresora 3
Parte delantera 3
Interior 4
Parte posterior 4
Carga del papel 5
Papeles compatibles 16
Posición de inicio de impresión 17
Uso de la unidad del rodillo de recogida automática 18
Selección de las configuraciones del papel 25
Extracción del rodillo de recogida 25
Impresión de la cantidad de papel restante 25
Corte del papel 26
Retiro del papel 28
Mantenimiento de la impresora 30
Precauciones 30
Cuándo realizar el mantenimiento 31
Limpieza del calentador de la platina y las placas de sujeción del papel 32
Mantenimiento del cabezal de impresión 33
Comprobación del estado de la tinta 34
Códigos de los cartuchos de tinta 35
Agitación de los cartuchos de tinta 36
Reemplazo de los cartuchos de tinta 36
Eliminación de la tinta de desecho 38
Eliminación de los consumibles usados 40
Pedido de suministros y accesorios opcionales 40
¿Dónde obtener ayuda? 41

Piezas de la impresora

Nota: A menos que se indique lo contrario, las ilustraciones incluidas en este manual muestran la impresora Epson® SureColor® S40600, pero las instrucciones aplican a todos los modelos.

Parte delantera

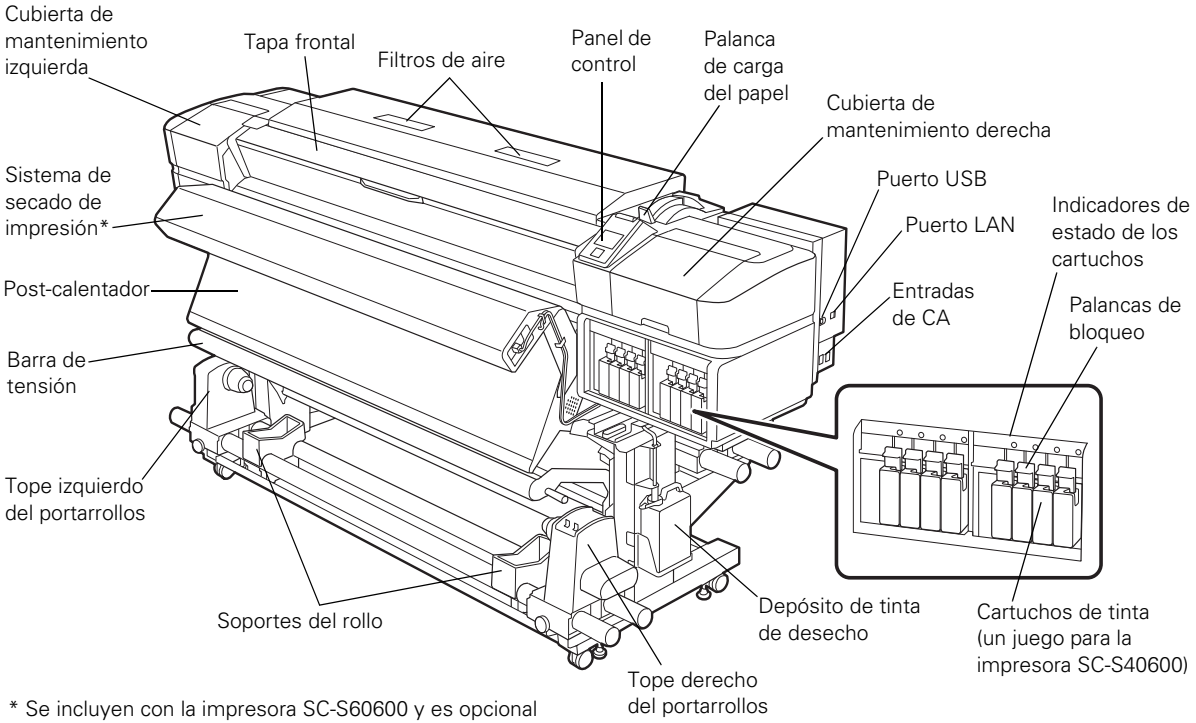

* Se incluyen con la impresora SC-S60600 y es opcional para las impresoras SC-S40600 y SC-S80600.

Interior

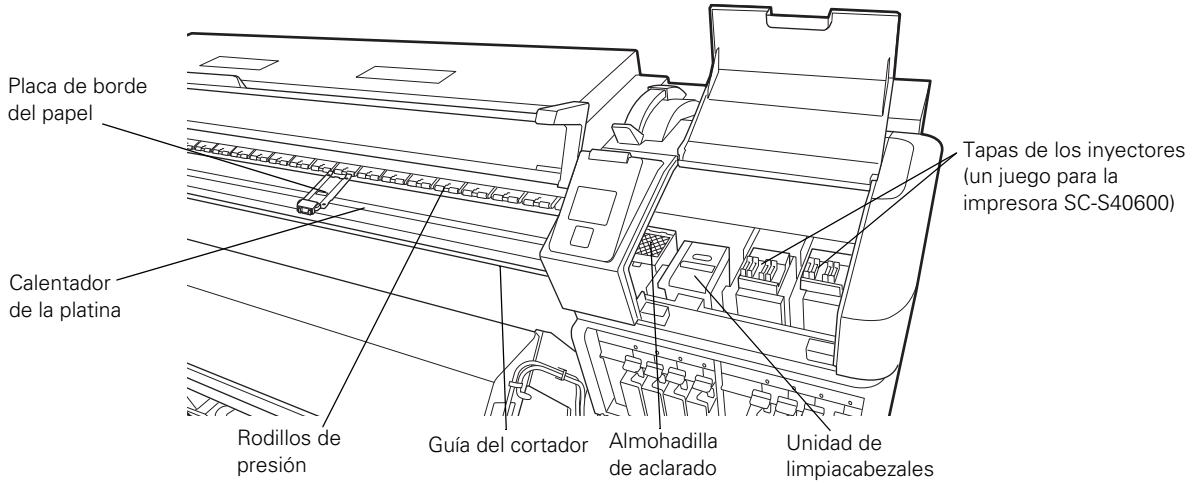

Parte posterior

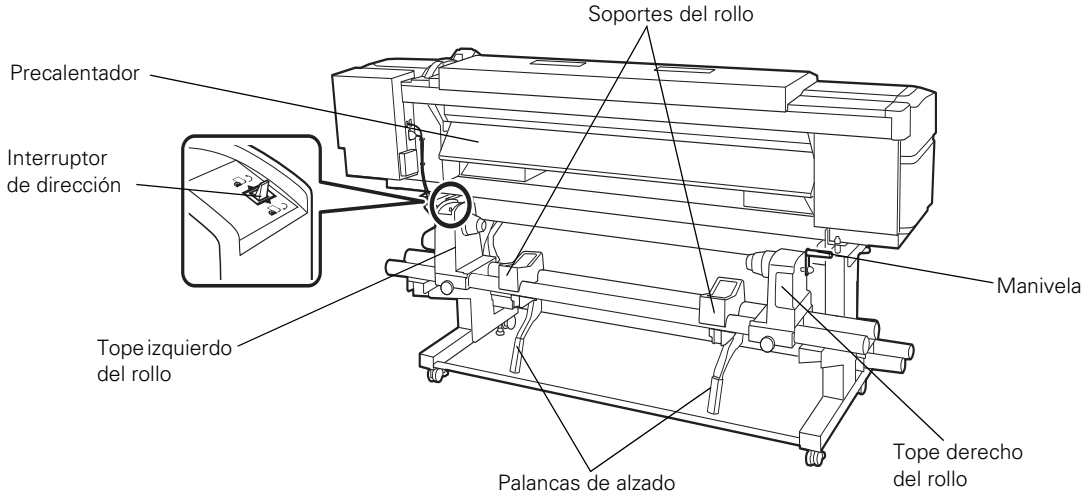

Carga del papel

Siga los pasos de esta sección para cargar el papel.

ADVERTENCIA: Los calentadores y las placas de sujeción del papel pueden estar calientes; tome precauciones para evitar quemaduras. Es posible que se requieran dos personas para cargar y retirar los rollos de papel pesados.

1. Pulse el botón ⏻ de encendido para encender la impresora, si es necesario, y espere hasta que vea que la pantalla LCD muestra Cargue soporte.

2. Abra la tapa frontal y levante la palanca de carga del papel.

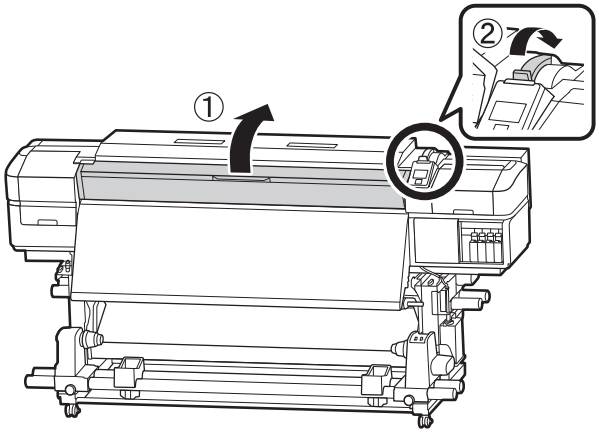

3. Sujete las lengüetas en ambas placas de sujeción del papel y deslice las placas hacia afuera.

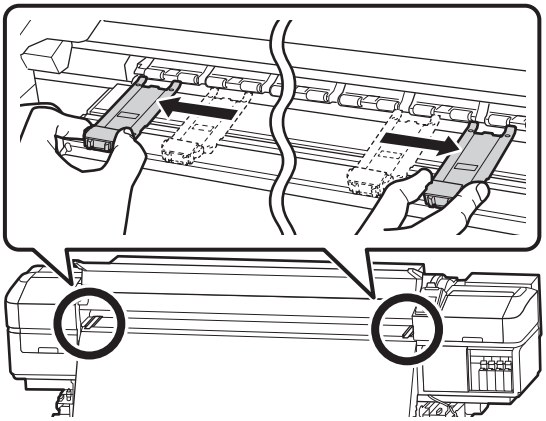

4. En la parte posterior de la impresora, afloje la perilla del tope derecho del rollo y deslice el tope del rollo hacia afuera.

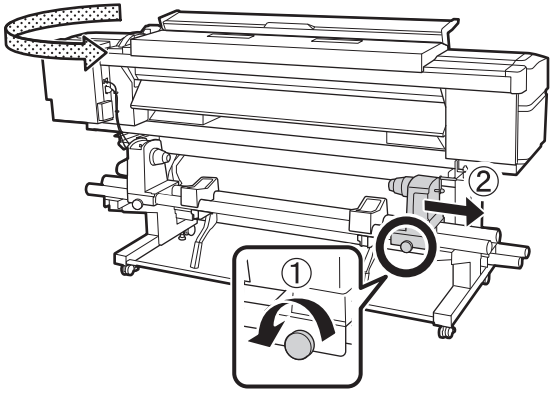

5. Gire la manivela del tope del rollo hacia la izquierda hasta que se detenga.

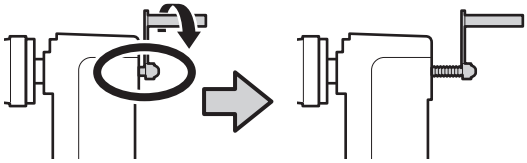

6. Deslice el tope izquierdo del rollo hasta la marca del tamaño de papel que va a cargar.

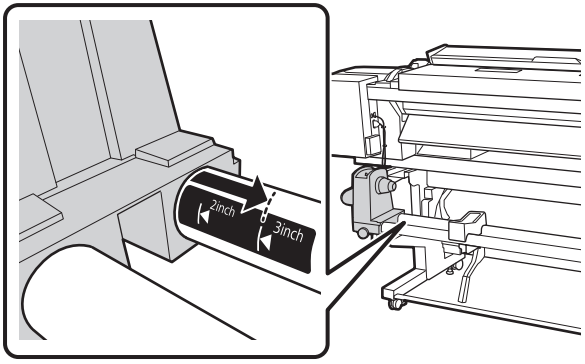

7. Apriete bien la perilla del tope izquierdo del rollo.

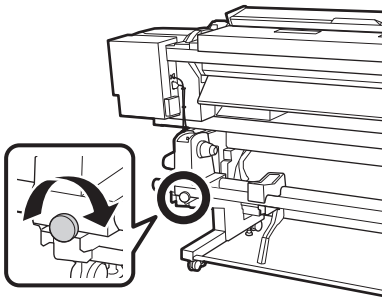

Nota: Asegúrese de apretar completamente la perilla; de lo contrario, el tope del rollo se puede mover durante la impresión y provocar que el papel avance de forma incorrecta.

8. Coloque el papel que desea cargar en los soportes del rollo.

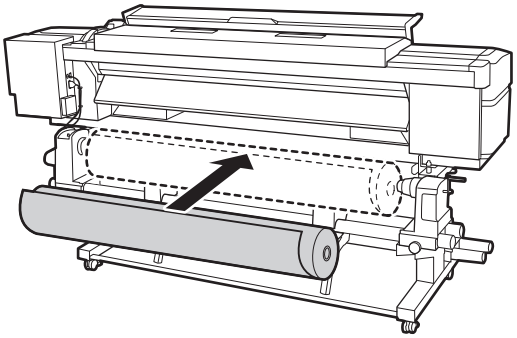

Nota: Cargue el rollo según el lado imprimible.

Cara imprimible hacia fuera

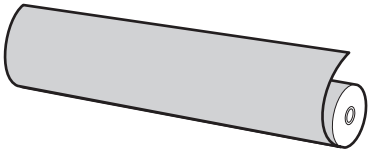

Cara imprimible hacia dentro

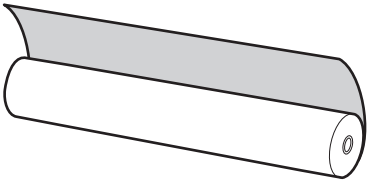

9. Suba la palanca de alzado izquierda para colocar el rollo para uso.

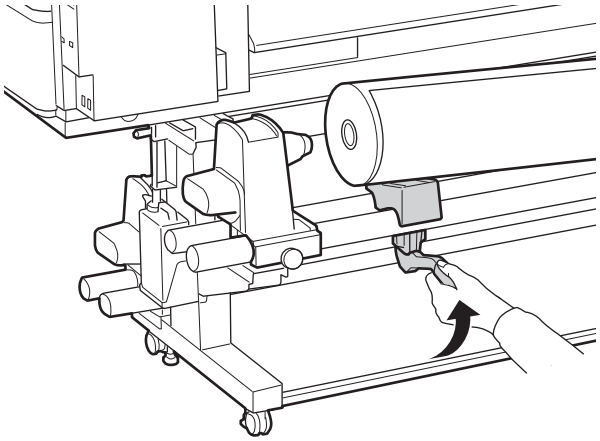

10. Introduzca firmemente el rollo en el tope izquierdo del rollo.

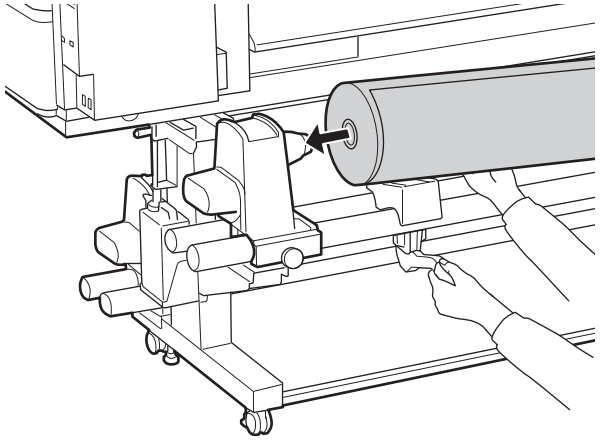

Nota: Si el diámetro exterior del rollo es inferior a 5,5 pulg. (140 mm), necesita subir manualmente el rollo para introducirlo en el tope del rollo.

11. Suba la palanca de alzado derecha.

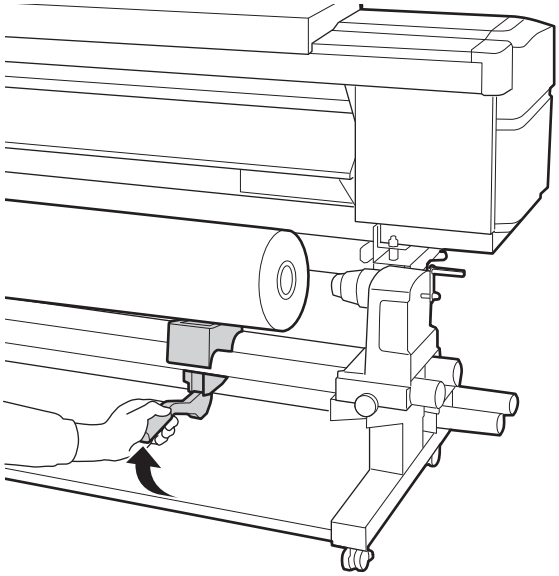

12. Empuje el tope derecho del rollo para meterlo en el rollo.

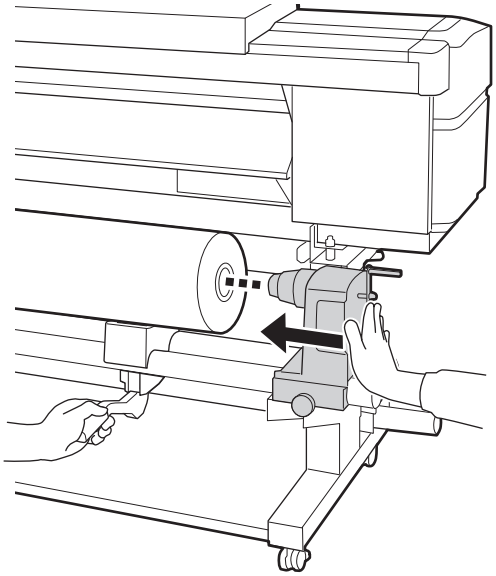

Nota: Empuje el tope del rollo dos veces para asegurarse de que se inserte completamente en el rollo. De lo contrario, es posible que el papel no avance correctamente y provoque la aparición de bandas en sus impresiones.

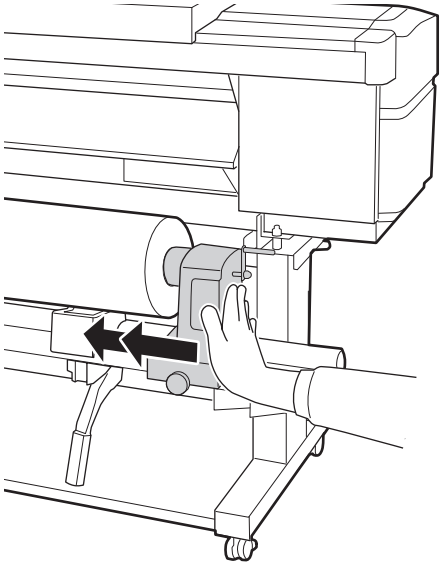

13. Apriete completamente la perilla del tope del rollo.

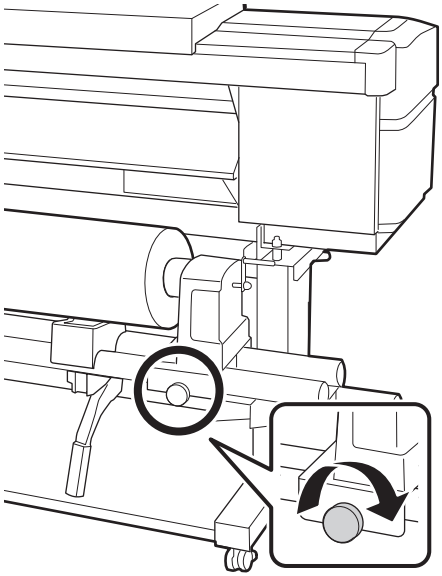

14. Gire la manivela hasta que la pieza A (área sombreada) en la siguiente ilustración se introduzca completamente en el portarrollos.

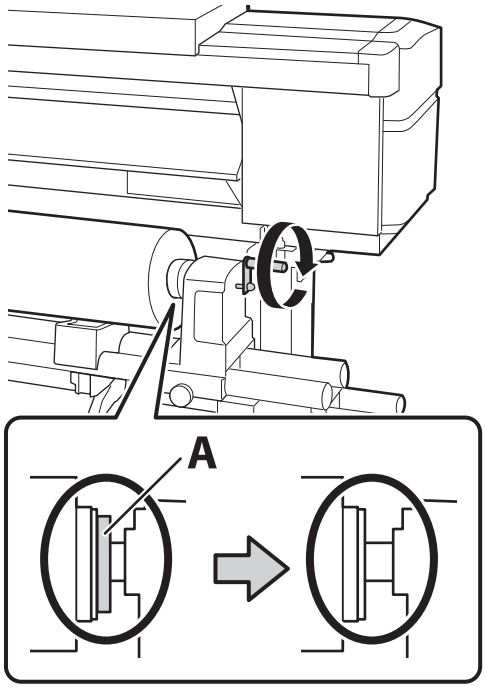

Precaución: Para evitar dañar el tope del rollo, no continúe girando la manivela después de que la pieza A se introduzca completamente.

15. Introduzca el papel aproximadamente 12 pulg. (30 cm) en la abertura y luego baje la palanca de carga del papel.

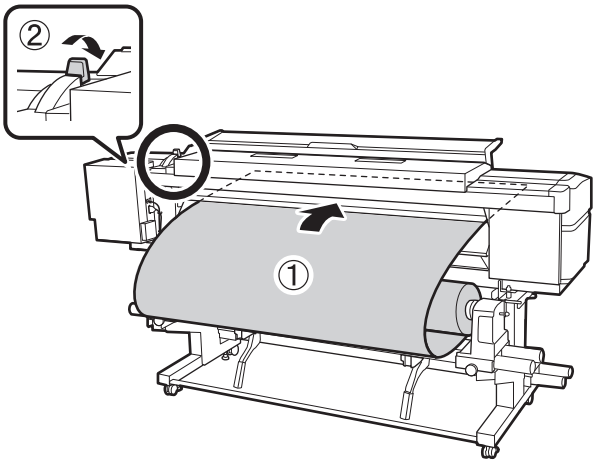

16. Párese enfrente de la impresora, sujete el papel, tal como se muestra a continuación, y levante la palanca de carga del papel.

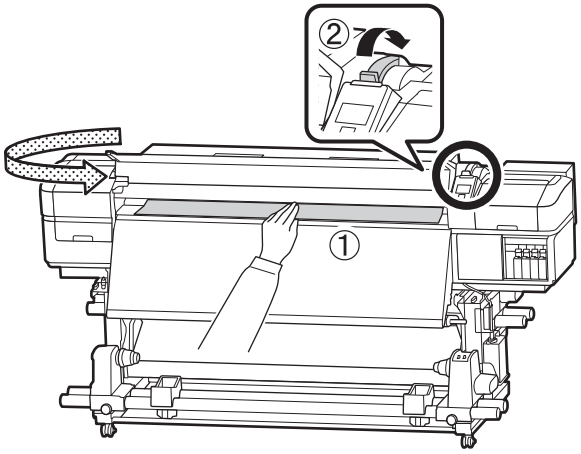

17. Use una mano para tirar del centro del papel directamente hacia afuera hasta que esté alineado con el borde inferior de la etiqueta del post-calentador.

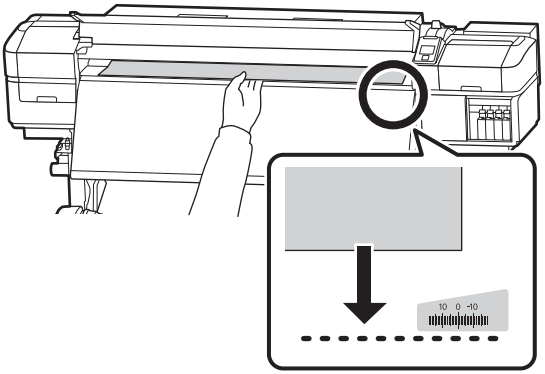

Nota: No use las dos manos para tirar del papel, ya que puede provocar que el papel se tuerza.

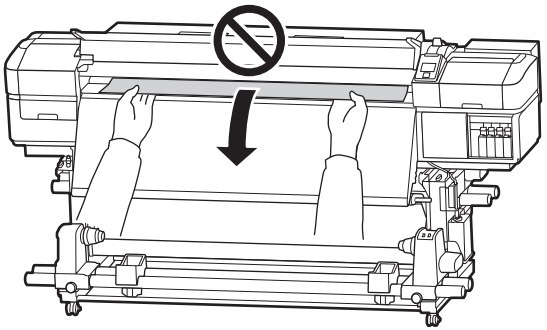

18. Baje la palanca de carga del papel para mantenerlo en su sitio.

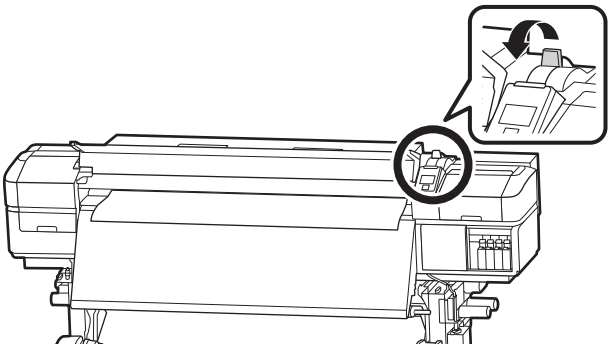

19. Golpee suavemente ambos extremos del papel y revise si hay una diferencia de tensión entre los lados izquierdo y derecho. Si hay una diferencia de tensión, levante la palanca de carga del papel, ajuste la holgura del papel y luego baje la palanca de carga del papel.

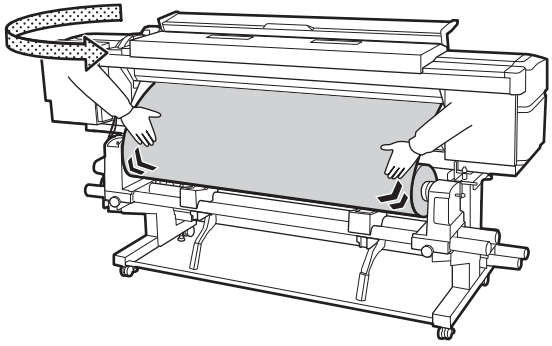

20. Deslice las placas de sujeción del papel contra el papel. Ajuste la posición de forma que los bordes del papel queden alineados con el centro de los orificios redondos de las placas.

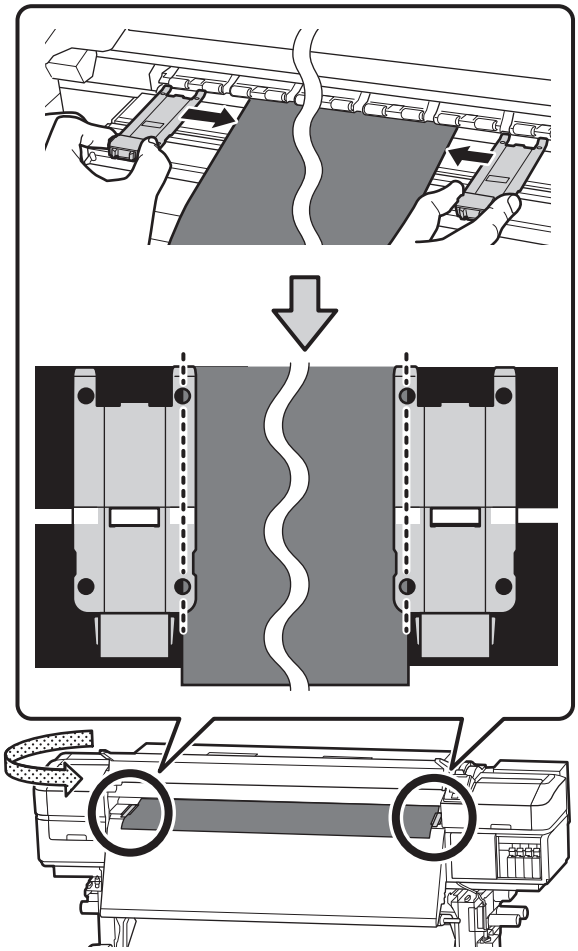

Precaución: Para no dañar el cabezal de impresión, no use las placas de sujeción del papel con papel de más de 0,02 pulgada (0,4 mm) de grosor. Mueva las placas de sujeción del papel hacia los extremos de la platina cuando no los esté utilizando.

21. Cierre la tapa frontal.

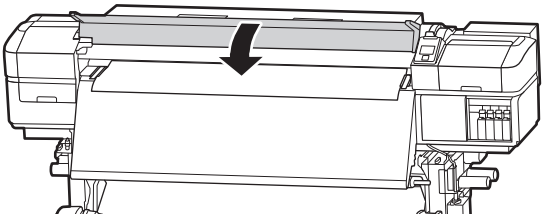

Nota: Para retirar el papel, siga los pasos de esta sección en orden inverso.

Papeles compatibles

Uno de los elementos clave para obtener impresiones de calidad profesional es seleccionar el papel que está optimizado específicamente para la impresora. Epson ofrece una variedad de papeles de lienzo, bellas artes, fotográficos y de prueba, así como también, otros materiales para impresoras. La mayoría de los materiales profesionales de Epson se encuentran disponibles en tamaños desde hojas sueltas pequeñas hasta rollos de formato ancho. Revise los tipos de papeles disponibles en el sitio Web de Epson en **global.latin.epson.com** o con su distribuidor de productos Epson autorizado.

Los siguientes tipos de papeles son compatibles:

Papel en rollo

Tamaño del portarrollos	2 o 3 pulg. (50,8 a 76,2 mm)
Diámetro exterior del rollo	Unidad de alimentación de papel: Hasta 9,8 pulg. (250 mm) Unidad del rodillo de recogida automática: Hasta 7,9 pulg. (200 mm)
Ancho del papel	11,8 a 64,0 pulg. (300 a 1.626 mm)
Grosor del papel	Hasta 1 mm
Peso del rollo	Hasta 99 lb (45 kg)

Papel de hojas sueltas

Ancho del papel	11,8 a 64,0 pulg. (300 a 1.626 mm)
Longitud del papel	19,7 pulg. (500 mm) o más largo
Grosor del papel	Hasta 1 mm

Realice siempre pruebas con muestras del papel en la impresora antes de adquirirlo en grandes cantidades o de imprimir trabajos de gran volumen. Cuando utilice papel u otros materiales que no sean de la marca Epson, deberá configurar diferentes ajustes o crear configuraciones de papel especiales. Consulte el *Manual del usuario* en línea para conocer los detalles.

Posición de inicio de impresión

Puede ajustar la posición de inicio del área de impresión en sus impresiones.

Posición de inicio de impresión derecha

La posición de inicio de impresión derecha depende del ajuste Comprob. Tamaño Sop.

Si el ajuste Comprob. Tamaño Sop. está activado, la posición de inicio de impresión es aproximadamente de 0,4 pulg. (10 mm) desde el borde derecho del papel cuando se usan las placas de sujeción del papel, y de 0,2 pulg. (5 mm) cuando no se usan las placas de sujeción del papel.

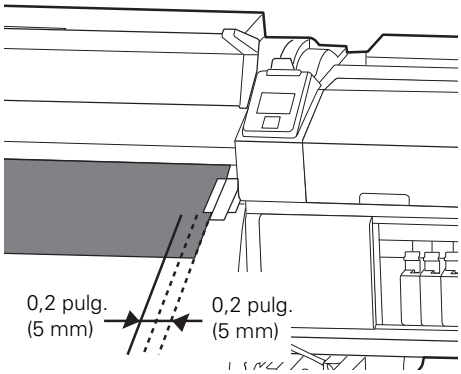

Nota: Para cambiar la posición de inicio de impresión, puede cambiar los ajustes Posición Inicio Impres o Margen Lateral Derecho desde el menú de configuración.

Si el ajuste Comprob. Tamaño Sop. está desactivado, la posición de inicio de impresión se indica en el post-calentador.

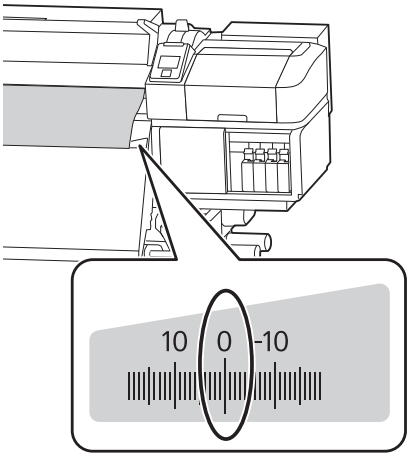

Posición de inicio de impresión superior

La posición de inicio de impresión superior es aproximadamente de 3,6 pulg. (92 mm) dentro de la impresora desde la guía del cortador.

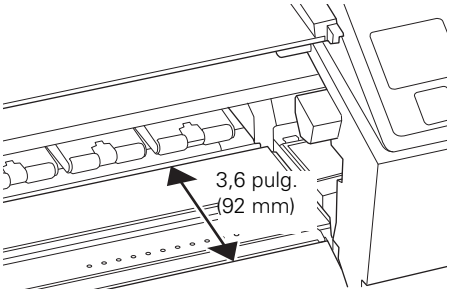

Uso de la unidad del rodillo de recogida automática

La unidad del rodillo de recogida automática toma el papel a medida que se imprime, lo que aumenta la eficiencia de las impresiones sin supervisión humana. La unidad del rodillo de recogida automática puede enrollar el papel con la superficie impresa ya sea en la parte exterior o interior del rollo.

Precaución: Tenga cuidado de no atrapar sus manos en la unidad de alimentación de papel o en la unidad del rodillo de recogida automática mientras la impresora esté en funcionamiento.

1. Pulse el botón ▼ para avanzar el papel hacia el centro del post-calentador.

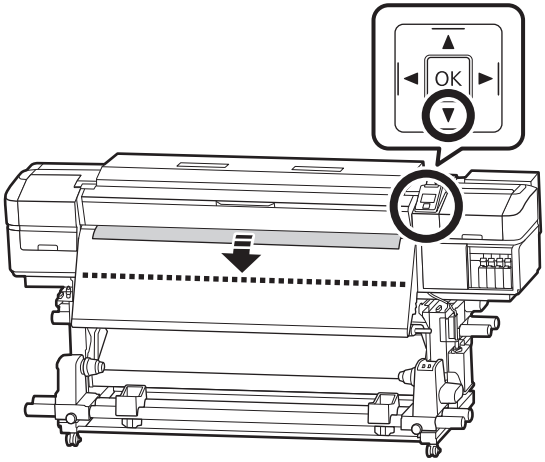

Nota: Siempre use el botón ▼ para avanzar el papel. Si tira del papel con la mano, se puede torcer al enrollarlo.

2. Afloje las perillas del tope del eje y deslice los topes del eje para separarlos. Centre los soportes del rollo entre los topes del rollo.

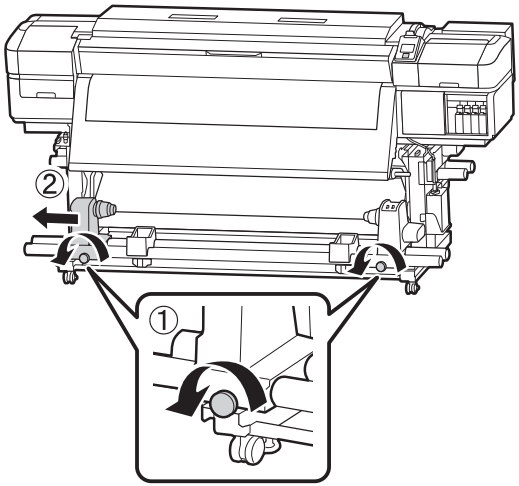

3. Alinee el tope derecho del portarrollos con el borde derecho del papel y apriete la perilla.

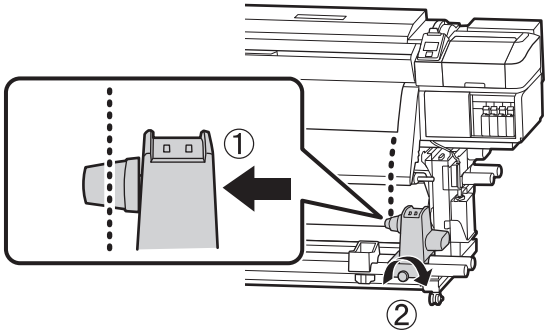

4. Introduzca el portarrollos en el tope derecho.

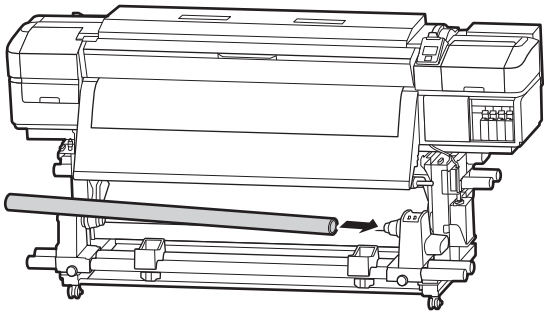

Nota: Use un portarrollos que sea más ancho que el papel. Esto permite enrollar el papel sin que sobresalga del eje.

5. Empuje el tope hasta que la pieza A (área sombreada) en la siguiente ilustración se introduzca completamente en el portarrollos, luego apriete la perilla.

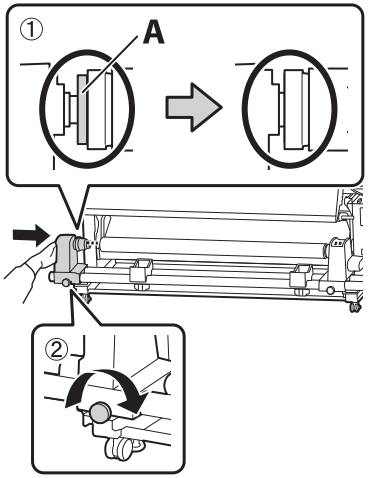

Precaución: Pare cuando la pieza A quede oculta. No introduzca demasiado el tope.

6. Recorte las esquinas izquierda y derecha del papel, dejando una sección recta en el centro de aproximadamente 4 a 8 pulg. (10 a 20 cm) de ancho.

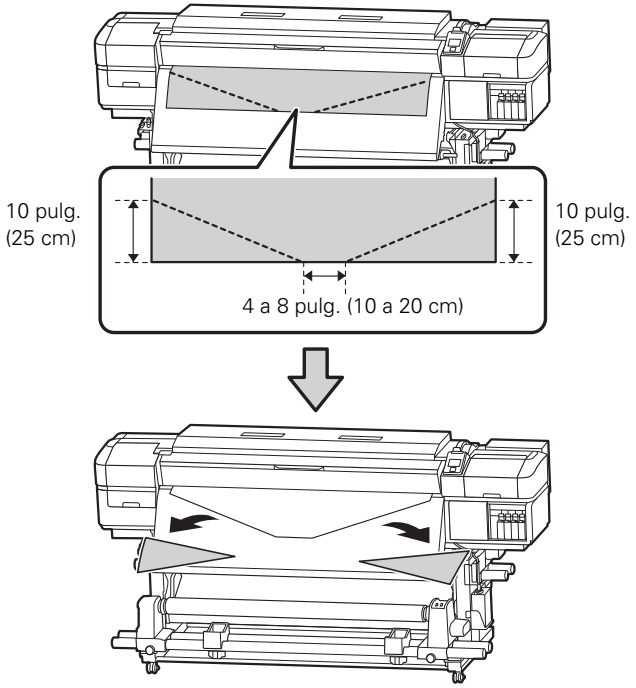

7. Corte una tira de alrededor de 27,6 pulg. (70 cm) de longitud de la cinta de papel incluida y pegue un extremo en el centro del papel con cinta adhesiva.

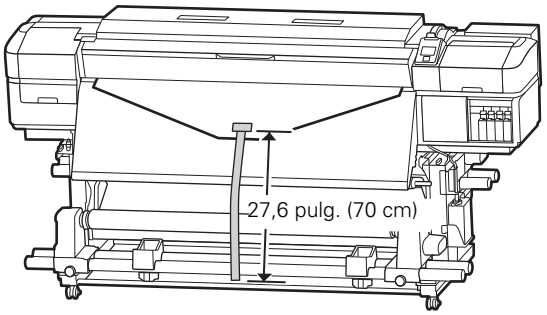

Nota: También puede usar cinta disponible comercialmente o tiras cortadas del papel para pegarlo al portarrollos. La cinta de papel o la tira de papel debería ser de alrededor de 0,8 a 1 pulg. (20 a 25 mm) de ancho y 27,6 pulg. (70 cm) de longitud.

8. Tire del otro extremo de la cinta hacia abajo y péguela al portarrollos con cinta adhesiva, tal como se muestra a continuación.

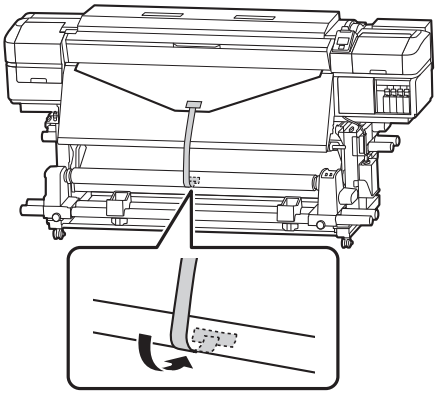

Para enrollar con la cara imprimible hacia fuera

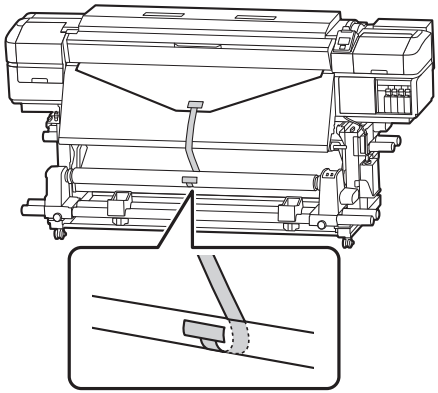

Para enrollar con la cara imprimible hacia dentro

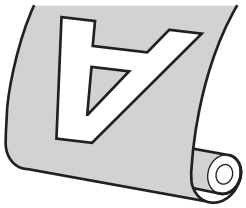

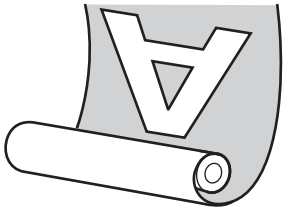

Nota: Asegúrese de que la cinta esté tensa, de lo contrario el papel se puede mover al enrollarlo.

9. Si está enrollando el papel con la cara imprimible hacia fuera, coloque el interruptor Auto hacia abajo. Si está enrollando el papel con la cara imprimible hacia dentro, coloque el interruptor Auto hacia arriba.

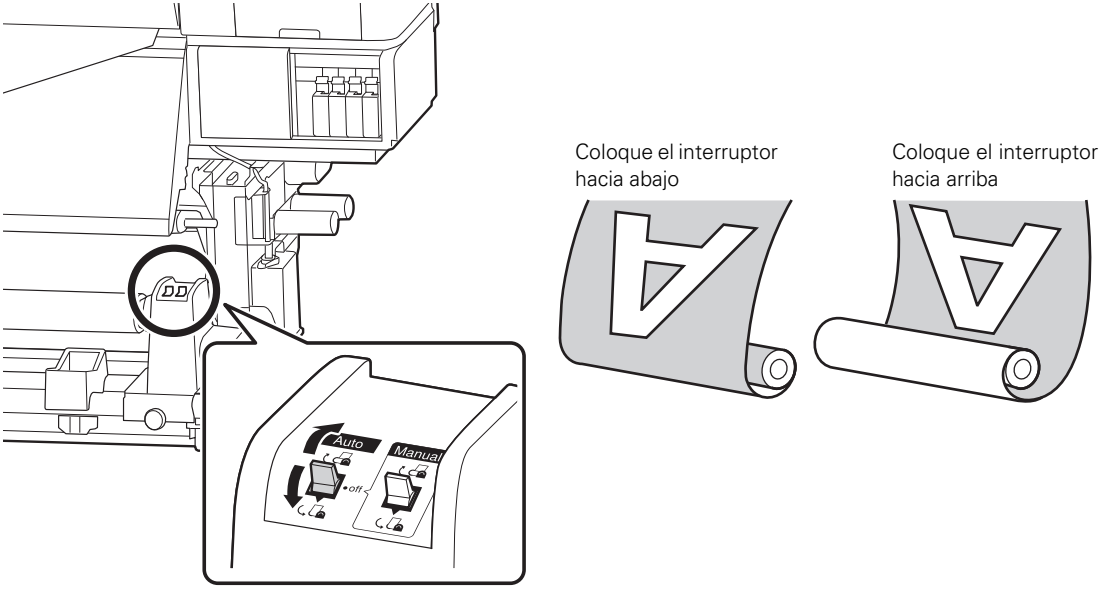

10. Baje la barra de tensión hasta que toque levemente la cinta de papel.

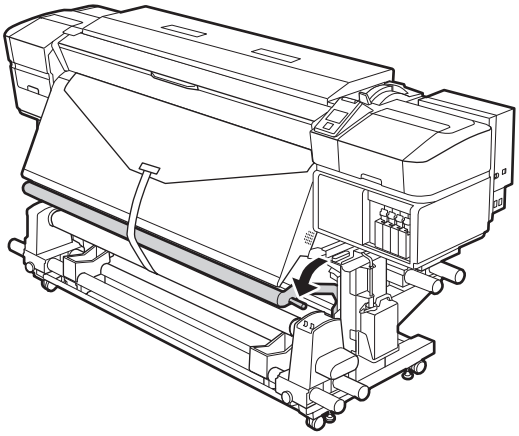

Selección de las configuraciones del papel

Después de que haya terminado de cargar el papel, siga las instrucciones en el panel de control para seleccionar las configuraciones del papel. Use los siguientes botones para hacer sus selecciones.

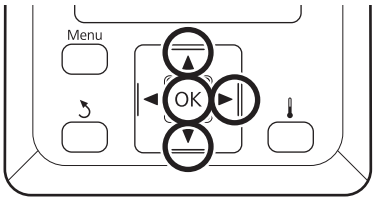

Cuando termine de seleccionar las configuraciones, verá el mensaje Preparada en la pantalla LCD.

Extracción del rodillo de recogida

Consulte las siguientes instrucciones para cortar y retirar el papel.

Impresión de la cantidad de papel restante

Use el ajuste Longitud Restant Imprs para imprimir la cantidad de papel que queda en el rollo instalado antes de cambiarlo por otro tipo de papel. Así podrá escribir este número como la longitud de material la próxima vez que use el rollo.

Nota: El ajuste Config Restante debe estar activado para usar esta función.

1. Asegúrese de que aparezca Preparada en la pantalla LCD.
2. Pulse el botón ⎙.
3. Seleccione Soportes Restantes y pulse el botón OK.
4. Seleccione Longitud Restant Imprs y pulse el botón OK.
5. Pulse el botón OK para imprimir la cantidad de papel restante.

Corte del papel

ADVERTENCIA: Los calentadores y las placas de sujeción del papel pueden estar calientes; tome precauciones para evitar quemaduras. Cuando corte material, tenga cuidado de no cortar sus dedos o manos con el cortador u otras cuchillas.

1. Pulse el botón ⧉.
2. Seleccione Alim Hasta Posic Corte y pulse el botón OK. La impresora avanza el papel a la posición de corte (guía del cortador).

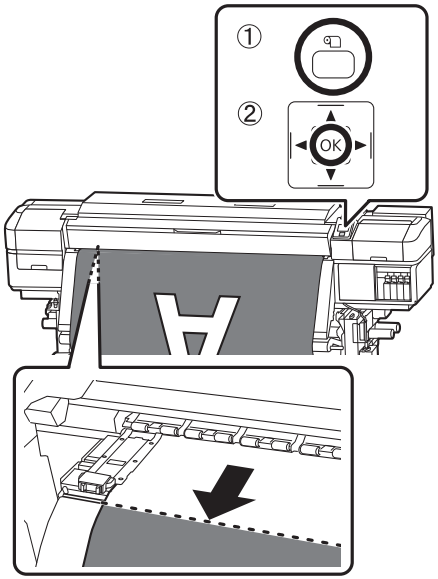

Nota: Si imprimió la cantidad de material restante, pulse el botón ▲ para rebobinar el material de manera que esta información se mantenga en el rollo después de cortar el material.

3. Si está utilizando el rodillo de recogida automática, suba la barra de tensión.

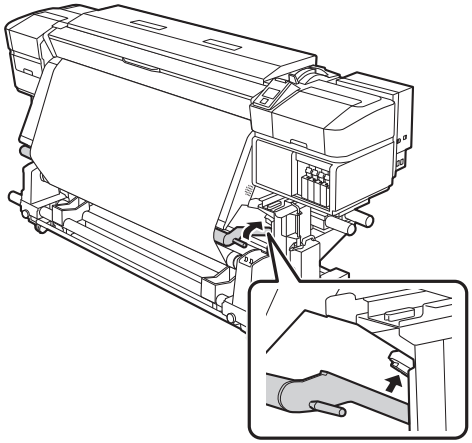

4. Utilice una cuchilla o una herramienta de corte para cortar la hoja impresa por la guía del cortador.

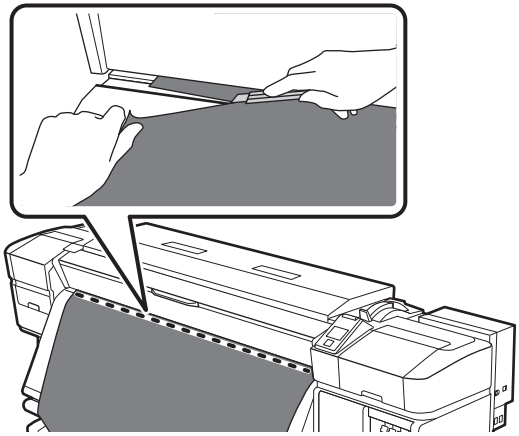

ADVERTENCIA: No coloque los dedos en el recorrido de la herramienta de corte para evitar lesiones.

5. Coloque el interruptor Auto en la posición off. Luego, enrolle completamente el papel cortado con el interruptor Manual.

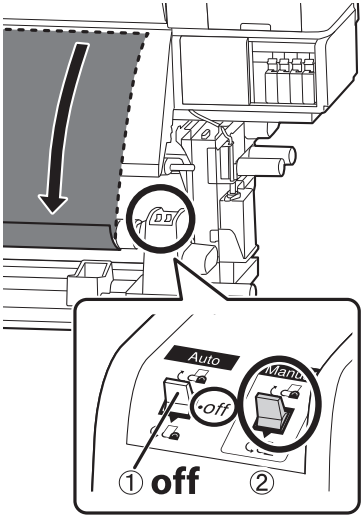

Retiro del papel

ADVERTENCIA: Los calentadores y las placas de sujeción del papel pueden estar calientes; tome precauciones para evitar quemaduras. Es posible que se requieran dos personas para cargar y retirar los rollos de papel pesados.

1. Afloje la perilla del tope izquierdo del portarrollos y saque cuidadosamente el tope del portarrollos. Asegúrese de apoyar el extremo del rollo, de manera que no se caiga.

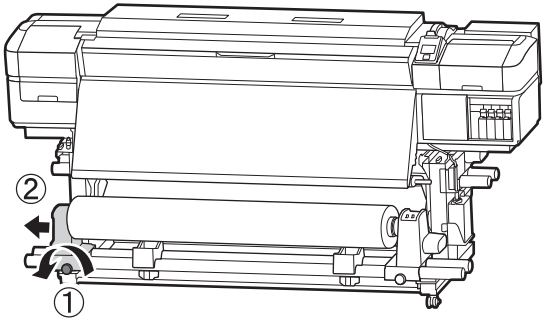

2. Baje un extremo del rollo sobre el soporte.

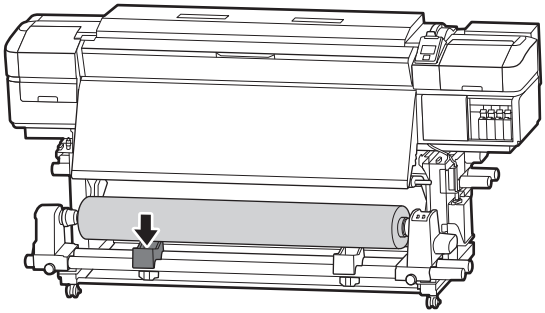

3. Afloje la perilla del tope derecho del portarrollos y retire cuidadosamente el tope del portarrollos del rollo. Asegúrese de apoyar el extremo del rollo, de manera que no se caiga.

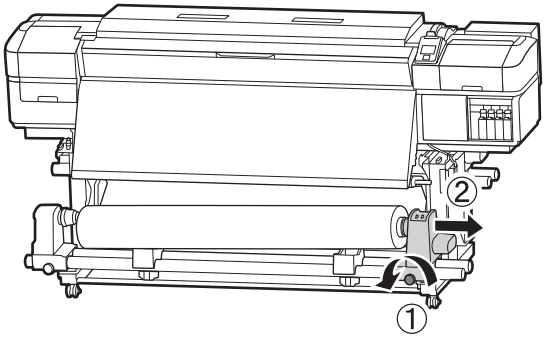

4. Baje el otro extremo del rollo sobre el soporte.

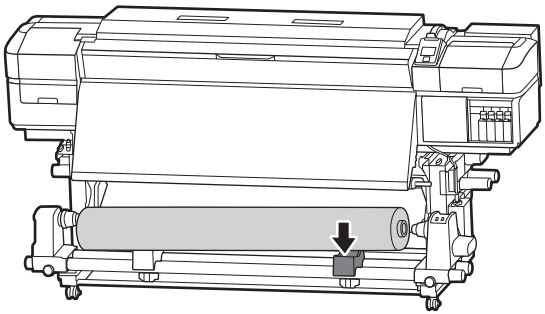

Mantenimiento de la impresora

Consulte las siguientes secciones para realizar el mantenimiento básico de su impresora.

Precauciones

Lea estas precauciones antes de realizar tareas de mantenimiento en su impresora.

- Almacene los cartuchos de tinta, cartuchos de limpieza, limpiador de tinta, grasa y tinta de desecho en una ubicación que esté fuera del alcance de los niños.
- Durante el mantenimiento, use ropa de protección, incluyendo anteojos de seguridad, guantes y una mascarilla. Si la tinta de desecho, el limpiador de tinta o la grasa entran en contacto con la piel o le entran en los ojos o la boca, haga lo siguiente:
    - Si el líquido le cae en la piel, lávese el área bien con agua y jabón. Consulte a un médico si se le irrita o descolora la piel.
    - Si el líquido le entra en los ojos, enjuáguelos inmediatamente con agua. Si continúa experimentando problemas de visión después de un lavado minucioso, consulte a un médico.
    - Si le entra líquido en la boca, escúpala y consulte a un médico de inmediato.
    - Si traga el líquido, consulte a un médico de inmediato. No intente inducir el vómito, ya que es posible que el líquido quede atrapado en la tráquea.
- Lávese las manos cuidadosamente y haga gárgaras después de que reemplace el depósito de tinta de desecho o use el limpiador de tinta.
- Saque el papel de la impresora antes de realizar mantenimiento.
- No toque las correas, las placas de circuitos ni ninguna otra pieza que no necesite limpieza; de lo contrario, su impresora se puede dañar o puede disminuir la calidad de la impresión.
- Utilice únicamente los bastoncillos de limpieza o los bastoncillos que vienen en el kit de mantenimiento. Los bastoncillos de otros tipos pueden soltar pelusas y podrían averiar el cabezal de impresión.
- No vuelva a usar los bastoncillos de limpieza, ya que pueden deja manchas más difíciles de quitar.
- No toque las puntas de los bastoncillos de limpieza. La grasa de las manos podría dañar el cabezal de impresión.
- No use agua o alcohol para limpiar alrededor del cabezal de impresión o la tapa, ya que puede solidificar la tinta.
- Toque un objeto metálico antes de empezar el mantenimiento para descargar la electricidad estática.

Cuándo realizar el mantenimiento

Consulte la siguiente tabla para conocer los procedimientos de mantenimiento y en qué momento necesitará realizarlos:

Procedimiento	Frecuencia	Instrucciones
Limpieza del calentador de la platina y las placas de sujeción del papel	Diario	consulte la siguiente sección
Agitación de los cartuchos de tinta	Una vez cada 3 semanas; a diario para los cartuchos de tinta blanca y plateada metálica (solo para la impresora SC-S80600)	página 36
Limpieza alrededor del cabezal de impresión, las tapas y la almohadilla de aclarado	Una vez al mes o cuando vea que aparece un mensaje en la pantalla LCD para realizar el mantenimiento del cabezal	consulte el *Manual del usuario* en línea
Reemplazo de los filtros de aire, la almohadilla de aclarado y la unidad de limpiacabezales	Cuando vea que aparece un mensaje en la pantalla LCD que indica que se necesita este mantenimiento	consulte el *Manual del usuario* en línea
Reemplazo del depósito de tinta de desecho	Cuando vea que aparece un mensaje en la pantalla LCD que indica que se necesita este mantenimiento	consulte el *Manual del usuario* en línea
Reemplazo del cartucho de tinta	Cuando vea que aparece un mensaje en la pantalla LCD que indica que se necesita este mantenimiento	página 36
Limpieza de los cabezales de impresión de los inyectores obstruidos	Según sea necesario	página 33
Engrase de la varilla del carro	Cuando vea que aparece un mensaje en la pantalla LCD que indica que se necesita este mantenimiento	consulte el *Manual del usuario* en línea
Mantenimiento previo al almacenamiento*	Si la impresora va a estar apagada y no se va a usar por un largo tiempo.	consulte el *Manual del usuario* en línea

* Asegúrese de realizar el mantenimiento previo al almacenamiento si la impresora va a estar apagada y no se va a usar por un largo tiempo; de lo contrario, se puede obstruir en forma permanente un inyector del cabezal de impresión.

Limpieza del calentador de la platina y las placas de sujeción del papel

Las pelusas, el polvo y las partículas de tinta y papel en el calentador de la platina y las placas de sujeción del papel pueden obstruir los inyectores del cabezal de impresión o provocar que aparezcan gotas de tinta en sus impresiones. Para evitar esto, se recomienda que limpie estas piezas diariamente.

ADVERTENCIA: Los calentadores y las placas de sujeción del papel pueden estar calientes; tome precauciones para evitar quemaduras. Tenga cuidado de que las manos o los dedos no queden atrapados al abrir o cerrar la tapa frontal.

Precaución: No use limpiador de tinta para limpiar dentro de la impresora, de lo contrario, puede dañar la impresora.

1. Asegúrese de la impresora esté apagada y desconecte ambos cables de alimentación. Si tiene instalado el sistema de secado de impresión opcional, desconecte también este cable de alimentación.

2. Espere alrededor de un minuto y luego abra la tapa frontal.

3. Humedezca un paño suave con agua, escúrralo por completo y úselo para eliminar cualquier pelusa, polvo o tinta del calentador de la platina. Asegúrese de limpiar dentro de las ranuras de la platina también.

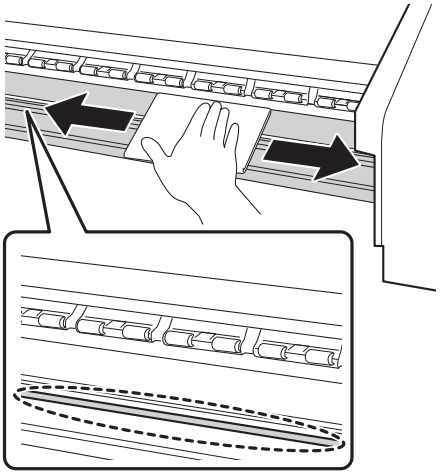

4. Use el paño para limpiar las placas de sujeción del papel.

Nota: Si está usando papel engomado, humedezca el paño con un detergente suave, escúrralo por completo y úselo para limpiar las placas. Retire las placas y límpielas de ambos lados, si es necesario.

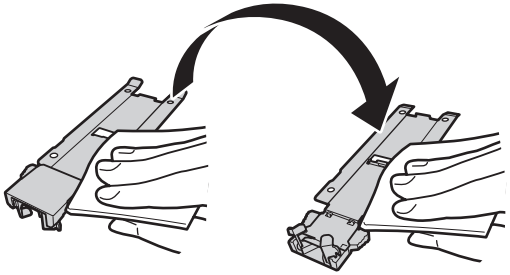

Mantenimiento del cabezal de impresión

Si su impresora muestra un cambio de color o líneas horizontales, es posible que necesite realizar mantenimiento en el cabezal de impresión.

Limpieza del cabezal de impresión

1. Asegúrese de que la impresora está encendida y preparada.
2. Pulse el botón . Verá el menú Mantenimiento.
3. Pulse los botones ▼ o ▲ para seleccionar Limpieza y pulse el botón OK.
4. Seleccione un nivel de limpieza y pulse el botón OK.

   Nota: Seleccione primero Limpieza (Leve). Si necesita ejecutar un segundo y tercer ciclo de limpieza, seleccione Limpieza (Media) y luego seleccione Limpieza (A fondo).
5. Seleccione el método de limpieza que desee usar para cada fila de inyectores.
6. Pulse los botones ▼ o ▲ para seleccionar los grupos de inyectores que desea limpiar y pulse el botón OK.
7. Seleccione Ejecutar con Selección y pulse el botón OK para comenzar el ciclo de limpieza. Cuando el ciclo de limpieza ha terminado, se muestra un mensaje de confirmación en la pantalla LCD.
8. Pulse los botones ▼ o ▲ para seleccionar Test De Inyectores y pulse el botón OK.
9. Seleccione la posición de impresión deseada y pulse el botón OK.

10. Si es necesario, corte el papel y luego revise el patrón impreso para ver si hay espacios en blanco en las líneas.

11. Si no hay espacios en blanco, la limpieza ha terminado. Si aparecen espacios en blanco o el patrón se imprime de forma tenue, limpie nuevamente el cabezal de impresión.

Si no ve ninguna mejora después de la limpieza del cabezal de impresión y de seleccionar Limpieza (A fondo) para el nivel de limpieza, realice el mantenimiento automático del cabezal, tal como se describe a continuación.

Mantenimiento automático del cabezal

Realice el mantenimiento automático del cabezal si aparecen gotas de tinta en sus impresiones o si los inyectores están obstruidos, incluso después de la limpieza del cabezal de impresión, tal como se describe a continuación.

Precaución: No realice esta función repetidamente en un día. Si usa esta función con demasiada frecuencia podría dañar el cabezal de impresión.

1. Asegúrese de que la impresora está encendida y preparada.

2. Pulse el botón . Verá el menú Mantenimiento.

3. Pulse los botones ▼ o ▲ para seleccionar Mantenimto Cabez Autom y pulse el botón OK.

4. Pulse el botón OK nuevamente para comenzar el mantenimiento automático del cabezal. Cuando el mantenimiento termina, se cierra el menú de configuración.

Si no ve ninguna mejora después de realizar el mantenimiento automático del cabezal, limpie alrededor del cabezal de impresión y las tapas. Consulte el *Manual del usuario* en línea para conocer los detalles.

Comprobación del estado de la tinta

Antes de iniciar un trabajo de impresión grande, debería revisar la pantalla LCD para ver los niveles de tinta de la impresora. Si uno de los cartuchos está bajo, puede esperar hasta que se agote la tinta, reemplazar el cartucho y luego seguir imprimiendo el trabajo. Aunque para obtener mejores resultados se recomienda que reemplace el cartucho antes de comenzar a imprimir, es posible que vea una ligera diferencia de color si cambia los cartuchos en medio del trabajo de impresión.

Códigos de los cartuchos de tinta

Utilice estos códigos cuando ordene o compre cartuchos de tinta nuevos (consulte la página 40 para obtener la información de pedido):

Cartuchos de tinta para las impresoras SC-S40600 y SC-S60600

Ranura	Color	Código
BK	Negro	T890100
C	Cian	T890200
M	Magenta	T890300
Y	Amarillo	T890400

Cartuchos de tinta para la impresora SC-S80600

Ranura	Color	Código
BK	Negro	T890100
C	Cian	T890200
M	Magenta	T890300
Y	Amarillo	T890400
LC	Cian claro	T890500
LM	Magenta claro	T890600
LK	Negro claro	T890700
OR	Anaranjado	T890800
R	Rojo	T890900
WH	Blanco	T890A00
MS	Plateado metálico	T890B00

Nota: Epson recomienda el uso de cartuchos de tinta Epson originales. Epson no puede garantizar la calidad ni la fiabilidad de las tintas que no sean de la marca Epson. La tinta no genuina puede provocar daños no cubiertos por la garantía de Epson, y, en determinadas condiciones, un funcionamiento anormal de la impresora.

Agitación de los cartuchos de tinta

Los cartuchos de tinta instalados en la impresora se deben sacar y agitar una vez cada tres meses para mantener la calidad de la impresión. Consulte la página 36 para obtener las instrucciones para sacar e instalar los cartuchos de tinta.

Nota: Los cartuchos de tinta blanca y plateada metálica (solo para la impresora SC-S80600) se deben agitar diariamente.

Sostenga el cartucho de tinta horizontalmente y agítelo alrededor de 15 veces en 5 segundos.

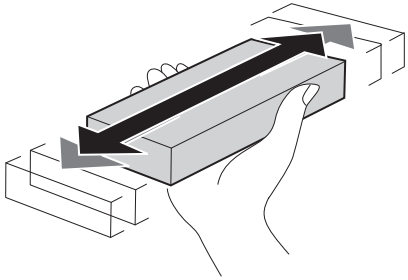

Precaución: Manipule el cartucho de tinta con cuidado, ya que puede quedar algo de tinta alrededor del puerto de suministro de tinta. Si la tinta le cae en la piel o le entra en los ojos o la boca, consulte la página 30 para obtener instrucciones.

Reemplazo de los cartuchos de tinta

Antes de comenzar, asegúrese de leer las instrucciones de seguridad importantes en la página 30 y tenga a mano los cartuchos de repuesto.

Precaución: Deje los cartuchos viejos instalados en la impresora hasta que esté listo para reemplazarlos para evitar que se resequen los inyectores del cabezal de impresión. No saque los cartuchos de tinta de su envoltorio hasta que esté listo para instalarlos. Los cartuchos están embalados herméticamente para garantizar su fiabilidad. Para los usuarios de la impresora SC-S80600, si ve un mensaje en la pantalla LCD indicando que el cartucho de tinta blanca o plateada metálica está agotado, reemplace el cartucho inmediatamente para evitar dañar su impresora.

1. Asegúrese de que la impresora esté encendida.

2. Levante la palanca de bloqueo del cartucho que necesita cambiar.

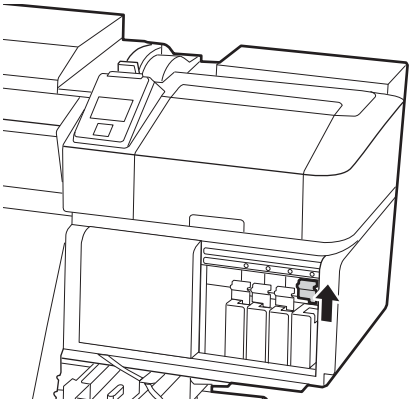

3. Introduzca un dedo en el hueco de la parte superior del cartucho de tinta y tire del cartucho hacia usted.

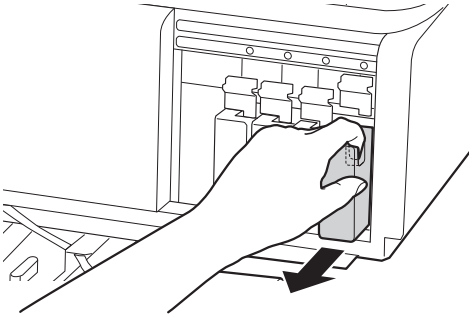

Precaución: Manipule el cartucho de tinta con cuidado, ya que puede quedar algo de tinta alrededor del puerto de suministro de tinta.

4. Desembale el cartucho nuevo y agítelo alrededor de 15 veces en 5 segundos. Si está reemplazando el cartucho de tinta anaranjada, blanca o plateada metálica, agítelo alrededor de 50 veces en 15 segundos.

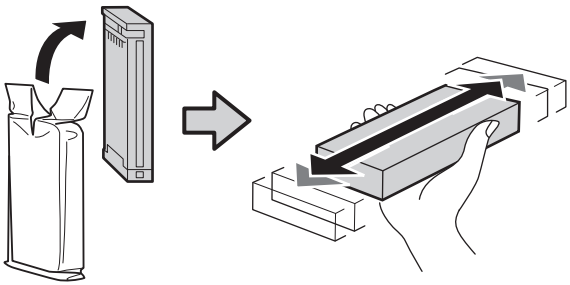

5. Asegúrese de que la etiqueta del cartucho corresponde con la impresora, luego introduzca el cartucho en la ranura.

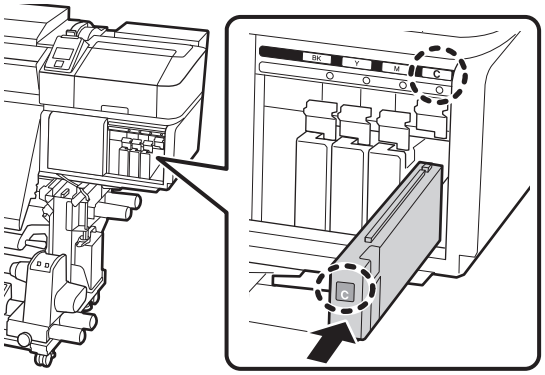

6. Baje la palanca de bloqueo.

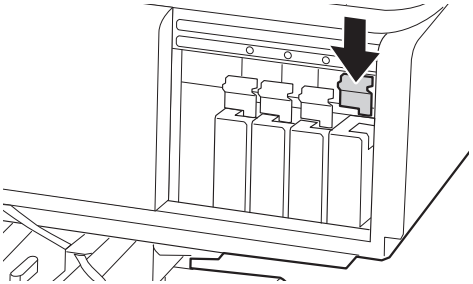

Nota: Asegúrese de que haya un cartucho de tinta instalado en cada ranura. No puede imprimir si alguna ranura de cartucho de tinta está vacía. Deseche los cartuchos usados cuidadosamente; consulte la página 40 para obtener información adicional. No desmonte ni intente rellenar el cartucho usado.

Eliminación de la tinta de desecho

Cuando la pantalla LCD muestra Prepare el bote de tinta desechada, quiere decir que el depósito de tinta de desecho, localizado debajo de la impresora, está casi lleno y necesitará reemplazarlo pronto. Asegúrese de tener un depósito de tinta de desecho nuevo a mano.

Cuando la pantalla LCD muestra Cambie el bote de tinta desechada y pulse OK, quiere decir que el depósito de tinta de desecho está lleno y necesita reemplazarlo. También puede reemplazar el depósito de tinta de desecho antes de que aparezca este mensaje si selecciona Cambiar Bote Tinta desde el menú de configuración.

Nota: La impresora usa un contador de tinta de desecho para controlar el nivel de tinta desechada. Si reemplaza el depósito de tinta de desecho cuando el mensaje que se muestra en la pantalla LCD le indica hacerlo, el contador se reinicia automáticamente.

Precaución: No retire el depósito de tinta de desecho mientras la impresora esté realizando las siguientes operaciones, a menos que se le indique hacerlo en la pantalla LCD: impresión, limpieza de cabezal, lavado del cabezal, recarga de la tinta, mantenimiento previo al almacenamiento.

Antes de comenzar, asegúrese de leer las instrucciones de seguridad importantes en la página 30 y tenga a mano un depósito de tinta de desecho de repuesto o un depósito adecuado para eliminar la tinta de desecho.

1. Póngase guantes de plástico y luego saque el depósito de tinta de desecho de su soporte.

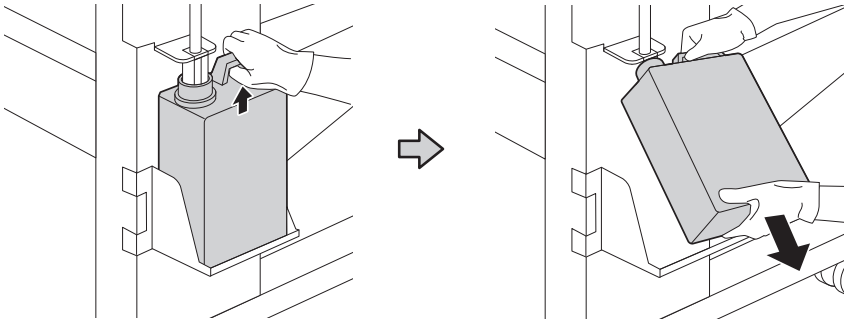

2. Introduzca el tubo de tinta de desecho en la boquilla del depósito nuevo y coloque el depósito en el soporte.

   Precaución: Asegúrese de guardar la tapa del depósito de tinta de desecho para que la pueda usar cuando elimine la tinta.

3. Cierre herméticamente la tapa del depósito de tinta de desecho usado.

4. Pulse el botón OK y asegúrese de que el depósito nuevo quede instalado correctamente, luego pulse una vez más el botón OK para poner a cero el contador de la tinta de desecho.

5. Lávese las manos minuciosamente.

Nota: Elimine la tinta de desecho conforme a las leyes de eliminación de desechos industriales y las ordenanzas del gobierno local, según se requiera en su área. Consulte la página 40 para obtener información adicional.

Eliminación de los consumibles usados

Las piezas usadas en esta sección se consideran desechos industriales y se requiere que se eliminen conforme a las leyes de eliminación de desechos industriales y las ordenanzas de su gobierno local. En algunos casos (por ej.: si contrató una empresa de eliminación de desechos industriales para eliminar su tinta de desecho), es posible que necesite presentar una hoja de datos de seguridad (Safety Data Sheet o SDS, por sus siglas en inglés). Puede descargar una para su impresora desde el sitio Web de soporte técnico de Epson.

- Bastoncillo de limpieza
- Paño de limpieza
- Limpiador de tinta
- Tinta de desecho
- Depósito de tinta de desecho
- Unidad de limpiacabezales
- Almohadilla de aclarado
- Filtro de aire
- Papel en el que se ha impreso

Pedido de suministros y accesorios opcionales

Pieza	Código
Cartuchos de tinta	Consulte la página 35 para ver una lista completa
Cartucho de limpieza	T696000
Kit de piezas de mantenimiento, incluye: unidad de limpiacabezales, almohadilla de aclarado, filtros de aire y guantes	C13S210044
Limpiador de tinta	T699300
Depósito de tinta de desecho	C13T724000
Bastoncillos de limpieza	C13S090013
Paño de limpieza*	C13S090016
Sistema de secado de impresión (opcional para las impresoras SC-S40600 y SC-S80600)	C12C932381
Riel de borde del papel	C12C932411

*No está disponible en algunos países o regiones.

Puede comprar equipos opcionales y cartuchos de tinta y papel Epson genuinos de un distribuidor de productos Epson autorizado. Para localizar al distribuidor más cercano, comuníquese con Epson, tal como se indica en la página 41.

¿Dónde obtener ayuda?

Epson proporciona soporte técnico e información sobre la instalación, configuración y operación de los productos de impresión profesional por medio de los servicios de soporte técnico de Epson.

Puede comunicarse con un especialista de soporte técnico marcando uno de estos números de teléfono:

País	Número de teléfono	País	Número de teléfono
Argentina	(54 11) 5167-0300 0800-288-37766	México México, D.F.	01-800-087-1080 (52 55) 1323-2052
Bolivia*	800-100-116	Nicaragua*	00-1-800-226-0368
Chile	(56 2) 2484-3400	Panamá*	00-800-052-1376
Colombia Bogotá	018000-915235 (57 1) 523-5000	Paraguay	009-800-521-0019
		Perú Lima	0800-10126 (51 1) 418-0210
Costa Rica	800-377-6627		
Ecuador*	1-800-000-044	República Dominicana*	1-888-760-0068
El Salvador*	800-6570	Uruguay	00040-5210067
Guatemala*	1-800-835-0358	Venezuela	(58 212) 240-1111
Honduras**	800-0122 Código NIP: 8320		

*Para llamar desde teléfonos móviles a estos números gratuitos, póngase en contacto con su operador telefónico local.

**Marque los primeros 7 dígitos, espere el mensaje de respuesta y luego ingrese el código NIP.

Si su país no aparece en la lista, llame a la oficina de ventas de Epson del país más cercano. Puede incurrir en costos de llamada interurbana o larga distancia.

Antes de llamar, debe tener la siguiente información a la mano:

- Número de serie del producto: _____
- Prueba y fecha de compra: _____

Visite el sitio Web de soporte técnico de Epson en **global.latin.epson.com/Soporte** y seleccione su producto para obtener soluciones a los problemas más comunes. Puede descargar drivers, firmware y documentación, ver las preguntas más frecuentes o enviar un correo electrónico a Epson con sus preguntas.

EPSON y SureColor son marcas registradas y EPSON Exceed Your Vision es un logotipo registrado de Seiko Epson Corporation.

Aviso general: El resto de los productos que se mencionan en esta publicación aparecen únicamente con fines de identificación y pueden ser marcas comerciales de sus respectivos propietarios. Epson renuncia a cualquier derecho sobre dichas marcas.

Esta información está sujeta a cambios sin previo aviso.

© 2016 Epson America, Inc., 3/16

CPD-50701