Epson® SureColor® P-Series P10000/P20000

Guia de referência rápida

Conteúdo

Componentes da impressora 4
Frente 4
Dentro 5
Traseira 6
Painel de controle 7
Seleção de mídia para a impressora 8
Utilização de papel em rolo 9
Configuração de identificação e rastreamento automático de mídia 9
Colocação do papel na impressora 10
Corte manual do papel com o cortador interno 10
Impressão de linhas de corte 11
Remoção de papel da impressora 11
Uso de folhas avulsas 14
Colocação de folhas avulsas 14
Colocação de cartolina 16
Armazenamento da cesta de papel 19
Impressão 20
Impressão com OS X 20
Impressão em Windows 22
Manutenção da impressora 23
Verificação do estado da impressora 23
Substituição de cartuchos de tinta 24
Informações do estado da impressora 27
Verificação do estado da impressora através do driver da impressora 27
Verificação e limpeza do cabeçote de impressão 28
Alinhamento do cabeçote de impressão 32
Pedido de suprimentos e acessórios opcionais 33
Onde obter ajuda 33

Componentes da impressora

Observação: A menos que indicado o contrário, as ilustrações neste manual mostram a SureColor® P20000, mas as instruções se aplicam a todos os modelos.

Frente

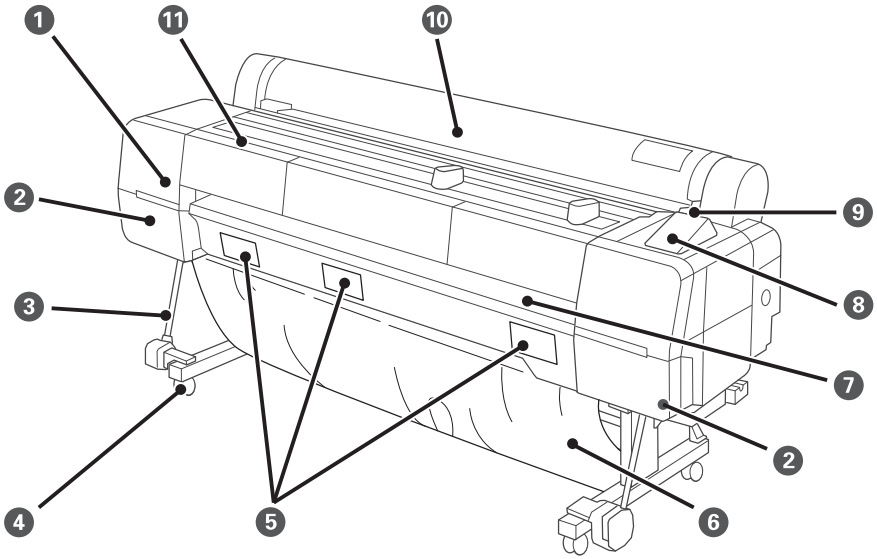

1	Tampa de manutenção do cabeçote
2	Tampas do cartucho de tinta
3	Barra de suporte
4	Rodízio
5	Tampas da caixa de manutenção
6	Cesta de papel
7	Suporte de cartolina
8	Painel de controle
9	Luz de alerta
10	Tampa do rolo de papel
11	Tampa frontal

Dentro

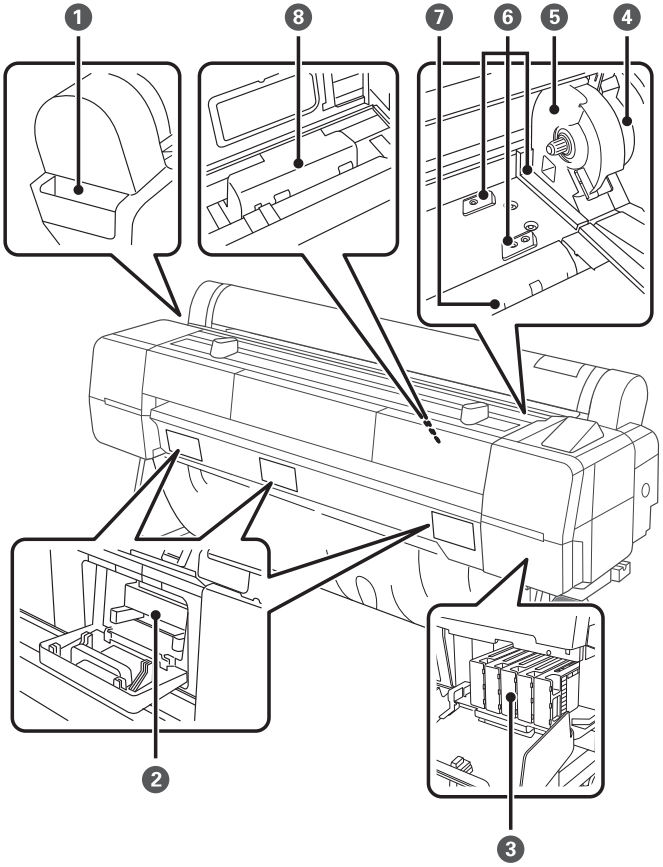

1	Porta-acessório
2	Caixa de tinta de manutenção
3	Cartuchos de tinta
4	Alavanca de trava do rolo
5	Suporte do adaptador
6	Guias adaptadoras
7	Abertura de alimentação de papel
8	Cabeçote de impressão

Traseira

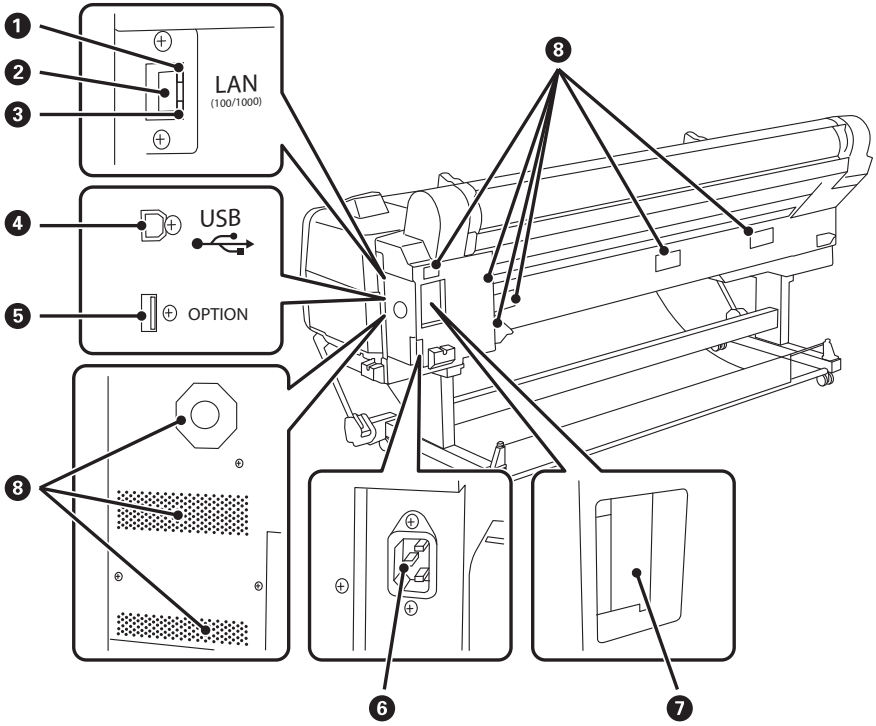

1	Luz de estado da rede (LAN)
2	Porta LAN
3	Luz de dados de rede
4	Porta USB
5	Porta Option
6	Tomada de CA
7	Abertura Option
8	Ventiladores

Painel de controle

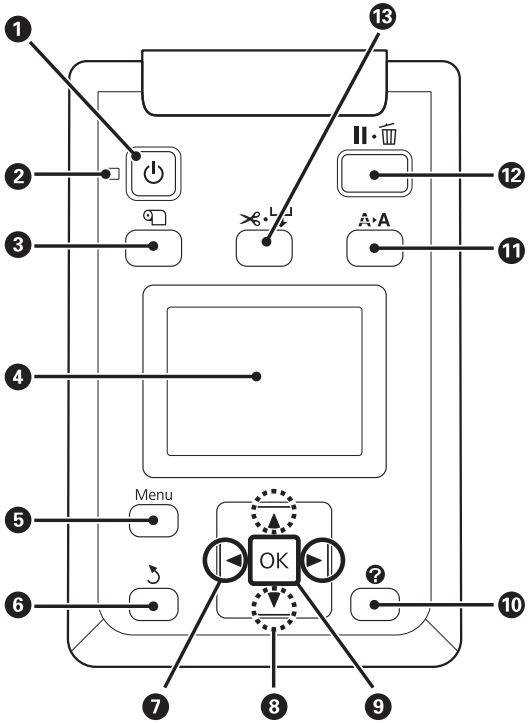

1	Botão ⏻ de energia
2	Luz ⏻ de energia
3	Botão de papel
4	Visor LCD
5	Botão Menu
6	Botão ↺ voltar
7	Botões ◀/▶ de seta para esquerda e direita
8	Botões ▲/▼ de seta para cima e para baixo
9	Botão OK
10	Botão ? ajuda
11	Botão A→A manutenção
12	Botão ‖·🗑 pausar/cancelar
13	Botão ✂·↵ cortar/alimentar papel

Seleção de mídia para a impressora

Um dos principais elementos para obter impressões de qualidade profissional é a escolha de um papel especialmente otimizado para a sua impressora. A Epson oferece uma variedade de papéis de belas artes, foto e para prova, além de outros tipos de mídias para a impressora. A maioria da mídia profissional da Epson está disponível em tamanhos desde folhas avulsas pequenas até papéis em rolo largos. Visite o site Epson Pro Imaging em **epson.com.br/pro-imaging-large-format-printers** ou o seu revendedor autorizado para obter uma lista de papéis disponíveis.

A tabela seguinte mostra os tamanhos de papéis que podem ser utilizados:

Tamanhos de papel aceitos

	Papel em rolo	Folhas avulsas
SureColor P10000		
Largura	254 a 1118 mm	210 a 1118 mm
Comprimento	Tubo de 2 pol.: 45 m) Tubo de 3 pol.: 202 m	Até 158 cm Até 1030 mm para cartolina
Diâmetro externo máximo do rolo	6,7 pol. (170 mm)	—
Espessura	0,08 a 0,5 mm	0,08 a 1,5 mm
SureColor P20000		
Largura	254 a 1626 mm	210 a 1118 mm
Comprimento	Tubo de 2 pol.: 45 m Tubo de 3 pol.: 202 m	Até 158 cm Até 1030 mm para cartolina
Diâmetro externo máximo do rolo	6,7 pol. (170 mm)	—
Espessura	0,08 a 0,5 mm	0,08 a 1,5 mm

Faça sempre um teste com uma amostra do papel na impressora antes de adquiri-lo em grandes quantidades ou de imprimir trabalhos de grande volume. Se utilizar papéis ou outras mídias que não sejam fabricadas pela Epson, talvez seja necessário ajustar várias opções e criar configurações personalizadas de papel. Consulte o *Manual de usuário* eletrônico para mais detalhes.

Utilização de papel em rolo

Você pode usar papel em rolo com um tubo de 2 pol. ou 3 pol. e uma largura de até 1118 mm para a SureColor P10000 ou 1626 mm para a SureColor P20000. A troca manual de rolos é um processo simples.

Observação: Para evitar que poeira se acumule dentro da impressora, sempre mantenha a tampa do papel em rolo fechada a menos que esteja colocando ou removendo papel. Em ambientes muito empoeirados, você deve cobrir toda a impressora (até mesmo ao imprimir). Limitar a quantidade de poeira no seu papel e no ambiente irá reduzir a necessidade de fazer manutenção no cabeçote de impressão.

Configuração de identificação e rastreamento automático de mídia

Antes de carregar papel em rolo na impressora, você pode configurar o rastreamento automático de mídia. Isto imprime um código de barra na borda do papel que indica o tipo de mídia, o comprimento do rolo e a configuração de alerta quando remove o rolo.

Quando a impressora está ligada ou papel em rolo está carregado, o código de barra é escaneado, o tipo de mídia é definido automaticamente e exibido, e a quantidade de papel em rolo restante aparece no visor LCD. Você verá uma mensagem de alerta quando o rolo estiver quase acabando.

Antes de começar, certifique-se de retirar qualquer mídia em rolo que esteja na impressora.

1. Pressione ◀ ou ▶ para selecionar a guia ⚙.
2. Pressione o botão Menu.
3. Pressione o botão ▼ para selecionar Papel em rolo restante e pressione OK.
4. Pressione o botão ▼, selecione Sim e pressione OK.
5. Selecione Tempo até a substituição e pressione OK.
6. Pressione o botão ▼, selecione Alerta Restante e pressione OK.
7. Pressione o comprimento no qual você deseja receber uma mensagem de alerta, de 1 a 15 m, depois pressione o botão OK.
8. Pressione o botão ↺ para sair do menu.

Colocação do papel na impressora

Consulte o *guia* de instalação rápida para instruções de como posicionar e colocar papel em rolo na impressora.

Corte manual do papel com o cortador interno

Quando Corte Automático está definido como Não (desligado), você pode cortar papel em rolo manualmente após o trabalho de impressão terminar pressionando o botão .

Observação: O cortador interno pode não conseguir cortar alguns tipos de mídia. Tipos de mídia de alta gramatura ou espessas podem cegar o cortador.

1. Antes de imprimir, pressione o botão ◀ ou ▶ para selecionar a guia .
2. Pressione o botão Menu.
3. Pressione o botão ▼ para selecionar Ajuste de impressora, depois pressione OK.
4. Pressione o botão ▼ para selecionar Config. Papel em Rolo, depois pressione OK.
5. Pressione OK para selecionar Corte automático.
6. Pressione o botão ▼ para selecionar Não.
7. Pressione OK para salvar a configuração.
8. Pressione o botão ↺ para sair do menu.
9. Execute o trabalho de impressão.
10. Pressione o botão , depois pressione OK para cortar o papel.
11. Se o papel não puder ser cortado pelo cortador interno, aperte o botão ▼ para alimentar o papel para a posição de corte manual. Depois o corte manualmente.

    Observação: O cortador integrado também pode ser desabilitado no driver da impressora.

Impressão de linhas de corte

Quando Corte Automático está definido como Não (desligado), você pode imprimir uma linha de corte (linha de página) entre trabalhos de impressão como guia para corte manual.

1. Antes de imprimir, pressione o botão ◀ ou ▶ para selecionar a guia ⚙.
2. Pressione o botão Menu.
3. Pressione o botão ▼ para selecionar Ajuste de impressora, depois pressione OK.
4. Pressione o botão ▼ para selecionar Config. Papel em Rolo, depois pressione OK.
5. Pressione o botão ▼ para selecionar Linha De Página, depois pressione OK.
6. Pressione o botão ▼ ou ▲ para selecionar Sim.
7. Pressione OK para salvar a configuração.
8. Pressione o botão ↺ para sair do menu.

Também é possível especificar linhas de corte no software do driver da impressora. Para instruções, consulte o *Manual de usuário* eletrônico.

Remoção de papel da impressora

1. Pressione o botão ⟲.
2. Pressione o botão ▼ ou ▲ para selecionar Retirar Papel, depois pressione OK.
   - Se o rastreamento automático de mídia estiver ativado, o código de barra e a informação do papel são impressos.
   - Se não estiver usando o rolo de coleta automática opcional, o papel é rebobinado automaticamente.
   - Se estiver usando o rolo de coleta automática opcional, você precisa rebobinar o papel usando o interruptor manual. Consulte o *Manual de usuário* eletrônico para mais detalhes.

3. Abra a tampa do papel em rolo.

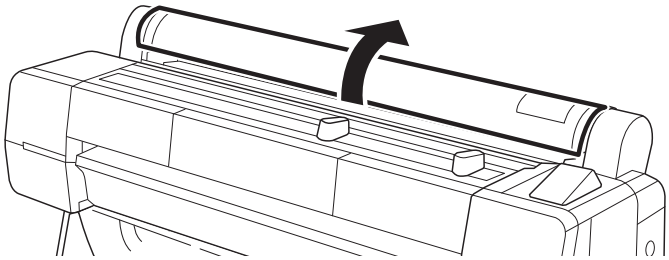

4. Ajuste as guias de papel para ficarem da largura do papel em rolo.

5. Levante firmemente a alavanca de trava para soltá-la.

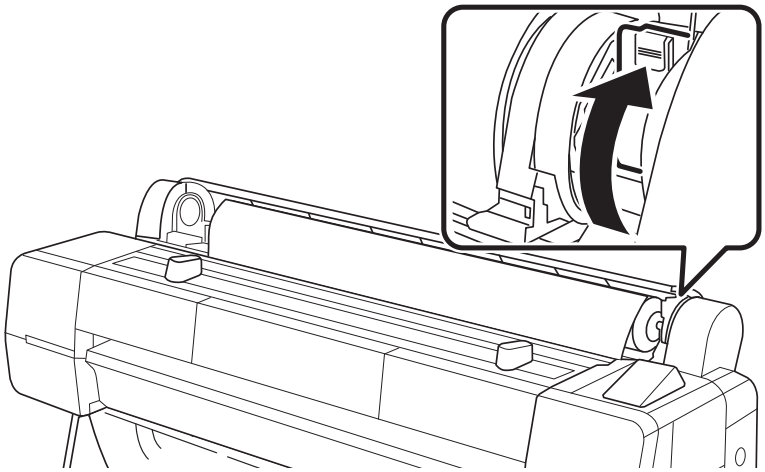

6. Levante o rolo para fora da impressora e coloque-o em cima das guias de papel.

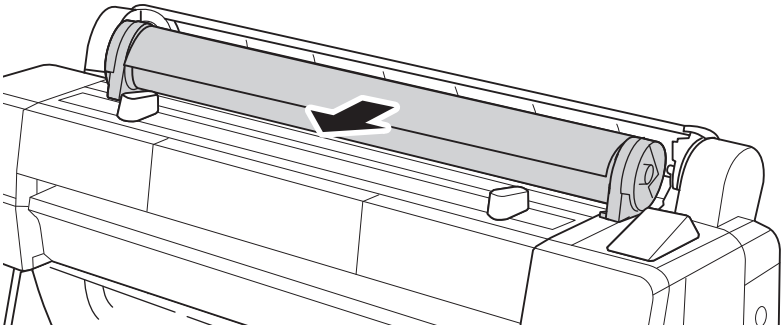

7. Solte as alavancas de tensão nos dois adaptadores.

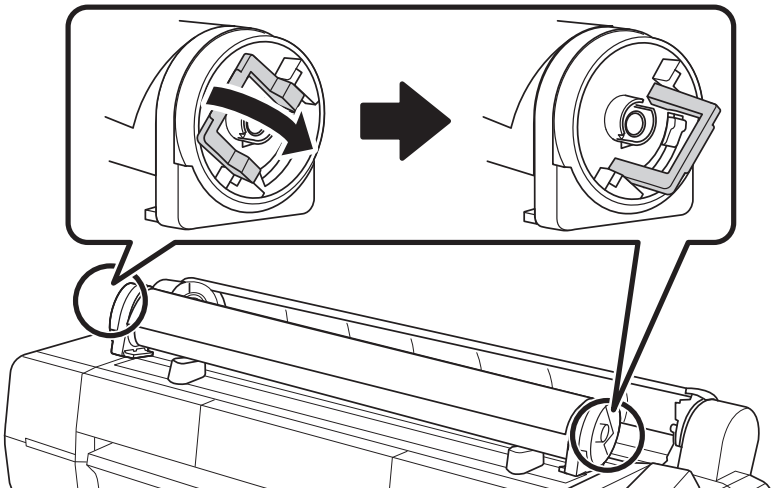

8. Remova os adaptadores do rolo.

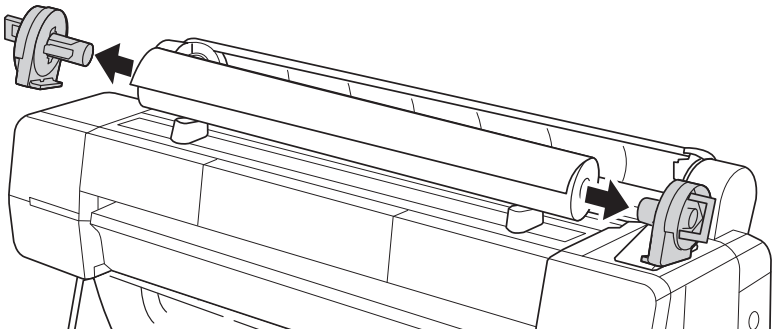

9. Rebobine o papel cuidadosamente e coloque-o na sua embalagem original.

Observação: Papel em rolo deve ser armazenado na ponta ou horizontalmente (se as tampas de pontas estiverem instaladas). Nunca armazene papel em rolo sobre sua margem, pois uma parte plana pode se desenvolver e levar a artefatos de imagem nos impressos.

Uso de folhas avulsas

É possível imprimir em muitos tipos de papel em folhas avulsas e em outras mídias. A impressora aceita folhas de larguras a partir de 8,3 pol. (21 cm) a 44 pol. (112 cm).

É possível deixar papel em rolo na impressora ao imprimir folhas avulsas, porém remova o papel em rolo da entrada de papel e enrole-o.

A maneira como o papel é colocado depende da sua espessura:

- Para mídia mais fina do que 0,8 mm, consulte a seção abaixo.
- Para mídia mais espessa do que 0,8 mm, consulte a página 16.

Colocação de folhas avulsas

Coloque o papel na vertical (lado mais curto para dentro da impressora).

1. Verifique se a impressora está ligada e a tampa de papel em rolo está fechada.
2. Pressione o botão , pressione o botão ▼ ou ▲ para selecionar Folha Solta e pressione OK.

3. Passe a folha pela abertura de papel até encontrar resistência. Verifique se a borda direita do papel está reta e alinhada com a linha vertical da tampa do papel em rolo.

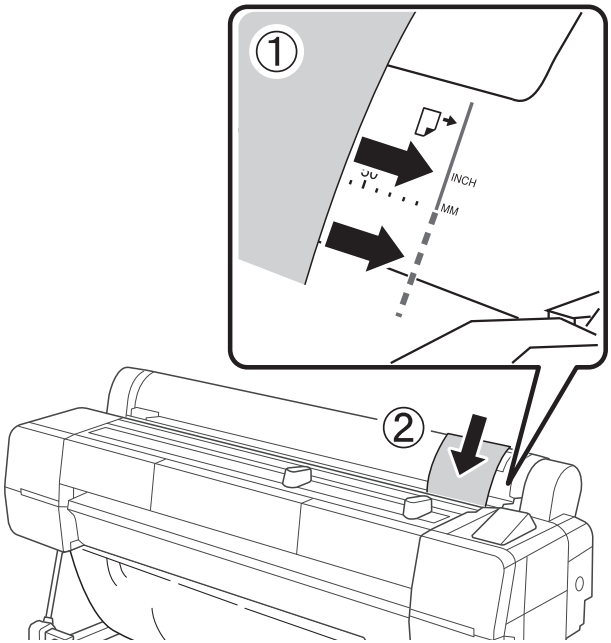

4. Pressione OK. A folha passa para a posição de impressão automaticamente.

5. Na tela que aparece no visor LCD, selecione Manter as configurações acima se as configurações estiverem corretas, ou selecione Mudar configurações e selecione o papel correto.

   Observação: Para conseguir os melhores resultados, você precisa selecionar as configurações equivalentes ao papel colocado.

6. Pressione OK.

7. Imprima a página. Após a impressão, a folha permanece na impressora.

8. Para remover o impresso, pressione ▼ enquanto segura a folha.

   Observação: Para remover papel que foi colocado, porém não usado, pressione o botão , pressione o botão ▼ ou ▲ para selecionar Retirar Papel e pressione OK.

Colocação de cartolina

Coloque a cartolina na vertical (lado mais curto para dentro da impressora).

1. Verifique se a impressora está ligada e a tampa de papel em rolo está fechada.
2. Pressione o botão , pressione o botão ▼ ou ▲ para selecionar Cartão de Poster e pressione OK.
3. Levante o suporte de cartolina e puxe-o em sua direção.

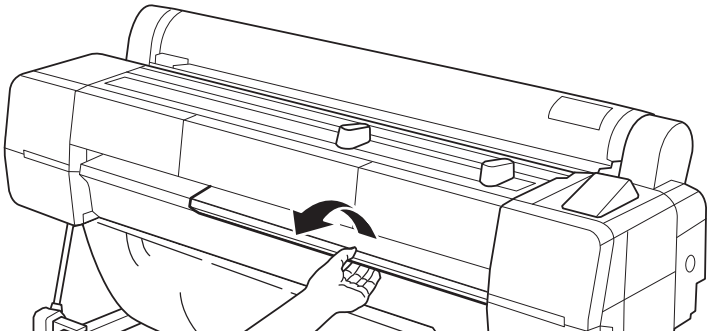

4. Insira a cartolina com a face de impressão para cima.

   Observação: A cartolina precisa passar por baixo dos rolamentos.

5. Alinhe a borda direita da cartolina com a linha no suporte de cartolina. O papel tem que estar encostado na frente da impressora.

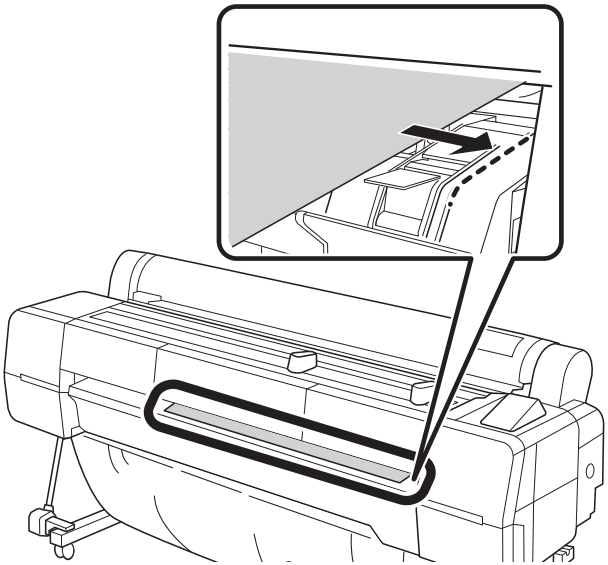

6. Pressione OK. A cartolina entra na impressora.

7. Na tela que aparece, selecione Manter as configurações acima se as configurações estiverem corretas, ou selecione Mudar configurações, depois ajuste as configurações.

   Observação: Você precisa selecionar Enhanced Board como tipo de papel a partir do menu Outros.

8. Pressione OK.

9. Imprima a imagem. Após a impressão, a folha permanece na impressora.

10. Para remover o impresso, pressione OK enquanto segura a cartolina. Puxe a cartolina para frente conforme mostrado no visor LCD e remova-a da impressora.

    Observação: Para remover cartolina que foi colocada, porém não usada, pressione o botão , pressione o botão ▼ ou ▲ para selecionar Retirar Papel e pressione OK.

11. Pressione OK depois que a cartolina tiver sido removida.

Observação: Quando acabar de imprimir em cartolina, empurre o suporte de cartolina de volta para dentro da impressora.

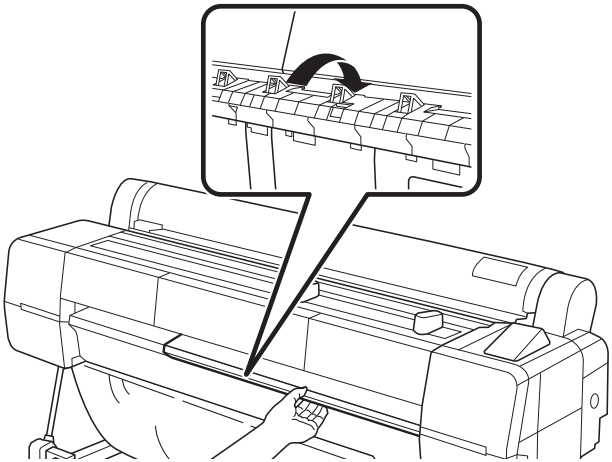

Ajuste do espaço entre os rolos para papéis espessos ou finos

Talvez seja necessário ajustar o espaço entre os rolos ao imprimir em papéis especialmente espessos ou finos. Normal é a opção padrão. Entretanto, se a qualidade de impressão não for satisfatória ao usar papéis de baixa ou alta gramatura, pode ser necessário alterar essa opção.

Quando a opção Espaço rolo está configurada para o padrão, você também pode ajustar o espaço entre o rolo a partir do driver da impressora.

Se estiver imprimindo em uma mídia que não foi fabricada pela Epson e não estiver utilizando um driver Epson, talvez também seja necessário criar uma configuração de papel para otimizar seus resultados. Uma configuração personalizada de papel tomará prioridade sobre a configuração Espaço rolo ou quaisquer ajustes feitos no driver da impressora. Consulte o *Manual de usuário* eletrônico para mais informações.

Observação: Se você notar marcas nos primeiros centímetros dos impressos, isso é causado por papel enrolado e golpes do cabeçote de impressão. Certifique-se de que o papel está plano. Você também pode tentar também aumentar a configuração Espaço rolo. Se isso não resolver o problema, você pode continuar aumentando a configuração.

1. Pressione o botão ◀ ou ▶ para selecionar a guia ⚙.

1. Pressione o botão Menu.

2. Selecione o menu Ajuste de impressora, depois pressione OK.

3. Pressione o botão ▼ ou ▲ para selecionar Espaço rolo, depois pressione OK.

4. Pressione o botão ▼ ou ▲ para escolher configuração.

   Observação: Para evitar danos à impressora, não diminua a configuração ao imprimir em papel de alta gramatura.

5. Pressione OK para salvar a configuração.

6. Pressione o botão ↺ para sair do menu.

Quando mudar de papel, não se esqueça de alterar a configuração de volta para o padrão.

Armazenamento da cesta de papel

A cesta de papel fica presa à impressora e coleta as impressões conforme elas saem da impressora. A cesta protege as impressões contra sujeira e riscos.

Observação: A cesta de papel só comporta um impresso por vez.

Se estiver usando o rolo de coleta automática opcional ou mudando a impressora de lugar, você pode dobrar a cesta de papel para ficar fora do caminho.

1. Desprenda os conectores de plástico na ponta da cesta de papel dos pinos de metal na barra de suporte

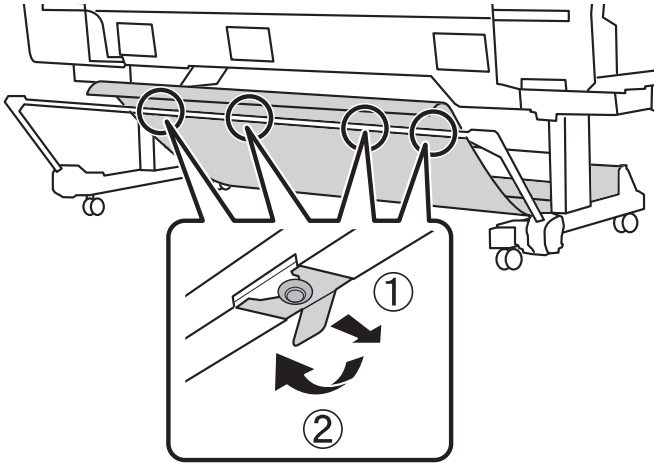

2. Enrole o pano sem apertar e insira os ilhós nas presilhas na parte inferior da impressora

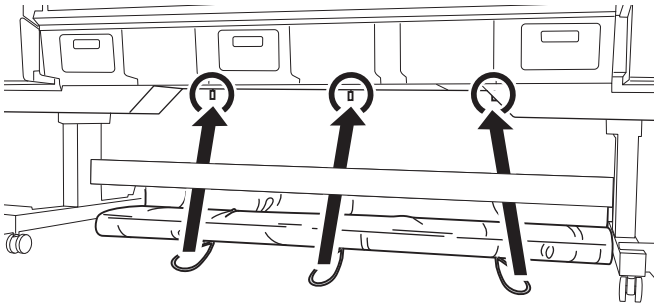

Impressão

Esta seção descreve impressão básica a partir do seu Mac ou Windows.® Para instruções detalhadas, consulte o *Manual do usuário* eletrônico.

Observação: As imagens nestas seções aparecem em inglês, mas o software está disponível em português.

Impressão com OS X

1. Abra uma foto ou documento em um programa de impressão, depois selecione o comando imprimir no seu aplicativo.
2. Selecione seu produto como a Impressora.
3. Clique em Mostrar detalhes.
4. Selecione o Tamanho de papel para o tamanho de papel e fonte que está usando.

5. Selecione Configurações de impressora no menu suspenso.

Observação: Em alguns programas, você pode ter que selecionar Avançado antes de poder selecionar Configurações de impressora. Para mais informações sobre as configurações da impressora, clique no botão ?.

6. Selecione o Tipo de mídia que seja igual ao papel que colocou.

Observação: O tipo de tinta mudará dependendo do tamanho e tipo de papel que selecionou. Para evitar mudar tinta preta mais do que o necessário, defina a impressora para o tipo de tinta preta que você geralmente usa.

7. Selecione o Modo de impressão que seja igual ao conteúdo que está imprimindo.

8. Selecione uma das opções de Modo de cor.

Observação: Para mais informações sobre configurações de impressora, clique em Ajuda ou consulte seu *Manual do usuário* eletrônico.

9. Selecione uma Resolução de saída (opções disponíveis dependem do tipo de mídia selecionada).

10. Clique em Imprimir.

Impressão em Windows

1. Abra uma foto ou documento em um programa de impressão e selecione a opção de impressão.

2. Selecione seu produto, depois clique em Preferências ou Propriedades.

   Observação: Se você vir um botão Configuração, Impressora ou Opções, clique nele. Depois clique em Preferências ou Propriedades na próxima tela.

3. Na aba Principal, selecione o Tipo de mídia que seja igual ao papel que colocou.

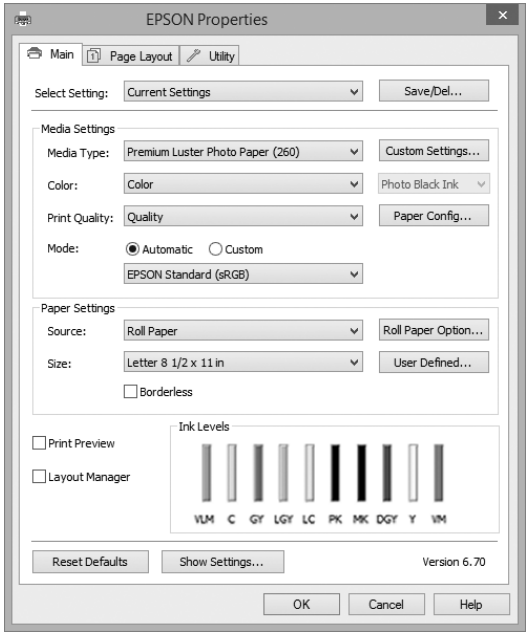

4. Para a configuração de cor, selecione Cor para qualquer tipo de impressão fotográfica. Para imprimir fotos em preto e branco usando o modo Preto e branco avançado, consulte o *Manual do usuário* eletrônico para instruções.

5. Para a configuração de Qualidade de impressão, selecione Velocidade, Qualidade, ou Qualidade máxima (disponível apenas com certos tipos de mídia), ou selecione Opções de qualidade para exibir configurações avançadas.

6. Escolha a fonte de papel na qual você colocou papel.

7. Selecione uma das configurações de Modo.

Observação: Para mais informações sobre configurações de impressora, clique em Ajuda ou consulte seu *Manual do usuário* eletrônico.

8. Selecione o Tamanho de papel para o papel que colocou.

   Se colocou papel em rolo, crie um tamanho de papel personalizado. Selecione Definido por usuário no menu Tamanho, depois clique no botão Definido por usuário. Digite um nome para o tamanho personalizado, depois digite uma altura e largura personalizada. Clique em Salvar, clique em OK, depois selecione seu tamanho de papel personalizado no menu Tamanho.

9. Se estiver imprimindo fotos sem bordas, selecione Sem bordas, se disponível. Para ajustar a configuração de expansão sem borda clique em Expansão.

10. Para reduzir ou ampliar seu impresso ou imprimir frente e verso, clique na aba Layout de página e selecione as configurações conforme necessário. (Clique em Ajuda ou consulte o *Manual do usuário* eletrônico para detalhes.)

11. Clique em OK para salvar as configurações.

12. Clique em OK ou Imprimir para começar a imprimir.

Manutenção da impressora

Siga as instruções nesta seção para realizar manutenção básica da sua impressora. Para instruções detalhadas, consulte o *Manual do usuário* eletrônico.

Observação: Para manter a impressora funcionando adequadamente, procure minimizar a quantidade de poeira dentro e ao redor da impressora.

Verificação do estado da impressora

Antes de começar um trabalho de impressão grande, verifique os níveis de tinta. Se um dos cartuchos estiver com o nível baixo, troque-o antes de começar. Ou você pode esperar até que o cartucho fique vazio, substituí-lo e, então, continuar o trabalho sem nenhuma perda da qualidade de impressão. Entretanto, é melhor trocar um cartucho com pouca tinta antes de iniciar um trabalho de impressão grande.

A maneira mais fácil de verificar os níveis de tinta é na guia ♦ no visor LCD.

Os ícones mostram a quantia aproximada de tinta restante.

Substituição de cartuchos de tinta

Quando uma mensagem de aviso aparecer e um ícone de aviso aparecer sobre um cartucho na guia ♦ no visor LCD, o cartucho indicado está quase vazio. Verifique se dispõe de um cartucho para a substituição. Quando uma mensagem de falta de tinta aparecer e um ícone de falta de tinta aparecer sobre um cartucho na guia ♦ no visor LCD, o cartucho está vazio. É preciso trocar o cartucho antes de continuar a impressão.

Observação: Substitua todos os cartuchos vazios. Você não pode imprimir se algum dos encaixes estiver vazio.

Use os seguintes cartuchos de tinta Epson UltraChrome® Pro:

Compartimento da tinta	Nº do encaixe	Cartucho	700 ml
Esquerda	1	Magenta claro vívido (VLM)	T800600
	2	Ciano (C)	T800200
	3	Cinza (GY)	T800900
	4	Cinza claro (LGY)	T800000
	5	Ciano claro (LC)	T800500
Direita	6	Preto fotográfico (PK)	T800100
	7	Preto fosco (MK)	T800800
	8	Cinza escuro (DGY)	T800700
	9	Amarelo (Y)	T800400
	10	Magenta vívido (VM)	T800300

Observação: Este produto usa apenas cartuchos genuínos Epson. Outras marcas de cartuchos de tinta e fornecimentos de tinta não são compatíveis e mesmo que descritos como compatíveis, podem não funcionar adequadamente.

Os cartuchos incluídos com a impressora são feitos para instalar a impressora e não para revenda. Após parte da tinta ser usada para carregamento, o resto está disponível para impressão. Rendimentos variam consideravelmente dependendo das imagens impressas, configurações de impressão, tipo de papel, frequência do uso e temperatura. Para manter a qualidade de impressão, uma quantia variável da tinta permanece no cartucho mesmo depois que o indicador de pouca tinta aparecer no visor LCD.

Para obter os melhores resultados de impressão, gaste o cartucho dentro de seis meses depois de abrir a embalagem.

Cuidado: Deixe o cartucho esgotado na impressora até que esteja pronto para substituí-lo.

Para evitar a ocorrência de erros de tinta, nunca troque os cartuchos de tinta com a impressora desligada.

Você pode adquirir tintas e papéis originais da Epson com revendedores autorizados. Para encontrar o revendedor mais próximo, visite **www.epson.com.br**.

Antes de começar, verifique se a impressora está ligada.

1. Anote a cor do cartucho que está vazio ou com pouca tinta.

2. Abra a tampa da tinta.

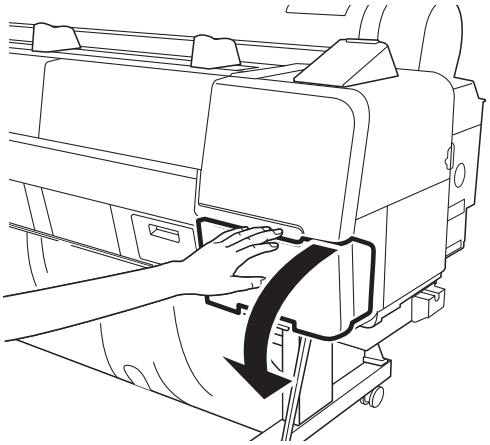

3. Insira um dedo no entalhe em cima do cartucho e puxe-o reto para fora da impressora. Guarde seus cartuchos vazios para que possa utilizá-los para transportar a impressora, se necessário.

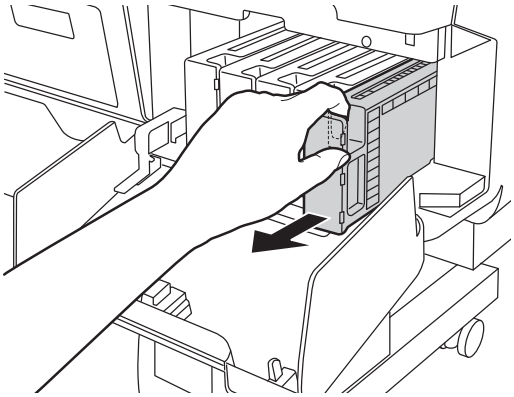

ADVERTÊNCIA: Não agite o cartucho vazio, pois pode haver vazamento de tinta. Caso suje suas mãos de tinta, lave-as com bastante água e sabão. Se a tinta entrar em contato com seus olhos, lave-os imediatamente com bastante água. Mantenha os cartuchos de tinta fora do alcance de crianças.

4. Verifique se o cartucho de substituição tem a cor correta e, em seguida, retire-o da embalagem. Balance delicadamente o cartucho por cerca de 10 segundos antes de instalá-lo, mas tenha cuidado para não tocar no chip presente no cartucho.

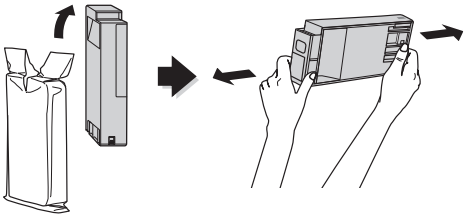

5. Segure o cartucho com a seta apontando para a impressora. Depois insira o cartucho no encaixe até que ele faça um "clique" e trave no lugar. Não exerça força sobre o cartucho.

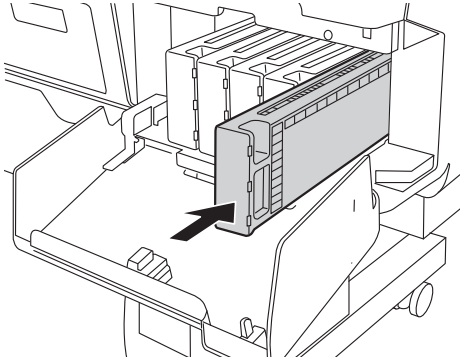

Cuidado: Remova e reinsira cartuchos apenas quando necessário. Caso contrário, você pode comprometer a vedação da válvula das agulhas e permitir a entrada de ar nos tubos de tinta, provocando danos aos jatos.

Observação: Se os cartuchos não são usados frequentemente, recomenda-se que você remova os cartuchos a cada 3 meses, balance-os por 10 segundos e os insira novamente.

6. Feche a tampa do compartimento da tinta.

Espere até que a impressora verifique os cartuchos de tinta e carregue o sistema de fornecimento de tinta, se necessário.

Cuidado: Nunca desligue a impressora enquanto tinta está carregando pois você desperdiçará tinta.

Informações do estado da impressora

A folha de verificação de estado mostra algumas das configurações atuais, o número de páginas e o estado das caixas de tinta de manutenção.

1. Verifique se o papel foi colocado na impressora.

1. Pressione o botão ◀ ou ▶ para selecionar a guia ⚙.

2. Pressione o botão Menu.

3. Pressione o botão ▼ para selecionar Estado Da Impressora, depois pressione OK.

4. Pressione o botão ▼ para selecionar Imprimir Folha Estado, depois pressione OK.

5. Pressione OK para iniciar a impressão.

Verificação do estado da impressora através do driver da impressora

O utilitário Epson Status Monitor instalado com o driver da impressora permite verificar os níveis de tinta da impressora e o nível das caixas de tinta de manutenção. Siga as instruções abaixo para usar o utilitário para verificar o estado.

Observação: As imagens nesta seção aparecem em inglês, mas o software está disponível em português.

Execute um dos seguintes procedimentos para acessar os utilitários da impressora:

- **OS X:** No menu Apple ou na barra, selecione Preferências de sistema. Selecione Impressoras & Scanners, Impressão & Fax ou Impressão & Scan, selecione seu produto e selecione Opções & Suprimentos. Selecione Utilitário e selecione Abrir utilitário de impressora.
- **Windows:** Clique duas vezes no ícone no canto inferior direito da sua tela (a barra de tarefas).

O software verifica a quantidade de tinta na impressora e nas caixas de tinta de manutenção e exibe uma dessas janelas:

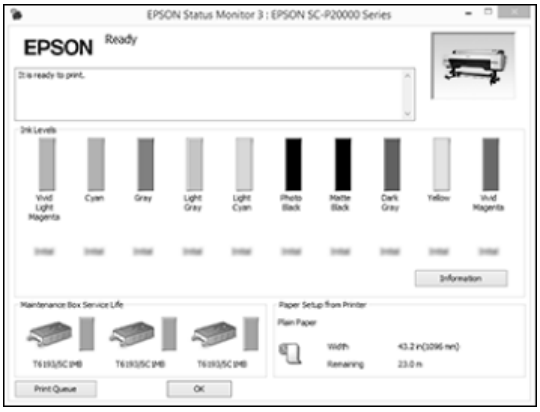

Verificação e limpeza do cabeçote de impressão

Se a imagem impressa apresentar linhas horizontais ou deslocamento das cores, verifique o cabeçote de impressão para saber se há jatos obstruidos ou defletidos. Se necessário, você pode executar um ciclo de limpeza para limpar os jatos.

Você também pode ativar a opção de verificação dos jatos no painel de controle da impressora. A impressora verificará os jatos periodicamente ou antes de cada trabalho de impressão e os limpará quando necessário.

Verificação e limpeza automática do cabeçote de impressão

A impressora verifica automaticamente os jatos e executa a limpeza, se necessário. Você pode especificar a freqüência com que quer que isso ocorra ou pode desativar esta opção.

1. Pressione o botão ◀ ou ▶ para selecionar a guia ⚙.
2. Pressione o botão Menu.
3. Pressione o botão ▼ ou ▲ até Ajuste de impressora estar selecionado, depois pressione OK.
4. Pressione o botão ▼ ou ▲ até Verif. Jactos Auto estar selecionado, depois pressione OK.
5. Pressione o botão ▼ ou ▲ até Limpeza Automática estar selecionado, depois pressione OK.

6. Selecione uma das seguinte opções e depois pressione OK:
   - Periodicamente: A impressora verifica periodicamente os jatos e executa um ciclo de limpeza se necessário.
   - Todas as tarefas: A impressora verifica automaticamente os jatos e executa um ciclo de limpeza, se necessário, antes de cada tarefa de impressão. Esse processo usa uma quantia muito pequena de tinta (e nenhum papel) e é recomendado se for imprimir trabalhos grandes de impressão.
   - Desativado: A impressora não executará verificações automáticas dos jatos e ciclos de limpeza.
7. Pressione OK.

Verificação do cabeçote de impressão utilizando o painel de controle

Você pode imprimir uma verificação dos jatos a partir do painel de controle e examine-o para determinar se os jatos estão entupidos ou desalinhados. Depois você pode executar um ciclo de limpeza, se necessário. Antes de começar, certifique-se de ter colocado papel em rolo ou uma folha avulsa que seja tamanho carta/A4 ou maior.

1. Pressione o botão A▸A.
2. Pressione o botão ▼ ou ▲ até Verificação dos jatos estar selecionado, depois pressione OK.
3. Confirme que Imprimir Padrão Verif. está selecionado, depois pressione OK.
4. Pressione OK para começar a imprimir o padrão de verificação dos jatos.
5. Após a impressão do padrão, utilize uma lupa de ao menos 10× para analisá-lo.

   Cuidado: Não execute um ciclo de limpeza quando uma mídia espessa estiver colocada na impressora.

   - Se o padrão parecer bom, como o ilustrado abaixo, o cabeçote de impressão está limpo.

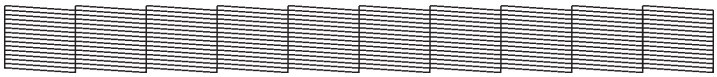

   - Se pontos ou segmentos estiverem faltando ou fora do lugar, conforme mostrado abaixo, execute um ciclo de limpeza conforme descrito na página 31. Em seguida, imprima outro padrão de verificação dos jatos para verificar se os jatos estão limpos.

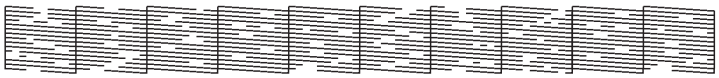

   Cuidado: Não execute um ciclo de limpeza quando uma mídia espessa estiver colocada na impressora.

Verificação do cabeçote de impressão utilizando um computador

Siga as instruções abaixo para utilizar o software da impressora para verificar os jatos do cabeçote de impressão e limpá-los caso seja necessário.

Observação: A imagem nesta seção aparece em inglês, mas o software está disponível em português.

1. Verifique se o papel foi colocado na impressora.

2. Execute um dos seguintes procedimentos para acessar os utilitários da impressora:

   - OS X: No menu Apple ou na barra, selecione Preferências de sistema. Selecione Impressoras & Scanners, Impressão & Fax ou Impressão & Scan, selecione seu produto e selecione Opções & Suprimentos. Selecione Utilitário e selecione Abrir utilitário de impressora.

   - **Windows:** Clique duas vezes no ícone no canto inferior direito da sua tela (a barra de tarefas).

   Você verá um menu como este:

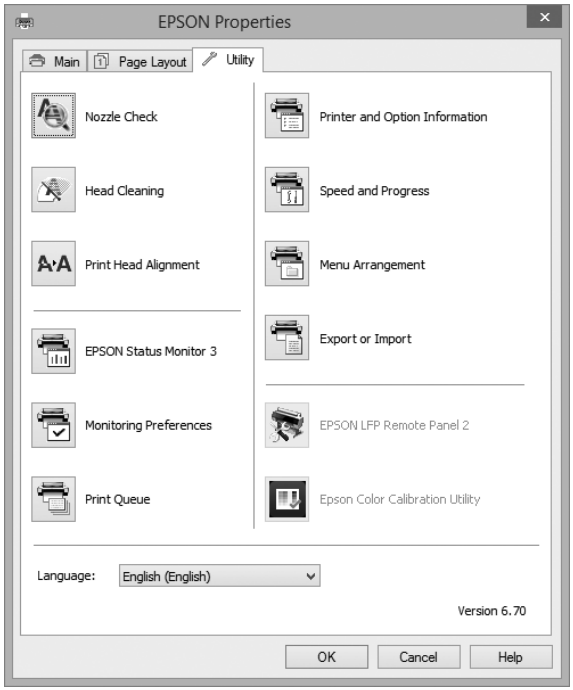

3. Selecione o ícone Verificação dos jatos e siga as instruções na tela.

4. Após a impressão do padrão, utilize uma lupa de ao menos 10× para analisá-lo.
   - Se o não tiver lacunas, o cabeçote de impressão está limpo.

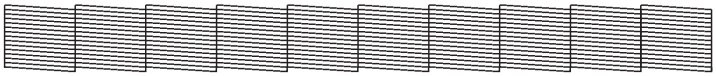

   - Se pontos ou segmentos estiverem faltando ou fora do lugar, conforme mostrado abaixo, execute um ciclo de limpeza conforme descrito na próxima seção. Em seguida, imprima outro padrão de verificação dos jatos para verificar se os jatos estão limpos.

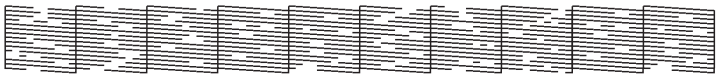

Cuidado: Não execute um ciclo de limpeza quando uma mídia espessa estiver colocada na impressora.

Execução de ciclos de limpeza

Você pode executar vários tipos de ciclos de limpeza a partir do painel de controle (ou do Epson LFP Remote Panel2): limpeza normal, limpeza forte e limpeza potente.

Observação: Execute os ciclos de limpeza forte e limpeza potente somente se a limpeza normal não for o suficiente para limpar os jatos. Os ciclos de limpeza forte e limpeza potente usam uma grande quantidade de tinta e devem apenas ser usados se necessário. Sempre realize uma limpeza normal depois de realizar limpeza forte ou limpeza potente. Para detalhes sobre execução de um limpeza potente, consulte o *Manual de usuário* eletrônico.

Os cartuchos precisam estar com pelo menos 50% de tinta para utilizar a limpeza forte. Pode ser necessário trocar um cartucho com nível baixo para poder executar esse ciclo de limpeza. Depois da limpeza, reinsira o cartucho antigo.

Cuidado: Não execute um ciclo de limpeza quando uma mídia espessa estiver colocada na impressora.

1. Imprima uma verificação dos jatos para confirmar se o cabeçote requer limpeza, como descrito na página 28.

2. Verifique se a impressora está pronta.

1. Pressione o botão A▸A.

2. Pressione o botão ▼ ou ▲ até Alinhamento de cabeçote estar selecionado, depois pressione OK.

3. Pressione o botão ▼ ou ▲ para selecionar Selec. Jacto e Nível, depois pressione OK.

4. Pressione o botão ◀ ou ▶ para selecionar os pares de jatos que precisam de limpeza, depois pressione OK para selecioná-los. Para limpar todos os jatos, selecione Todos os jatos, depois pressione OK.

5. Pressione o botão ▼ ou ▲ para selecionar Iniciar limpeza, depois pressione OK.

6. Selecione o nível de potência da limpeza, depois pressione OK para começar o ciclo de limpeza.

7. Quando a limpeza terminar e a luz de Energia parar de piscar, uma tela de confirmação aparece. Selecione Verificação dos jatos e pressione OK para imprimir a verificação dos jatos novamente e confirmar que o cabeçote está limpo. Para uma limpeza eficiente, sempre efetue uma verificação dos jatos entre os ciclos.

   Se o padrão ainda apresentar falta de segmentos ou deformações após o ciclo de limpeza forte, desligue a impressora e mantenha-a desligada de um dia para outro, em seguida, limpe novamente o cabeçote de impressão na manhã seguinte com os ciclos normais de limpeza. Se ainda houver segmentos faltando, consulte o *Manual de usuário* eletrônico para detalhes sobre como realizar um ciclo de limpeza potente.

Alinhamento do cabeçote de impressão

Alinhar adequadamente o cabeçote de impressora garante a melhor qualidade de impressão. Se houver formação de faixas nas impressões, se parecerem granuladas ou pouco nítidas, se houver falha no registro ou “fantasmas”, é necessário realizar um alinhamento do cabeçote.

Embora você possa alinhar o cabeçote de impressão usando o utilitário da impressora, alinhar a impressora a partir do painel de controle irá realizar rápida e automaticamente o alinhamento mais completo.

Se você ainda não o fez, realize a verificação dos jatos antes de alinhar o cabeçote de impressão (consulte a página 31).

1. A impressora tem que estar ligada e com papel.

   Observação: Certifique-se de selecionar o tipo correto de papel na impressora.

2. Pressione o botão A▸A.

3. Pressione o botão ▼ ou ▲ para selecionar Alinhamento de cabeçote, depois pressione OK.

4. Pressione o botão ▼ ou ▲ para selecionar Auto (Bi-D), depois pressione OK.

5. Pressione OK para começar o processo de alinhamento.

6. Quando o alinhamento bi-direcional estiver concluído, repita este procedimento com a configuração Auto (Uni-D).

O alinhamento de cada cabeçote demora cerca de 10 minutos. O sensor de feixe branco da impressora lê o padrão de alinhamento e ajusta a impressora automaticamente. Não abra a tampa frontal nem desligue a impressora durante esse processo.

Pedido de suprimentos e acessórios opcionais

Peça	Número de referência
Cartuchos de tinta	Consulte a página 24 para visualizar a lista completa.
Caixa de tinta de manutenção de reposição	T619300
Sistema de rolo de coleta automática	C12C932201
Servidor de impressão interno	C12C848031
Adaptadores de mídia em rolo adicionais	C12C932231
Lâmina de corte de impressora de substituição	C13S210040
Plano de assistência adicional de um ano Epson Preferred Plus	EPP1020KB1
Plano de assistência adicional de dois anos Epson Preferred Plus	EPP1020KB2

É possível adquirir equipamento opcional e tintas e papéis originais da Epson de um revendedor autorizado Epson. Para encontrar o revendedor mais próximo, visite **www.epson.com.br**.

Onde obter ajuda

No Brasil, você pode obter suporte técnico se ligara para: **0800-007-5000**

Antes de ligar, tenha:

- O número de série da impressora: _____
- Prova de compra e data: _____

Visite o site de assistência da Epson no Brasil em **www.epson.com.br/suporte** e selecione o seu produto para obter soluções para problemas comuns. É possível fazer o download de drivers, firmware e documentação, consultar perguntas frequentes e conselhos para resolução de problemas ou enviar um e-mail à Epson com suas perguntas.

EPSON, UltraChrome e SureColor são marcas registradas e EPSON Exceed Your Vision é uma logomarca registrada da Seiko Epson Corporation. Epson Preferred é uma marca de serviço da Epson America, Inc.

Mac e OS X são marcas comerciais da Apple Inc., registrada nos Estados Unidos e outros países.

Aviso geral: outros nomes de produtos são utilizados neste manual somente para fins de identificação e podem ser marcas comerciais de seus respectivos proprietários. A Epson renuncia a todo e qualquer direito sobre essas marcas.

Esta informação está sujeita a modificações sem aviso prévio.

© 2019 Epson America, Inc., 8/19

CPD-51071