EPSON®

Guide de l'utilisateur EH-LS650B/EH-LS650W

Table des matières

Guide de l'utilisateur EH-LS650B/EH-LS650W **9**
Introduction **10**
Caractéristiques des projecteurs 10
Contenu de la boîte du produit 11
Composants additionnels 12
Accessoires en option et pièces de rechange 12
Information concernant l'enregistrement et la garantie (États-Unis et Canada) 13
Information concernant l'enregistrement et la garantie (Amérique latine) 14
Système de notation employé dans la documentation 14
Où trouver plus d'information? 14
Manuels et logiciels supplémentaires pour le projecteur 15
Emplacement des composants du projecteur 16
Composants du projecteur – Avant/Dessus 16
Composants du projecteur – Dessus/côté 17
Composants du projecteur – Arrière 18
Composants du projecteur – Base 20
Composants du projecteur – Télécommande 21
Installation du projecteur **23**
Emplacement du projecteur 23
Options de configuration et d'installation du projecteur 24
Distance de projection 25
Raccordement du projecteur 28
Raccordement à une source vidéo HDMI 29
Connexion à un dispositif USB 30
Connexion à un système AV compatible eARC/ARC 31
Raccordement de haut-parleurs externes 33
Raccordement d'un appareil de diffusion en continu 34
Connexion à un appareil audio Bluetooth 34
Installation des piles dans la télécommande 35
Configuration d'Android TV 37

Fonctions de base du projecteur **40**
Mise sous tension du projecteur 40
Utilisation de l'écran d'accueil 42
Mise hors tension du projecteur 43
Mise au point de l'image 43
Réglage des pattes avant 45
Forme de l'image 45
Correction de la distorsion d'image à l'aide du menu Installation 46
Réglage de la couleur de l'image lors de la projection sur un mur 47
Fonctionnement de la télécommande 48
Utilisation de commandes vocales pour commander le projecteur 49
Appairage de la télécommande 49
Sélection de la source d'image 50
Utilisation de votre projecteur comme un Chromecast 50
Rapport largeur/hauteur de l'image 51
Modification du rapport largeur/hauteur de l'image 51
Rapports largeur/hauteur de l'image disponibles 53
Mode couleurs 53
Changement du mode couleurs 54
Modes couleurs disponibles 56
Activation du réglage de luminance automatique 56
Réglage en détail de la qualité de l'image 58
Réglage de la résolution de l'image 60
Utilisation de la fonction Interpolation image 62
Commande du volume à l'aide des touches Volume 64
Changement du mode son 64
Réglage des fonctions du projecteur **67**
Utilisation du projecteur comme haut-parleur Bluetooth 67
Utilisation d'appareils connectés à l'aide de la fonctionnalité Liaison HDMI 68
Réglage de la convergence des couleurs (alignement des panneaux) 70
Couper temporairement le son 73
Arrêt provisoire de la projection de l'image 73
Modification de l'image projetée à l'aide des fonctions d'image flexible 73

Installation d'un câble antivol ... 76
Processus de mise à jour du micrologiciel ... 76
Réinitialisation du projecteur ... 77
Réglage des paramètres de menus ... 78
Utilisation des menus du projecteur ... 78
Paramètres de qualité d'image – Menu Qualité image ... 80
Paramètres de qualité du son - Menu Son ... 84
Paramètres d'installation du projecteur - Menu Installation ... 88
Paramètres des fonctions du projecteur – Menu Réglage ... 90
Paramètres d'information sur le projecteur - Menu Information ... 93
Entretien et transport du projecteur ... 95
Entretien du projecteur ... 95
Nettoyage de la fenêtre de projection ... 96
Nettoyage du capteur de mouvement ... 97
Nettoyage du boîtier du projecteur ... 97
Entretien du filtre à air et des orifices de ventilation ... 98
Nettoyage du filtre à air et des orifices de ventilation ... 98
Remplacement du filtre à air ... 101
Nettoyage des orifices de ventilation ... 103
Remplacement des piles de la télécommande ... 104
Transport du projecteur ... 105
Résolution des problèmes ... 106
Conseils pour les problèmes de projection ... 106
Témoin d'état du projecteur ... 107
Résolution des problèmes d'image ou de son ... 109
Solutions lorsqu'aucune image n'apparaît ... 109
Solutions lorsque le message « Pas de signal » apparaît ... 110
Affichage depuis un ordinateur portable Windows ... 111
Affichage depuis un ordinateur portable Mac ... 112
Solutions lorsque seulement une image partielle apparaît ... 112
Solutions lorsque l'image n'est pas rectangulaire ... 112
Solutions pour les images affectées par le bruit ou le brouillage ... 113
Solutions lorsque l’image est retournée ou trop petite ... 113

Solutions si l'image est floue ... 114
Solutions pour les images à la luminosité ou aux couleurs incorrectes ... 114
Solutions aux problèmes de son ... 115
Solutions aux problèmes audio Bluetooth ... 116
Résolution des problèmes de fonctionnement du projecteur ou de la télécommande ... 117
Solutions aux problèmes de mise sous ou hors tension du projecteur ... 117
Solutions aux problèmes de télécommande ... 118
Solutions aux problèmes de Liaison HDMI ... 119
Résolution des problèmes de réseau ... 120
Solutions lorsque l'authentification sans fil échoue ... 120
Où obtenir de l'aide (États-Unis et Canada) ... 120
Où obtenir de l'aide (Amérique latine) ... 121
Caractéristiques techniques ... 124
Caractéristiques générales du projecteur ... 124
Caractéristiques de la source lumineuse du projecteur ... 126
Caractéristiques de la télécommande ... 127
Dimensions du projecteur ... 127
Caractéristiques électriques du projecteur ... 130
Caractéristiques du Bluetooth ... 131
Caractéristiques environnementales du projecteur ... 131
Caractéristiques de sécurité et d'homologation du projecteur ... 132
Formats d'affichage vidéo pris en charge ... 132
Avis ... 135
Recyclage (États-Unis et Canada) ... 135
Consignes de sécurité importantes ... 135
Consignes de sécurité concernant le laser ... 136
Renseignements de sécurité importants ... 139
Restriction d'utilisation ... 143
Liste des symboles de sécurité ... 144
Déclaration de conformité aux normes de la FCC ... 148
Arbitrage exécutoire et recours collectifs ... 149
Marques de commerce ... 153
Avis sur le droit d'auteur ... 153

Note concernant l'utilisation responsable du matériel protégé par les lois sur les droits d'auteur 154
Attribution du droit d'auteur 154

Guide de l'utilisateur EH-LS650B/EH-LS650W

Bienvenue au *Guide de l'utilisateur* du projecteur EH-LS650B/EH-LS650W.

Pour une version PDF imprimable de ce guide, cliquez ici.

Remarque: La disponibilité des produits mentionnés dans ce guide varie selon le pays.

Introduction

Consultez ces sections pour en apprendre davantage sur votre projecteur et ce manuel.

Caractéristiques des projecteurs
Système de notation employé dans la documentation
Où trouver plus d'information?
Manuels et logiciels supplémentaires pour le projecteur
Emplacement des composants du projecteur

Caractéristiques des projecteurs

Les projecteurs EH-LS650B/EH-LS650W possèdent les caractéristiques spéciales suivantes :

Système de projection à haute luminosité et à haute résolution

- Jusqu'à 3600 lumens de luminosité couleur (émission lumineuse couleur) et de luminosité blanche (émission lumineuse blanche)

  Remarque: La luminosité couleur (émission lumineuse couleur) et la luminosité blanche (émission lumineuse blanche) varient selon les conditions d'utilisation. L'émission lumineuse couleur est mesurée selon la norme IDMS 15.4; l'émission lumineuse blanche est mesurée selon la norme ISO 21118.

Polyvalence au chapitre de la connectivité

- Deux ports HDMI pour la connexion de dispositifs vidéo ou d'ordinateurs
- Diffusion de contenu à partir de votre appareil compatible via Chromecast intégré

Fonctionnalités de commande et affichage novateurs

- Source lumineuse laser de longue durée
- Android TV intégré
- Capteur de mouvement près de la fenêtre de projection permettant de réduire la luminosité afin d'éviter d'exposer vos yeux à une lumière dangereuse
- Rapport de contraste de 2 500 000:1 et contraste dynamique pour des images détaillées et nettes
- Puissant système de haut-parleurs stéréo Yamaha 2,1 ch avec port de sortie optique pour connecter des haut-parleurs externes
- Mode Haut-parleur Bluetooth

Contenu de la boîte du produit
Composants additionnels
Accessoires en option et pièces de rechange
Information concernant l'enregistrement et la garantie (États-Unis et Canada)
Information concernant l'enregistrement et la garantie (Amérique latine)

Sujet parent: Introduction

Contenu de la boîte du produit

Conservez tous les matériaux d'emballage au cas où il vous faudrait expédier le projecteur. Pour l'expédition, employez toujours l'emballage d'origine (ou l'équivalent).

Assurez-vous que la boîte de votre projecteur contient toutes ces pièces :

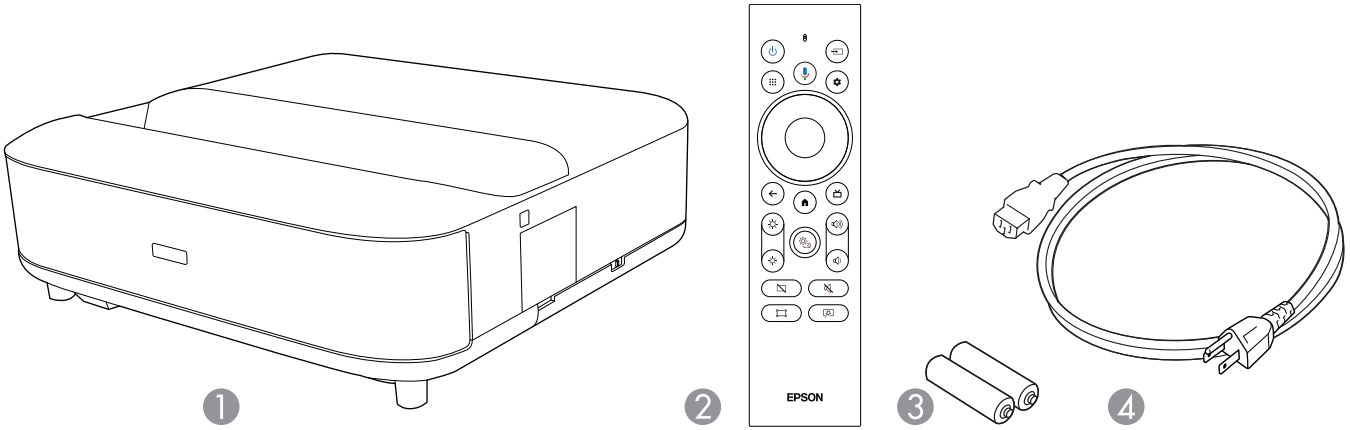

1 Projecteur
2 Télécommande
3 Piles de la télécommande (2 piles alcalines AAA)
4 Cordon d'alimentation

Sujet parent: Caractéristiques des projecteurs

Composants additionnels

Selon la manière dont vous utilisez le projecteur, vous pourriez avoir besoin de composants additionnels.

Remarque: Pour connecter une source qui n'inclut pas de port de sortie vidéo compatible, vous devez vous procurer un adaptateur qui vous permet de le connecter au port d'entrée du projecteur. Si l'appareil est un Mac, communiquez avec Apple pour connaitre les adaptateurs compatibles. Pour connecter un téléphone intelligent ou une tablette, vous pourriez avoir besoin d'un adaptateur qui vous permet d'établir une connexion au projecteur. Cela vous permet de projeter une image miroir de l'écran de votre téléphone intelligent ou de votre tablette, de regarder des films et plus encore. Communiquez avec le fabricant de votre appareil pour connaître les adaptateurs compatibles.

Pour des informations concernant l'achat de composants additionnels qui ne sont pas indiqués comme étant disponibles à la vente auprès d'Epson dans le tableau ci-dessous, adressez-vous à votre revendeur d'ordinateurs ou d'appareils électroniques.

Remarque: La disponibilité des accessoires varie selon les pays.

Signal ou type de connexion	Composants additionnels nécessaires
HDMI	Câble HDMI compatible. **États-Unis et Canada :** Disponible à la vente auprès d'Epson ou d'un revendeur autorisé d'Epson. **Amérique latine :** Disponible à la vente auprès d'un revendeur autorisé d'Epson. **Remarque:** Les vieux ordinateurs Mac (2009 et antérieurs) pourraient ne pas prendre en charge les signaux audio HDMI.
Câble audio numérique optique	Câble audio numérique optique disponible en magasin et compatible avec votre appareil.

Sujet parent: Caractéristiques des projecteurs

Accessoires en option et pièces de rechange

É.-U. et Canada : Vous pouvez vous procurer des écrans, d'autres accessoires en option et des pièces de remplacement auprès d'un revendeur autorisé Epson. Pour trouver le revendeur le plus près de chez

vous, composez le 1 800 807-7766 (Canada) ou le 1 800 463-7766 (États-Unis). Ou vous pouvez effectuer des achats en ligne à epsonstore.ca (Canada) ou à epsonstore.com (États-Unis).

Amérique Latine : Vous pouvez vous procurer d'autres accessoires en option et des pièces de remplacement auprès d'un revendeur autorisé Epson. Pour trouver le revendeur le plus proche, allez à latin.epson.com. Ou vous pouvez cliquer sur le lien « Où obtenir de l'aide » ci-dessous pour contacter votre bureau de vente le plus proche.

Remarque: La disponibilité des accessoires varie selon les pays.

Epson offre les pièces de rechange et les accessoires en option suivants pour votre projecteur :

États-Unis et Canada :

Accessoire en option ou pièce	Numéro de pièce
Filtre à air de rechange (ELPAF60)	V13H134A60
Écran ultra courte portée 100 po (ELPSC35)	V12H002AL0
Écran ultra courte portée 120 po (ELPSC36)	V12H002AM0

En plus des accessoires listés ci-dessus, des plans d'entretien prolongé sont disponibles.

Amérique latine :

Accessoire en option ou pièce	Numéro de pièce
Filtre à air de rechange (ELPAF60)	V13H134A60

Sujet parent: Caractéristiques des projecteurs

Références associées

Où obtenir de l'aide (États-Unis et Canada)

Où obtenir de l'aide (Amérique latine)

Information concernant l'enregistrement et la garantie (États-Unis et Canada)

Le projecteur est accompagné d'une garantie de base qui vous permet de l'utiliser en toute confiance. Pour plus de détails, reportez-vous à la garantie accompagnant votre projecteur.

Remarque: La disponibilité varie d'une région à l'autre.

Enregistrez votre produit en ligne en visitant le site suivant : epson.com/webreg.

L'enregistrement vous permettra également de recevoir des mises à jour spéciales sur les nouveaux accessoires, produits et services.

Sujet parent: Caractéristiques des projecteurs

Information concernant l'enregistrement et la garantie (Amérique latine)

Le projecteur est accompagné d'une garantie de base qui vous permet de l'utiliser en toute confiance. Pour plus de détails, reportez-vous à la garantie accompagnant votre projecteur.

Enregistrez votre produit en ligne à latin.epson.com/registro.

L'enregistrement vous permettra également de recevoir des mises à jour spéciales sur les nouveaux accessoires, produits et services.

Sujet parent: Caractéristiques des projecteurs

Système de notation employé dans la documentation

Suivez les directives de ces notations lorsque vous lisez votre documentation :

- **Avertissements** : doivent être suivis à la lettre pour éviter les blessures.
- **Mises en garde :** doivent être respectées afin d'éviter d'endommager votre matériel.
- **Remarques :** contiennent des renseignements importants au sujet de votre projecteur.
- **Conseils :** contiennent des renseignements additionnels sur la projection.

Sujet parent: Introduction

Où trouver plus d'information?

Vous avez besoin d'aide rapidement concernant l'utilisation de votre projecteur? Consultez les ressources suivantes :

- https://support.google.com/androidtv/ pour le soutien Android TV
- epson.com/support (É.-U.), epson.ca/support (Canada) ou latin.epson.com/support (Amérique latine)

  Consultez les questions les plus fréquemment posées et transmettez vos questions par courriel à l'assistance technique d'Epson (24 heures sur 24).
- Si vous avez encore besoin d'aide après avoir consulté le présent manuel et les ressources énumérées ci-haut, vous pouvez faire appel à l'assistance technique Epson PrivateLine pour obtenir de l'aide rapidement (É.-U. et Canada seulement). Pour plus de détails, consultez la section « Où obtenir de l'aide? ».

Sujet parent: Introduction

Références associées

Où obtenir de l'aide (États-Unis et Canada)

Où obtenir de l'aide (Amérique latine)

Manuels et logiciels supplémentaires pour le projecteur

Après avoir branché et installé le projecteur, installez au besoin les logiciels du projecteur. Il est possible que vous deviez les installer depuis le CD, si inclus; sinon, vous pouvez télécharger les logiciels ou les manuels, au besoin.

Vous pouvez installer les logiciels du projecteur listés ci-dessous et consulter les manuels pour obtenir des instructions d'utilisation.

Remarque: Si vous avez encore besoin d'aide après avoir consulté le présent manuel et les ressources énumérées ci-dessous, vous pouvez faire appel à l'assistance technique Epson PrivateLine pour obtenir une aide rapide (É.-U. et Canada seulement). Pour plus de détails, consultez la section « Où obtenir de l'aide? ».

Logiciel du projecteur	Manuel	Description
—	*Open Source Software License*	Vous pouvez télécharger ce document à partir du site Web d'Epson. Visitez le site epson.com/support (É.-U.), epson.ca/support (Canada) ou latin.epson.com/support (Amérique latine) et sélectionnez votre produit. (Document disponible en anglais seulement.)
Application Epson Setting Assistant	Instructions incluses avec l'application (les instructions incluses avec l'application sont disponibles seulement en anglais)	Vous permet d'utiliser l'appareil photo de votre appareil iOS ou Android pour ajuster automatiquement la forme de votre image projetée en cas de distorsion. L'appareil et votre projecteur doivent être connectés au même réseau. Vous pouvez télécharger la dernière version du logiciel et de la documentation à partir de l'App Store d'Apple ou du Google Play Store.

Sujet parent: Introduction

Références associées

Où obtenir de l'aide (États-Unis et Canada)

Où obtenir de l'aide (Amérique latine)

Emplacement des composants du projecteur

Consultez les illustrations des composants du projecteur pour en savoir plus sur les pièces de votre appareil.

Composants du projecteur – Avant/Dessus

Composants du projecteur – Dessus/côté

Composants du projecteur – Arrière

Composants du projecteur – Base

Composants du projecteur – Télécommande

Sujet parent: Introduction

Composants du projecteur – Avant/Dessus

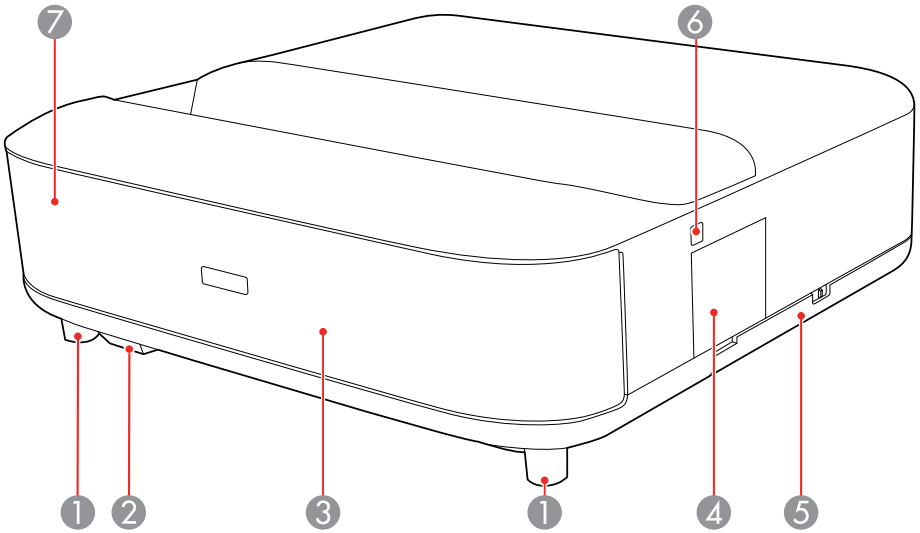

1 Pattes avant réglables (tournez les pattes pour ajuster l'inclinaison horizontale)

2 Récepteur de la télécommande (reçoit les signaux de la télécommande)

3 Haut-parleur (diffuse le son)

4 Capot du levier de mise au point (ouvrez-le pour accéder au levier de mise au point)

5 Capot du filtre à air (ouvrez-le pour accéder au filtre à air)

6 Touche d'alimentation (allume ou éteint le projecteur)

7 Témoin d'état (indique l'état du projecteur)

Sujet parent: Emplacement des composants du projecteur

Références associées

Témoin d'état du projecteur

Composants du projecteur – Dessus/côté

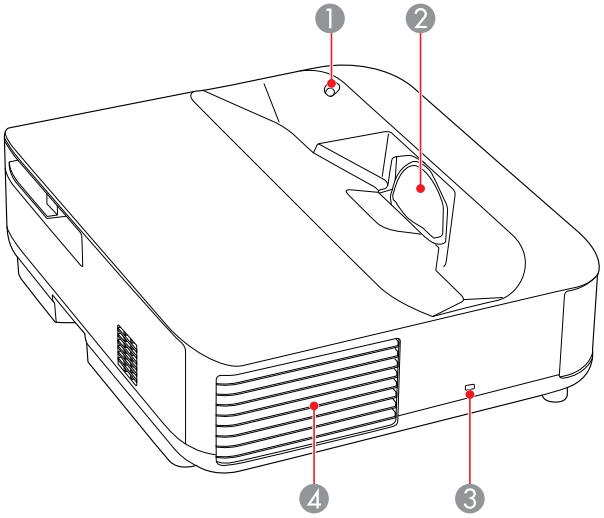

1 Capteur de mouvement (détecte les mouvements près de la fenêtre de projection et réduit la luminosité de la source de lumière pour la sécurité)

Remarque: La portée de détection peut varier en fonction de la température dans l'environnement. Les mouvements peuvent ne pas être détectés à travers un matériau transparent comme du verre.

2 Fenêtre de projection (Les images sont projetées depuis l'objectif à l'intérieur du projecteur.)

3 Fente de sécurité Kensington

4 Grille de sortie d'air (permet de refroidir l'intérieur du projecteur)

Sujet parent: Emplacement des composants du projecteur

Références associées

Témoin d'état du projecteur

Composants du projecteur – Arrière

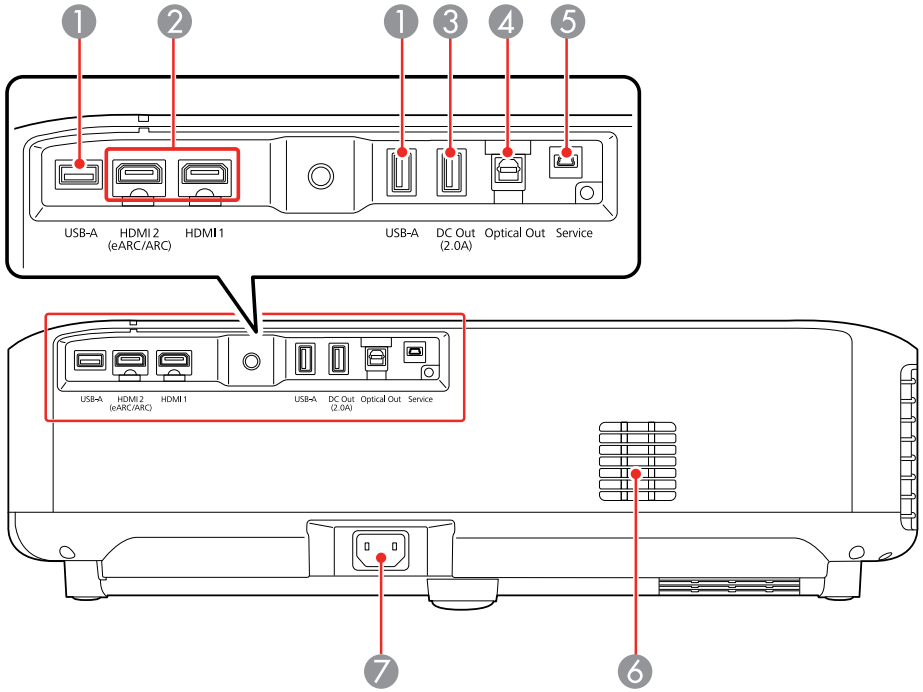

1. Port **USB-A** (permet de connecter un appareil USB externe [tel qu'une caméra Web, un disque dur externe ou un clavier] ou un adaptateur RJ45 pour activer les connexions LAN câblées)
2. Ports **HDMI1/HDMI2 (eARC/ARC)** (reçoit les signaux vidéo d'équipements vidéo compatibles HDMI et d'ordinateurs)

   Remarque: Ce produit est compatible avec HDCP 2.3. Le port HDMI2 est compatible avec HDMI eARC et ARC.
3. Port **DC Out (2,0A)** (fournit une connexion pour un lecteur multimédia de diffusion en continu en option; le transfert des données via USB n'est pas disponible)
4. Port **Optical Out** (émet le son de la source d'entrée audio actuelle avec un appareil audio externe)
5. Port **Service** (pour les techniciens de maintenance; ne pas utiliser)
6. Grille d'entrée d'air (aspire l'air pour refroidir l'intérieur du projecteur)
7. Prise d'alimentation (permet de brancher le cordon d'alimentation au projecteur)

Sujet parent: Emplacement des composants du projecteur

Concepts associés

Raccordement du projecteur

Composants du projecteur – Base

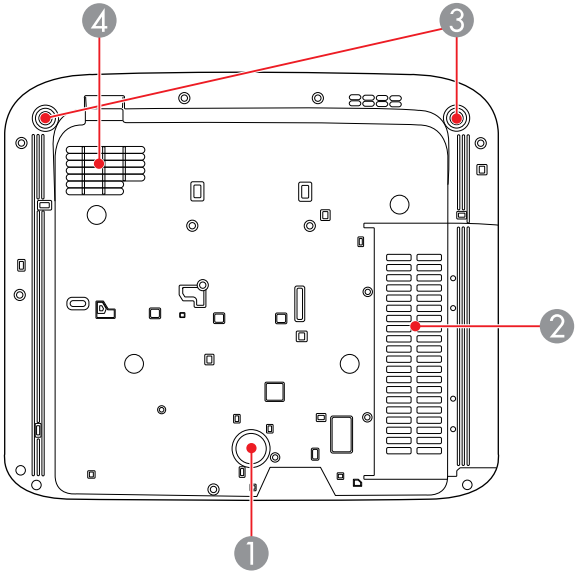

1 Patte arrière (stabilise le projecteur lors de la projection depuis une surface plane)

2 Grille d'entrée d'air (filtre à air) (aspire l'air pour refroidir l'intérieur du projecteur)

3 Pattes avant réglables (tournez les pattes pour ajuster l'inclinaison horizontale)

4 Grille d'entrée d'air (aspire l'air pour refroidir l'intérieur du projecteur)

Sujet parent: Emplacement des composants du projecteur

Références associées

Dimensions du projecteur

Composants du projecteur – Télécommande

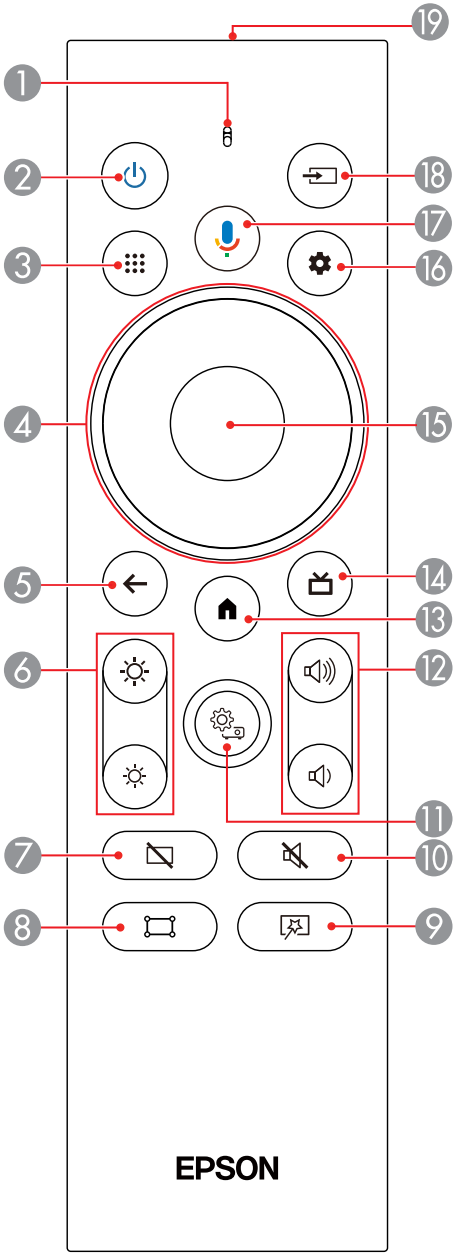

1 Microphone (écoute les commandes vocales après avoir appuyé sur la touche de microphone)

2 Touche d'alimentation

3 Touche d'applications (affiche les applications disponibles d'Android TV)

4 Pavé directionnel (pour se déplacer dans les options à l'écran)

5 Touche ← d'échappement (fonction pour annuler ou quitter)

6 Touches pour baisser et augmenter la luminosité

7 Touche d'écran vide (désactive l'image)

8 Touche d'ajustement des coins (affiche l'écran Ajustement des coins permettant d'ajuster la forme de l'image)

9 Touche d'image flexible (ouvre le menu Image flexible)

10 Touche de sourdine (désactive le son)

11 Touche de paramètres (accède aux menus du projecteur)

12 Touches pour baisser et augmenter le volume

13 Touche d'accueil (accède à l'écran d'accueil d'Android TV)

14 Touche de guide de télévision en direct (affiche la bibliothèque de films)

15 Touche **Enter** (sélectionne des options)

16 Touche de paramètres Android TV (accède aux menus d'Android TV)

17 Touche (permet d'utiliser Android TV à l'aide de commandes vocales)

18 Touche de recherche source (change la source d'entrée)

19 Émetteur de la télécommande

Sujet parent: Emplacement des composants du projecteur

Installation du projecteur

Suivez les instructions contenues dans ces sections afin de préparer et d'installer votre projecteur.

Emplacement du projecteur
Raccordement du projecteur
Installation des piles dans la télécommande
Configuration d'Android TV

Emplacement du projecteur

Vous pouvez placer le projecteur sur presque toutes les surfaces planes pour projeter une image.

Avertissement: Le projecteur n'est pas fait pour être installé sur un plafond ou un mur. N'installez pas le projecteur sur un plafond ou un mur. Il pourrait tomber et causer des dommages ou des blessures.

Voici quelques directives à observer pour le choix d'un emplacement :

- Placez le projecteur sur une surface plane et stable.
- N'installez pas le projecteur sur une surface instable ou dans un emplacement qui n'est pas conçu pour supporter le poids de l'appareil. Dans le cas contraire, le projecteur pourrait chuter ou basculer et causer un accident ou des blessures.
- Ne placez pas ou n'installez pas le projecteur à la verticale.
- N'inclinez pas le projecteur vers la droite ou la gauche et ne projetez pas d'images directement vers le haut ou vers le bas. Si l'image est inclinée, tournez les pattes avant afin de régler leur hauteur.
- Laissez amplement d'espace autour du projecteur et sous celui-ci pour assurer une bonne aération et ne le placez pas de manière à ce que les orifices d'entrée et d'évacuation d'air soient obstrués.
- Peu importe où vous installez le projecteur, veillez, dans la mesure du possible, à le placer perpendiculairement en avant du centre de l'écran et non pas de biais. Si vous ne pouvez pas installer le projecteur directement face à l'écran, corrigez la distorsion trapézoïdale qui en résulte en utilisant touche ⌑ d'ajustement des coins de la télécommande. Pour optimiser la qualité des images, nous vous recommandons d'ajuster la position d'installation du projecteur afin d'obtenir la taille et la forme correctes de l’image.
- Assurez-vous que le projecteur se trouve à portée d'une prise de courant mise à la terre ou d'une rallonge.

- Évitez d'installer le projecteur dans des endroits soumis à de hauts taux d'humidité et de poussière ou dans des endroits exposés à la fumée ou à la vapeur. Cela peut provoquer un incendie ou un choc électrique.
- Si le projecteur est utilisé à une altitude supérieure à 4921 pi (1500 m), réglez le paramètre **Mode haute alt.** à **Activé**, dans le menu Réglage du projecteur, pour avoir l'assurance que la température interne du projecteur est adéquatement contrôlée.

Options de configuration et d'installation du projecteur
Distance de projection

Sujet parent: Installation du projecteur

Options de configuration et d'installation du projecteur

Vous pouvez configurer ou installer votre projecteur de plusieurs manières :

Avant

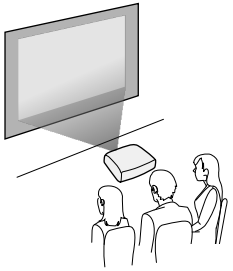

Peu importe où vous installez le projecteur, veillez, dans la mesure du possible, à le placer perpendiculairement en avant du centre de l'écran et non pas de biais. Si vous ne pouvez pas installer le projecteur directement face à l'écran, corrigez la distorsion trapézoïdale qui en résulte en utilisant la touche ⌑ d'ajustement des coins de la télécommande. Pour optimiser la qualité des images, nous vous recommandons d'ajuster la position d'installation du projecteur afin d'obtenir la taille et la forme correctes de l'image. Ne placez pas ou n'installez pas le projecteur à la verticale.

Remarque: Le projecteur n'est pas fait pour être installé sur un plafond ou un mur. N'installez pas le projecteur sur un plafond ou un mur. Il pourrait tomber et causer des dommages ou des blessures.

Espace d'installation

Assurez-vous de laisser au moins la distance suivante autour du projecteur afin de ne pas bloquer les orifices d'entrée et d'évacuation d'air.

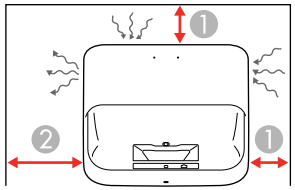

1 3,9 po (10 cm)

2 12 po (30 cm)

Sujet parent: Emplacement du projecteur

Distance de projection

La distance entre le projecteur et l'écran détermine la taille approximative de l'image. Éloigner le projecteur de l'écran fera augmenter la taille de l'image, mais celle-ci peut varier selon le facteur d'agrandissement, le rapport largeur/hauteur et d'autres paramètres.

Servez-vous des tableaux ci-dessous pour estimer à quelle distance de l'écran placer le projecteur en fonction de la taille de l'image que vous désirez projeter. (Les données peuvent être arrondies.)

Vous pouvez aussi utiliser la calculatrice de distance de projection ici.

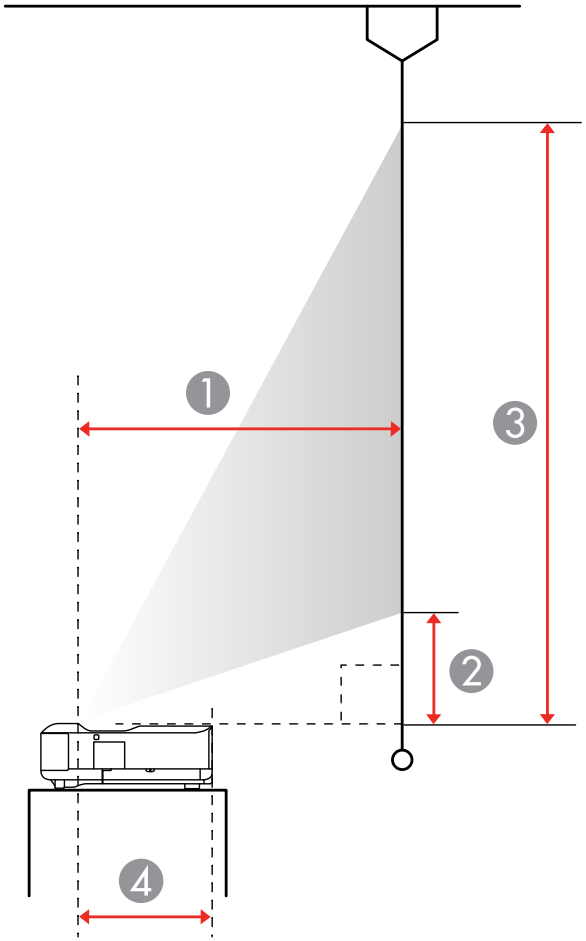

1 Distance de projection (de l'image à l'arrière du projecteur)

2 Distance du projecteur à la partie inférieure de l'écran

3 Distance du projecteur à la partie supérieure de l'écran

4 12,13 po (30,83 cm) (distance depuis le centre de l'objectif jusqu'à l'arrière du projecteur)

Remarque: La distance de la surface de la table à la partie supérieure du projecteur est de 6,22 po (15,8 cm).

Image ou écran à rapport largeur/hauteur de 16:9			
Taille de l'écran ou de l'image	**Distance de projection (1)**	**Décalage de la partie supérieure du projecteur (2)**	**Décalage de la partie supérieure du projecteur (3)**
60 po (152,4 cm)	12,79 po (32,5 cm)	4,5 po (11,5 cm)	33,9 po (86,3 cm)
65 po (165,1 cm)	14,01 po (35,6 cm)	5,1 po (13 cm)	37 po (94 cm)
70 po (177,8 cm)	15,27 po (38,8 cm)	5,7 po (14,5 cm)	40,4 po (101,7 cm)
75 po (190,5 cm)	16,53 po (42 cm)	6,3 po (16 cm)	43,0 po (109,4 cm)
80 po (203,2 cm)	17,7 po (45,1 cm)	6,8 po (17,5 cm)	46,1 po (117,1 cm)
90 po (228,6 cm)	20,2 po (51,4 cm)	8,1 po (20,5 cm)	52,1 po (132,5 cm)
100 po (254 cm)	22,7 po (57,7 cm)	9,2 po (23,5 cm)	58,2 po (148 cm)
120 po (304,8 cm)	27,6 po (70,3 cm)	11,5 po (29,4 cm)	70,4 po (178,8 cm)

Image ou écran à rapport largeur/hauteur de 4:3			
Taille de l'écran ou de l'image	**Distance de projection (1)**	**Décalage de la partie supérieure du projecteur (2)**	**Décalage de la partie supérieure du projecteur (3)**
50 po (127 cm)	13 po (33,2 cm)	4,6 po (11,9 cm)	34,6 po (88,1 cm)
55 po (139,7 cm)	14,6 po (37,1 cm)	5,3 po (13,7 cm)	38,3 po (97,5 cm)
60 po (152,4 cm)	16,1 po (41 cm)	6,1 po (15,5 cm)	42,1 po (107 cm)
65 po (165,1 cm)	17,6 po (44,8 cm)	6,8 po (17,4 cm)	45,8 po (116,4 cm)
70 po (177,8 cm)	19,1 po (48,7 cm)	7,5 po (19,2 cm)	49,5 po (125,9 cm)
75 po (190,5 cm)	20,6 po (52,5 cm)	8,2 po (21 cm)	53,2 po (135,3 cm)
80 po (203,2 cm)	22,2 po (56,4 cm)	8,9 po (22,8 cm)	56,9 po (144,7 cm)
98 po (248,9 cm)	27,6 po (70,3 cm)	11,5 po (29,4 cm)	70,3 po (178,7 cm)

Image ou écran à rapport largeur/hauteur de 16:10			
Taille de l'écran ou de l'image	**Distance de projection (1)**	**Décalage de la partie supérieure du projecteur (2)**	**Décalage de la partie supérieure du projecteur (3)**
56 po (142,2 cm)	12,9 po (32,8 cm)	4,6 po (11,7 cm)	34,3 po (87,1 cm)
60 po (152,4 cm)	14 po (35,6 cm)	5,1 po (13 cm)	36,9 po (93,8 cm)
65 po (165,1 cm)	15,3 po (39 cm)	5,7 po (14,6 cm)	40,2 po (102,1 cm)
70 po (177,8 cm)	16,7 po (42,4 cm)	6,3 po (16,2 cm)	43,4 po (110,4 cm)
80 po (203,2 cm)	19,3 po (49,2 cm)	7,6 po (19,4 cm)	50,3 po (127,1 cm)
90 po (228,6 cm)	22 po (56 cm)	8,9 po (22,6 cm)	56,6 po (143,8 cm)
100 po (254 cm)	24,7 po (62,8 cm)	10,1 po (25,9 cm)	63,1 po (160,5 cm)
111 po (281,9 cm)	27,7 po (70,3 cm)	11,5 po (29,4 cm)	70,3 po (178,8 cm)

Sujet parent: Emplacement du projecteur

Raccordement du projecteur

Consultez ces sections pour connecter le projecteur à diverses sources de projection.

Mise en garde: Si le projecteur est utilisé à une altitude supérieure à 4921 pi (1500 m), activez le **Mode haute alt.** pour que la température interne du projecteur soit adéquatement contrôlée. Consultez le lien du menu ci-après.

Mise en garde: Vérifiez la forme et l'orientation des connecteurs sur tous les câbles que vous prévoyez de brancher. Ne forcez pas un connecteur dans un port s'il n'est pas adapté. L'appareil ou le projecteur pourrait être endommagé ou ne pas fonctionner correctement.

Raccordement à une source vidéo HDMI
Connexion à un dispositif USB
Connexion à un système AV compatible eARC/ARC
Raccordement de haut-parleurs externes
Raccordement d'un appareil de diffusion en continu
Connexion à un appareil audio Bluetooth

Sujet parent: Installation du projecteur

Références associées

Composants additionnels

Paramètres des fonctions du projecteur – Menu Réglage

Raccordement à une source vidéo HDMI

Si votre source vidéo est dotée d'un port HDMI, vous pouvez la brancher au projecteur à l'aide d'un câble HDMI en option.

Mise en garde: N'allumez pas la source vidéo avant de la connecter au projecteur. Vous pourriez endommager le projecteur.

Remarque: Si la forme du port de l'appareil que vous souhaitez connecter est inhabituelle, utilisez le câble fourni avec le périphérique ou un câble en option pour le connecter au projecteur. Certains équipements vidéo peuvent envoyer différents types de signaux. Consultez la documentation de votre équipement vidéo pour vérifier quels types de signaux il peut envoyer.

1. Branchez le câble HDMI au port de sortie HDMI de la source vidéo.

   Remarque: Pour afficher les signaux dans la bande de transmission à 18 Gbps, comme à partir d'une source 4K à 60 images/seconde, utilisez un câble compatible HDMI 2.0 ou supérieur, ou vous risquez d'avoir des difficultés à afficher une image.

2. Branchez l'autre extrémité à l'un des ports HDMI à l'arrière du projecteur.

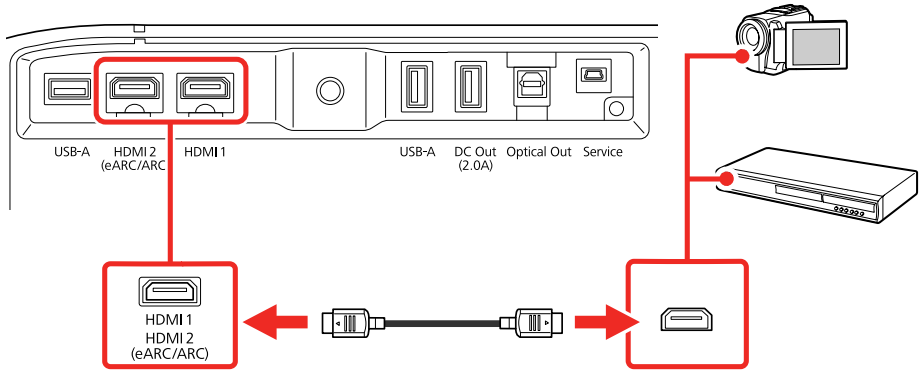

Remarque: Lorsqu'une source audio/vidéo répondant à la norme HDMI CEC est connectée à l'un des ports HDMI du projecteur, vous pouvez utiliser la télécommande du projecteur afin de commander certaines fonctionnalités du périphérique lié en accédant au menu Réglage et en activant le paramètre **HDMI CEC**.

Sujet parent: Raccordement du projecteur

Références associées

Paramètres des fonctions du projecteur – Menu Réglage

Connexion à un dispositif USB

Vous pouvez connecter un câble ou un dispositif USB au port USB-A du projecteur pour projeter des images depuis ce dispositif. Utilisez le câble USB fourni avec le dispositif.

Vous devrez peut-être utiliser une application qui prend en charge votre type de fichier sur le projecteur pour projeter le contenu de votre dispositif USB. Pour plus de détails, consultez la documentation fournie avec votre dispositif.

Remarque: Ne branchez pas un concentrateur USB ou un câble USB de plus de 9,8 pi (3 m), car le dispositif risque de ne pas fonctionner adéquatement. Il n'est pas garanti que le port USB-A fasse fonctionner tous les dispositifs qui prennent en charge USB.

Assurez-vous que le dispositif répond aux exigences suivantes :

- Le dispositif doit être une clé USB, un disque dur USB, un appareil photo numérique ou un microphone.
- Les disques durs USB doivent être compatibles avec une mémoire de grande capacité USB (tous les dispositifs conformes ne sont pas pris en charge); formatés FAT16/32; auto-alimentés par leur propre bloc d'alimentation CA (les dispositifs alimentés par bus ne sont pas recommandés); et ne doivent pas comporter plusieurs partitions.

1. Si votre dispositif USB est doté d'un adaptateur CA, branchez-le dans une prise de courant.

2. Branchez le câble ou le dispositif USB au port **USB-A** du projecteur.

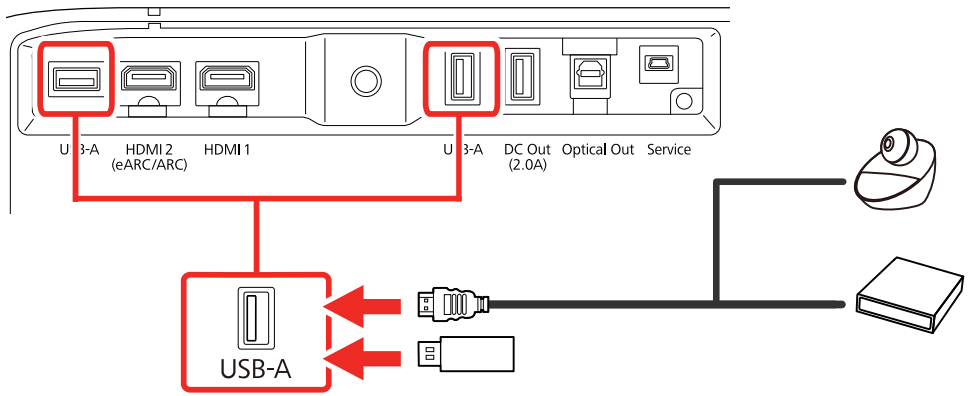

3. Si vous avez branché un câble USB, branchez l'autre extrémité au dispositif USB.

Le projecteur affiche les images stockées sur le dispositif USB.

Sujet parent: Raccordement du projecteur

Connexion à un système AV compatible eARC/ARC

Si vos haut-parleurs externes ou votre récepteur A/V sont compatibles HDMI ARC, vous pouvez les connecter au port **HDMI2 (eARC/ARC)** à l'aide d'un câble HDMI en option. Assurez-vous que le paramètre **HDMI CEC** est activé, puis activez **HDMI2 ARC**. Dans le menu Son du projecteur, réglez **Appareil de sortie sonore** sur **ARC** ou **eARC**. Ce type de connexion permet de contourner les haut-parleurs du projecteur et vous permet de régler le volume des haut-parleurs avec la télécommande du projecteur.

Remarque: Si vous souhaitez obtenir une meilleure qualité audio, réglez **Format de sortie sonore** sur **Automatique** dans le menu Son du projecteur.

Remarque: La connexion à un système compatible eARC nécessite un câble HDMI 2,0 à haute vitesse (avec Ethernet) ou supérieure. Le format audio est défini par les caractéristiques du système AV connecté ou l'appareil audio externe comme une barre de son.

1. Connectez le câble HDMI au port HDMI compatible eARC/ARC de vos haut-parleurs externes ou de votre récepteur A/V.

   Remarque: Pour afficher les signaux dans la bande de transmission à 18 Gbps, comme à partir d'une source 4K à 60 images/seconde, utilisez un câble compatible HDMI 2.0 ou supérieur, ou vous risquez d'avoir des difficultés à afficher une image.

2. Branchez l'autre extrémité au port **HDMI2 (eARC/ARC)** à l'arrière du projecteur.

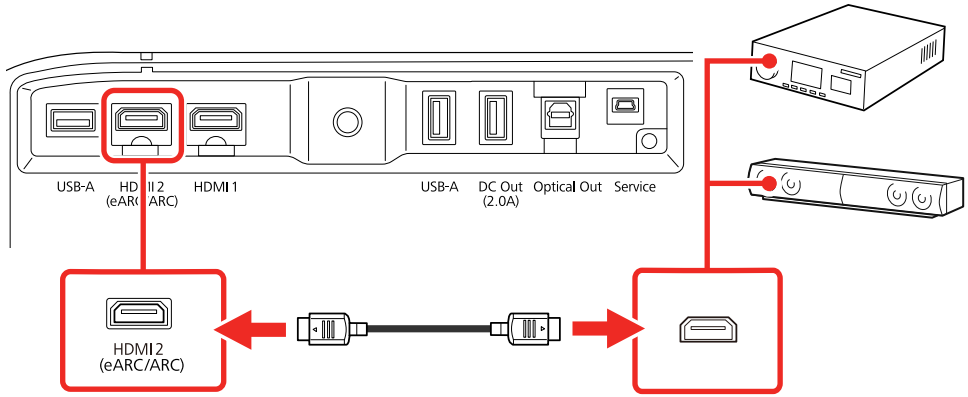

3. Sélectionnez tous paramètres de contrôle HDMI sur les haut-parleurs ou le récepteur connectés, le cas échéant. Pour plus de détails, consultez la documentation fournie avec votre appareil.

Format audio pris en charge par eARC/ARC

- LPCM : 2 canaux (Max. 48kHz/24 bits)
- Dolby Digital (AC-3)
- Dolby Digital Plus
- Dolby Atmos (eARC seulement)
- DTS

Sujet parent: Raccordement du projecteur

Références associées

Paramètres des fonctions du projecteur – Menu Réglage

Paramètres de qualité du son - Menu Son

Raccordement de haut-parleurs externes

Pour améliorer le son provenant de votre source vidéo, vous pouvez brancher le projecteur dans des haut-parleurs externes autonomes en utilisant le port de sortie audio numérique optique.

Vous pouvez aussi brancher le projecteur à un amplificateur avec des haut-parleurs.

Remarque: Lorsque vous utilisez la sortie audio numérique, les haut-parleurs internes et l'appareil audio externe émettront du son. Dans ce cas, il est recommandé de mettre en sourdine ou de réduire le volume des haut-parleurs internes du projecteur afin d'éviter tout interférence.

Remarque: Si vous souhaitez obtenir une meilleure qualité audio, réglez **Format de sortie sonore** sur **Automatique** dans le menu Son du projecteur.

1. Si nécessaire, assurez-vous que la source vidéo ou l'ordinateur est branché au projecteur via HDMI.
2. Localisez un câble audio numérique optique pour connecter vos haut-parleurs externes ou un autre type de câble possédant un adaptateur approprié.
3. Si nécessaire, branchez une extrémité du câble dans des haut-parleurs externes.
4. Branchez le câble audio numérique optique dans le port **Optical Out** du projecteur.

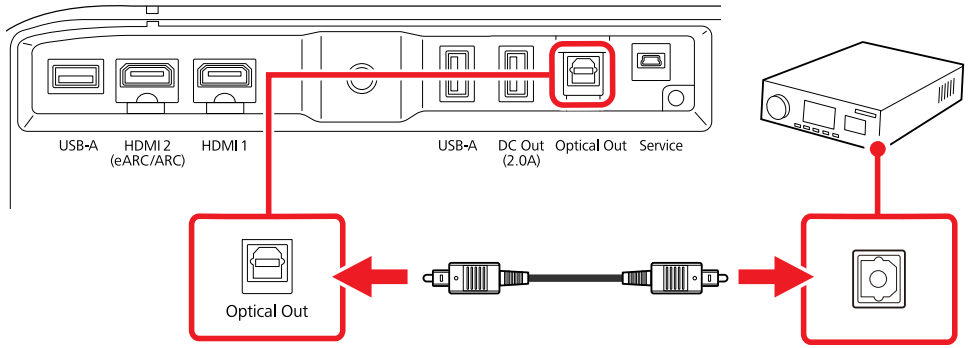

Remarque: Les niveaux du volume de la sortie audio numérique ne peuvent pas être contrôlés avec la télécommande du projecteur. Pour régler les niveaux de volume, utilisez plutôt les commandes sur l'appareil audio externe.

Sujet parent: Raccordement du projecteur

Raccordement d'un appareil de diffusion en continu

Vous pouvez brancher un appareil de diffusion en continu au port **HDMI** du projecteur. L'appareil de diffusion en continu est alimenté en énergie par le câble d'alimentation USB.

1. Connectez l'appareil de diffusion en continu au port HDMI du projecteur.

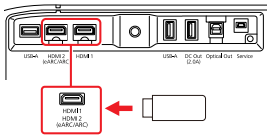

2. Branchez le câble d'alimentation USB de l'appareil au port d'alimentation USB **DC Out (2.0A)** du projecteur.

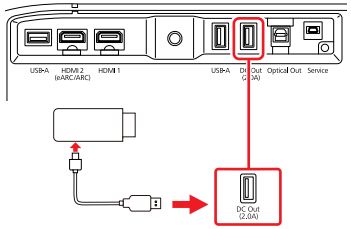

3. Branchez l'autre extrémité du câble dans le lecteur multimédia de diffusion en continu.

Sujet parent: Raccordement du projecteur

Connexion à un appareil audio Bluetooth

Vous pouvez connecter votre projecteur à des appareils audio Bluetooth, comme des haut-parleurs ou des écouteurs pour diffuser du son.

Remarque: Assurez-vous que le Mode haut-parleur Bluetooth est réglé sur **Off**. Si le projecteur est en mode haut-parleur Bluetooth, vous ne pouvez pas appairer des appareils de sortie comme des écouteurs ou des haut-parleurs externes.

Remarque: La sortie audio pourrait accuser un léger retard. Les appareils audio Bluetooth ne sont pas pris en charge dans certains pays et certaines régions.

Remarque: Lorsqu'un appareil audio Bluetooth est appairé au projecteur, le système de haut-parleurs intégré et le port **Optical Out** sont désactivés.

1. Allumez le projecteur.
2. Sélectionnez l'icône ⚙ de paramètres Android TV dans la partie supérieure droite de l'écran d'accueil Android TV et appuyez sur **Enter**.
3. Sélectionnez **Télécommande et accessoires** et appuyez sur **Enter**.

   Le projecteur cherche les appareils Bluetooth compatibles.
4. Mettez votre appareil sous tension et lancez la procédure d'appairage sur ce dernier. Consultez la documentation fournie avec l'appareil pour obtenir plus d'informations.

   Les appareils compatibles sont affichés à l'écran lorsque repérés par le projecteur. Vous ne pouvez pas connecter plusieurs appareils par Bluetooth en même temps.
5. Sélectionnez l'appareil auquel vous souhaitez vous connecter et appuyez sur **Enter**.
6. Suivez les instructions à l'écran pour compléter l'appairage.

   Remarque: Si l'appairage échoue, assurez-vous que le Mode haut-parleur Bluetooth est réglé sur **Off**.
7. Appuyez sur la touche ← d'échappement pour quitter le système de menus.

Sujet parent: Raccordement du projecteur

Installation des piles dans la télécommande

La télécommande est alimentée au moyen de deux piles AAA fournies avec le projecteur. Remplacez les piles dès qu'elles sont épuisées.

Mise en garde: Utilisez uniquement le type de piles indiqué dans le présent manuel. N'installez pas différents types de piles ou des piles neuves et anciennes en même temps.

1. Retirez le couvercle du logement des piles.

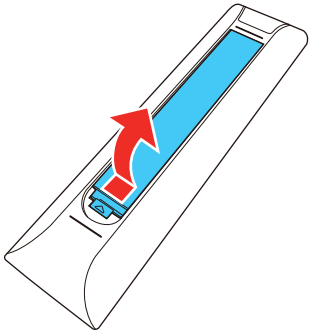

2. Insérez les piles avec les bornes **+** et **–** tel qu'illustré.

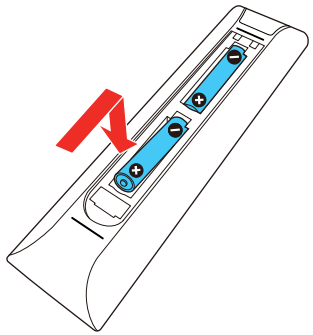

Avertissement: Assurez-vous que les piles sont insérées dans la bonne position. Si les piles ne sont pas correctement insérées, elles pourraient exploser ou fuir, ce qui pourrait causer un incendie ou des blessures ou endommager le produit.

3. Replacez le couvercle du logement des piles et appuyez dessus pour l'enclencher.

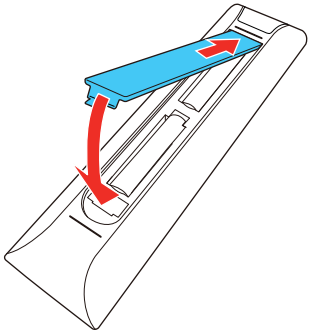

Avertissement: Éliminez les piles usées conformément à la réglementation locale. N'exposez pas les piles à la chaleur ou aux flammes. Conservez les piles hors de la portée des enfants; elles présentent un risque d'étouffement et sont très dangereuses en cas d'ingestion.

Sujet parent: Installation du projecteur

Configuration d'Android TV

Android TV doit être configuré lorsque vous allumez le projecteur pour la première fois.

Remarque: Un compte Google est requis pour utiliser certaines fonctions. Certaines applications exigent un abonnement payant. Suite à la configuration initiale, vous pouvez changer les paramètres en sélectionnant l'icône ⚙ de paramètres Android TV dans la partie supérieure droite de l'écran d'accueil d'Android TV.

1. Allumez le projecteur.

2. Lorsque l'écran d'appairage est affiché, appuyez en même temps sur les touches **Enter** et ⌂ d'accueil de la télécommande et maintenez-les enfoncées pendant environ 3 secondes.

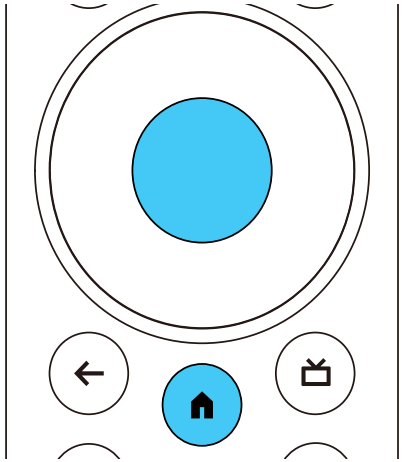

Le témoin de la télécommande clignote jusqu'à ce que l'appairage soit terminé.

3. Utilisez le clavier directionnel et la touche **Enter** de la télécommande pour sélectionner la langue que vous souhaitez utiliser à partir de l'écran de sélection de langue.
4. Effectuez l'une des actions suivantes :
   - Sélectionnez **Continuer** pour utiliser un téléphone Android pour configurer les paramètres Wi-Fi et du compte Google du projecteur. Suivez les instructions à l'écran et passez à l'étape 7.
   - Sélectionnez **Ignorer** pour configurer manuellement les paramètres Wi-Fi et du compte Google du projecteur. Passez à l'étape suivante.
5. Sélectionnez le réseau sans fil que vous souhaitez utiliser à partir de l'écran de paramètre Wi-Fi, puis suivez les instructions à l'écran pour effectuer les changements nécessaires.
6. À l'écran d'ouverture de session du compte Google, effectuez l'une des étapes suivantes :
   - Sélectionnez **Connexion** pour ouvrir une session de votre compte Google. Suivez les instructions à l'écran.
   - Sélectionnez **Ignorer** pour utiliser le projecteur sans ouvrir une session de votre compte Google.
7. Suivez les instructions à l'écran pour poursuivre la configuration initiale et la sélection des paramètres comme vous le souhaitez.

   L'écran d'accueil est affiché lorsque la configuration initiale est terminée.

Sujet parent: Installation du projecteur

Fonctions de base du projecteur

Pour utiliser les fonctions de base du projecteur, suivez les instructions fournies dans les sections ci-dessous.

Mise sous tension du projecteur
Mise hors tension du projecteur
Mise au point de l'image
Réglage des pattes avant
Forme de l'image
Réglage de la couleur de l'image lors de la projection sur un mur
Fonctionnement de la télécommande
Utilisation de commandes vocales pour commander le projecteur
Appairage de la télécommande
Sélection de la source d'image
Utilisation de votre projecteur comme un Chromecast
Rapport largeur/hauteur de l'image
Mode couleurs
Réglage en détail de la qualité de l'image
Réglage de la résolution de l'image
Utilisation de la fonction Interpolation image
Commande du volume à l'aide des touches Volume
Changement du mode son

Mise sous tension du projecteur

Mettez le projecteur sous tension avant de mettre sous tension l'ordinateur ou l'équipement vidéo que vous voulez utiliser.

Remarque: Si le projecteur sera utilisé à une altitude au-dessus de 4921 pi (1500 m), activez le **Mode haute alt.** afin d'assurer que la température interne du projecteur soit adéquatement contrôlée.

1. Au besoin, branchez l'ordinateur ou l'équipement vidéo que vous voulez utiliser à l'un des ports HDMI du projecteur.

2. Branchez le cordon d'alimentation dans l'entrée d'alimentation du projecteur.

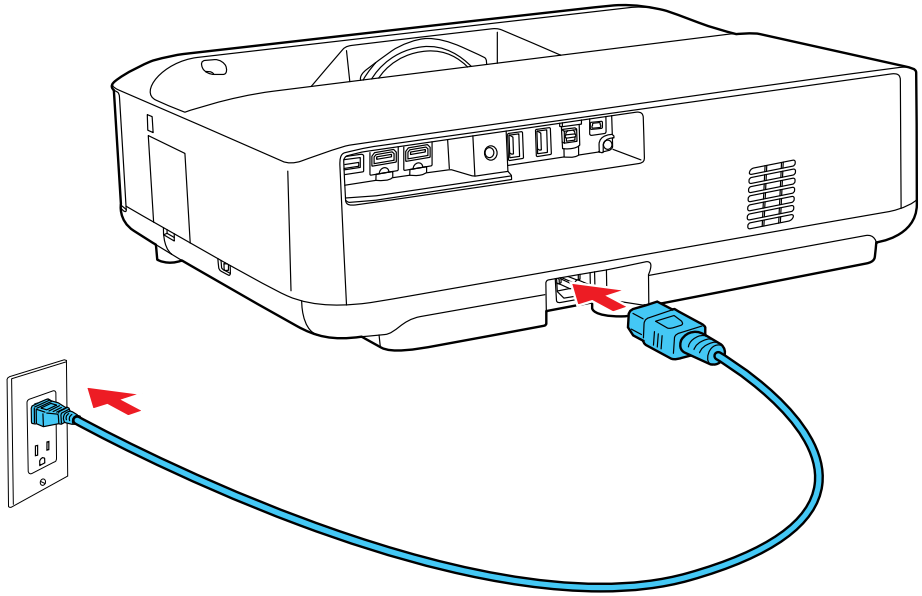

3. Branchez l'autre extrémité du cordon d'alimentation dans une prise de courant.

   Le projecteur entrera en mode veille. Cela signifie que le projecteur est alimenté, mais qu'il n'a pas encore été allumé.

4. Appuyez sur la touche d'alimentation du projecteur ou de la télécommande pour allumer le projecteur.

   Le témoin d'état clignote en bleu pendant que l'appareil se réchauffe. Une fois le projecteur réchauffé, le témoin d'état cesse de clignoter et passe au bleu.

   Avertissement: Ne regardez jamais dans l'objectif lorsque le laser est allumé. Cela peut causer des lésions oculaires; cette consigne vise les enfants et les animaux domestiques en particulier. Si vous utilisez la télécommande pour allumer le projecteur, assurez-vous auparavant que personne ne regarde dans l'objectif ou devant le projecteur.

   Mise en garde: Assurez-vous qu'aucun objet ne bloque la lumière de l'objectif du projecteur. Si un objet bloque l'objectif pendant une période prolongée, il risque de fondre, brûler ou déclencher un

incendie; la lumière reflétée dans l'objectif peut entraîner un dysfonctionnement du projecteur. Pour arrêter la projection, éteignez le projecteur.

Remarque: Si c'est la première fois que vous allumez le projecteur, vous devez appairer la télécommande et exécuter la configuration initiale. Suivez les instructions à l'écran pour effectuer la configuration. Assurez-vous de pointer la partie avant de la télécommande vers l'avant du projecteur lorsque vous tentez d'appairer la télécommande.

Utilisation de l'écran d'accueil

Sujet parent: Fonctions de base du projecteur

Références associées

Paramètres des fonctions du projecteur – Menu Réglage

Utilisation de l'écran d'accueil

Vous pouvez facilement accéder à du contenu en ligne, aux applications et aux paramètres du projecteur à partir de l'écran d'accueil Android TV.

1. Pour afficher l'écran d'accueil, appuyez sur la touche ⌂ d'accueil de la télécommande.
2. Utilisez le pavé directionnel de la télécommande pour naviguer à l'écran, puis appuyez sur **Enter** pour sélectionner une option.

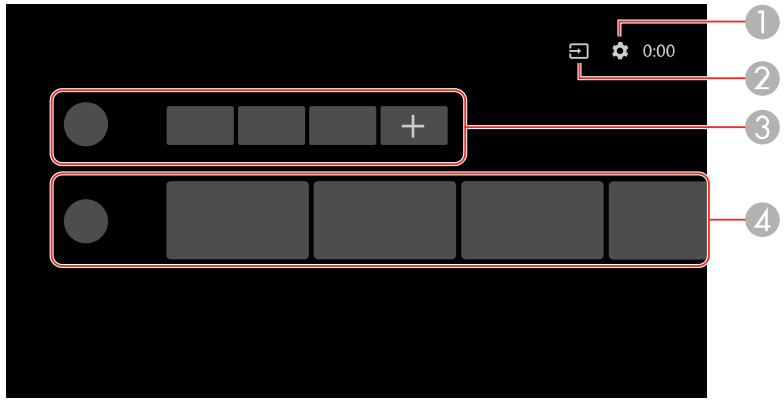

1 Affiche le menu Réglage pour Android TV (vous pouvez sélectionner divers paramètres comme le Wi-Fi, la langue et l'information de compte Google).

2 Affiche la liste des sources d'entrée disponibles.

3 Affiche les applications téléchargées sur votre Android TV (vous pouvez ajouter des applications à la liste en sélectionnant l'icône **+**).

4 Affiche du contenu recommandé par vos applications.

Remarque: Le contenu de l'écran d'accueil peut varier selon la version d'Android TV.

Sujet parent: Mise sous tension du projecteur

Mise hors tension du projecteur

Avant de mettre le projecteur hors tension, éteignez tout ordinateur raccordé afin que vous puissiez voir l'affichage de la séquence d'arrêt de l'ordinateur.

Remarque: Éteignez le projecteur lorsqu'il n'est pas utilisé pour prolonger sa durée utile. La durée utile du laser dépend du mode de projection sélectionné, des conditions ambiantes et de l'utilisation. La luminosité de la lampe diminue au fil du temps.

1. Appuyez et maintenez enfoncée la touche d'alimentation de la télécommande ou du projecteur.
2. Sélectionnez **Éteindre** sur l'écran affiché.

   Le laser s'éteint et le témoin d'état s'éteint.

   Remarque: Un appui bref sur la touche d'alimentation met le projecteur en mode suspendu, et il continue à fonctionner avec une puissance minimale même si l'alimentation est coupée. Cela permet au projecteur de démarrer rapidement lorsque vous l'allumez la fois suivante.

3. Pour transporter ou ranger le projecteur, assurez-vous que le témoin d'état est éteint, puis débranchez le cordon d'alimentation.

Sujet parent: Fonctions de base du projecteur

Références associées

Paramètres des fonctions du projecteur – Menu Réglage

Mise au point de l'image

1. Allumez le projecteur et affichez une image.

2. Ouvrez le capot du levier de mise au point.

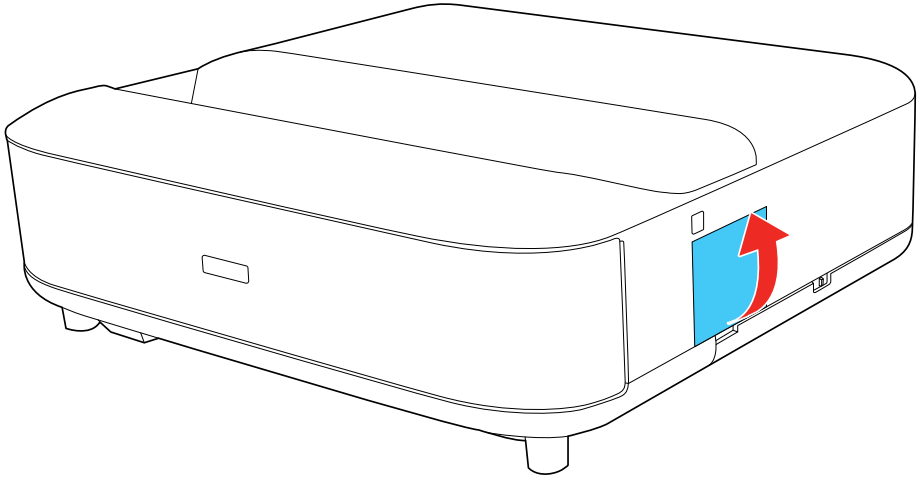

3. Levez ou abaissez le levier de mise au point pour ajuster la netteté de l'image.

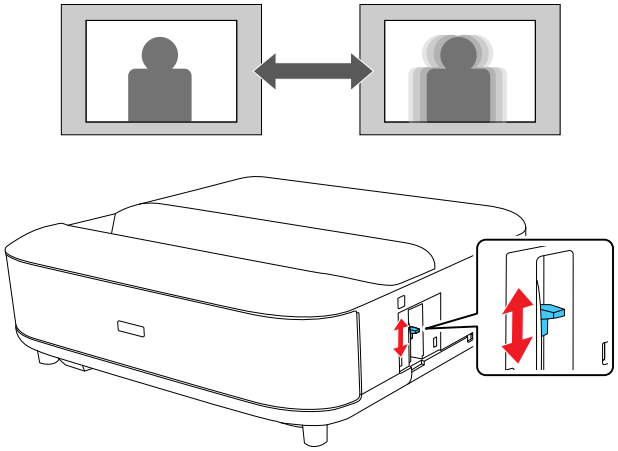

4. Fermez le capot du levier de mise au point.

Sujet parent: Fonctions de base du projecteur

Réglage des pattes avant

Si vous projetez depuis une table ou une autre surface plane, vous pouvez régler l'image à l'aide des pattes réglables du projecteur. Pour régler la hauteur de l'image, réglez le projecteur plus haut ou plus bas tout en le maintenant horizontal et parallèle à l'écran.

1. Allumez le projecteur et affichez une image.
2. Faites pivoter les pattes avant pour régler l'inclinaison ou la déformation verticale.

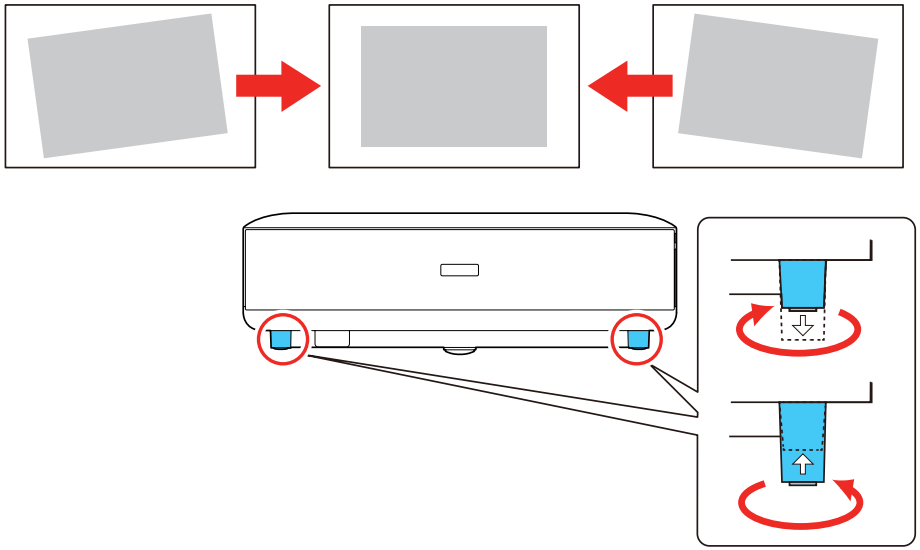

Si l'image n'est pas parfaitement rectangulaire, vous devez régler la forme de l'image.

Sujet parent: Fonctions de base du projecteur

Forme de l'image

Vous pouvez obtenir une image uniformément rectangulaire en plaçant le projecteur de niveau directement en face du centre de l'écran. Si vous placez le projecteur à un angle par rapport à l'écran ou incliné vers le haut ou vers le bas ou vers le côté, il pourrait être nécessaire de corriger la forme de

l'image afin d'obtenir la meilleure qualité d'image. Après la correction, votre image sera un peu plus petite.

Pour corriger la distorsion plus facilement, vous pouvez utiliser l'application Epson Setting Assistant sur un téléphone intelligent ou une tablette possédant une fonction d'appareil photo. Vous pouvez télécharger l'application à partir de l'App Store d'Apple ou du Google Play Store. Installez l'application en utilisant le code QR affiché sur l'écran projeté.

Correction de la distorsion d'image à l'aide du menu Installation

Sujet parent: Fonctions de base du projecteur

Correction de la distorsion d'image à l'aide du menu Installation

Vous pouvez corriger la distorsion lorsque la forme de l'image projetée est courbe ou non rectangulaire en suivant les instructions à l'écran du menu Installation du projecteur.

Vous pouvez également corriger la distorsion d'image à l'aide de l'application Epson Setting Assistant sur un appareil iOS ou Android équipé d'un appareil photo. Vous pouvez scanner le code QR dans le menu Installation ou télécharger la dernière version de l'application depuis l'App Store d'Apple ou Google Play. Suivez les instructions de l'application.

Remarque: Après la correction, votre image sera un peu plus petite.

1. Allumez le projecteur et affichez une image.
2. Appuyez sur la touche ⌑ d'ajustement des coins de la télécommande.
3. Utilisez le levier de mise au point et les repères dans les coins supérieurs de l'image pour ajuster la mise au point.

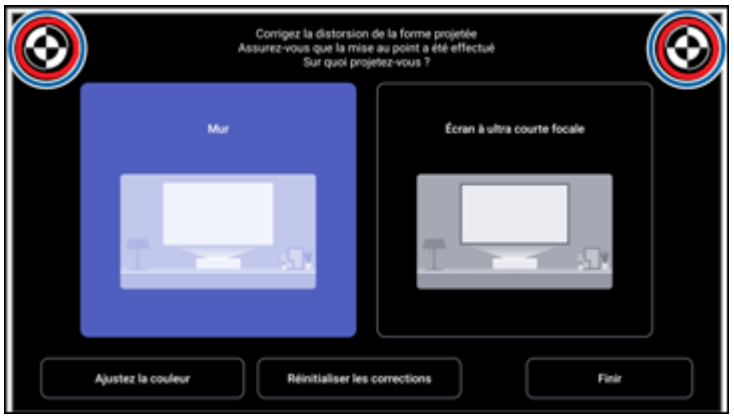

4. Utilisez la télécommande pour sélectionner l'option qui convient le mieux à la surface sur laquelle vous projetez et suivez les instructions à l'écran pour corriger la distorsion dans l'image.
5. Une fois que vous avez terminé, appuyez sur la touche ← d'échappement de la télécommande pour quitter le système de menus.

Sujet parent: Forme de l'image

Réglage de la couleur de l'image lors de la projection sur un mur

Lorsque vous projetez sur un mur, vous pouvez utiliser la correction de couleur prédéfinie pour compenser la couleur du mur.

Vous pouvez effectuer d'autres réglages détaillés des couleurs dans le menu Qualité image du projecteur.

1. Allumez le projecteur et affichez une image.
2. Appuyez sur la touche ⌑ d'ajustement des coins de la télécommande.

   Un écran comme celui-ci s'affiche :

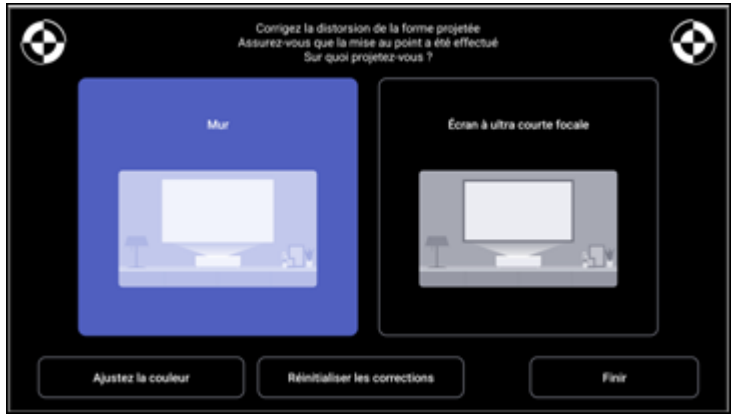

3. Sélectionnez **Ajustez la couleur** et appuyez sur **Enter**.

Un écran comme celui-ci s'affiche :

4. Sélectionnez la couleur la plus proche de la couleur du mur et sélectionnez **OK**.

Sujet parent: Fonctions de base du projecteur

Fonctionnement de la télécommande

La télécommande vous permet de contrôler le projecteur de pratiquement n'importe où dans la salle, jusqu'à une distance de 19,7 pi (6 m).

Veillez à orienter la télécommande vers le récepteur du projecteur selon les angles indiqués ici.

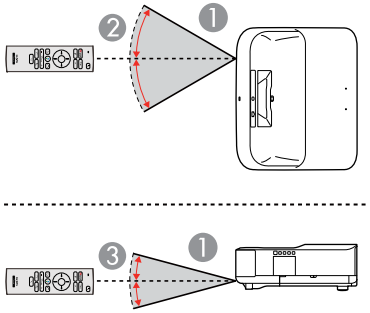

1 19,7 pi (6 m)

2	± 30°
3	± 15°

Remarque: Évitez d'utiliser la télécommande sous des lampes fluorescentes ou la lumière directe du soleil, car le projecteur pourrait ne pas répondre correctement aux commandes transmises. Si vous ne comptez pas utiliser la télécommande durant une longue période, retirez les piles.

Sujet parent: Fonctions de base du projecteur

Utilisation de commandes vocales pour commander le projecteur

Vous pouvez utiliser votre télécommande ou un appareil Google Home relié pour commander votre projecteur en utilisant des commandes vocales.

Remarque: Assurez-vous que la télécommande est appairée au projecteur.

1. Pour utiliser les commandes vocales avec votre projecteur en utilisant la télécommande, appuyez sur la touche et maintenez-la enfoncée, puis dites la commande que vous souhaitez effectuée.

   Vous pouvez utiliser les commandes vocales pour faire une recherche d'acteurs ou d'émissions de télévision, ouvrir des applications installées et commander la lecture de médias.
2. Pour utiliser un appareil Google Home afin d'envoyer des commandes vocales vers votre projecteur, reliez votre appareil avec le projecteur en utilisant l'application Google Home. Il est aussi possible que vous deviez relier vos applications à votre compte Google. Pour obtenir des instructions détaillées, allez à la page de soutien de votre appareil.

Sujet parent: Fonctions de base du projecteur

Tâches associées

Appairage de la télécommande

Appairage de la télécommande

Vous devez appairer la télécommande au projecteur pour utiliser les fonctions de vidéo sur demande et Android TV.

Remarque: Lorsque vous allumez le projecteur pour la première fois, les instructions pour appairer la télécommande sont affichées à l'écran.

1. Allumez le projecteur.

2. Lorsque l'écran d'appairage est affiché, appuyez sur les touches **Enter** et d'accueil de la télécommande et maintenez-les enfoncées jusqu'à ce que le témoin commence à clignoter.

   Un message apparaît à l'écran et le témoin cesse de clignoter lorsque la télécommande est appairée.

Sujet parent: Fonctions de base du projecteur

Sélection de la source d'image

Si vous avez raccordé plusieurs sources d'image au projecteur, telles qu'un ordinateur et un lecteur de DVD, vous pouvez passer d'une source à l'autre.

1. Vérifiez si la source d'image raccordée que vous voulez utiliser est allumée.
2. Pour les sources d'image vidéo, insérez un DVD ou un autre support vidéo, puis appuyez sur la touche de lecture, au besoin.
3. Effectuez l'une des actions suivantes :
   - Appuyez sur la touche de recherche source de la télécommande et sélectionnez la source d'image HDMI1 ou HDMI2 (ARC) et appuyez sur **Enter**.
   - Appuyez sur la touche d'accueil de la télécommande pour basculer la source d'image à l'écran d'accueil d'Android TV.

   Remarque: Si aucun signal d'image n'est détecté, vérifiez les connexions des câbles entre le projecteur et la source de l'image.

Sujet parent: Fonctions de base du projecteur

Utilisation de votre projecteur comme un Chromecast

Votre projecteur possède un Chromecast intégré, qui vous permet de diffuser du contenu à partir des applications compatibles Chromecast.

1. Connectez votre appareil ou votre ordinateur au même réseau sans fil que le projecteur.
2. Ouvrez l'application compatible Chromecast et appuyez sur la touche Diffuser.
3. Sélectionnez votre projecteur dans la liste des appareils.

   Remarque: Par défaut, le nom du projecteur est Projecteur. Pour sélectionner un autre nom ou utiliser un nom personnalisé, sélectionnez l'icône de paramètres Android TV sur la télécommande.

L'application se connecte et commence la diffusion vers le projecteur.

4. Pour cesser la diffusion, appuyez sur la touche Diffuser dans l'application et choisissez l'option de déconnexion.

Sujet parent: Fonctions de base du projecteur

Tâches associées

Configuration d'Android TV

Rapport largeur/hauteur de l'image

Le projecteur peut afficher des images en différents rapports largeur/hauteur. En règle générale, le signal d'entrée de votre source vidéo détermine le paramètre du rapport largeur/hauteur de l'image. Cependant, vous pouvez modifier le rapport largeur/hauteur de certaines images pour les adapter à votre écran.

Si vous voulez toujours utiliser un rapport largeur/hauteur particulier pour une certaine source vidéo, vous pouvez le sélectionner à l'aide des menus du projecteur.

Modification du rapport largeur/hauteur de l'image

Rapports largeur/hauteur de l'image disponibles

Sujet parent: Fonctions de base du projecteur

Modification du rapport largeur/hauteur de l'image

Vous pouvez modifier le rapport largeur/hauteur de l'image affichée pour redimensionner sa taille.

1. Allumez le projecteur et passez à la source d'image que vous voulez utiliser.
2. Appuyez sur la touche de paramètres de la télécommande.

3. Sélectionnez le menu **Qualité image** et appuyez sur **Enter**.

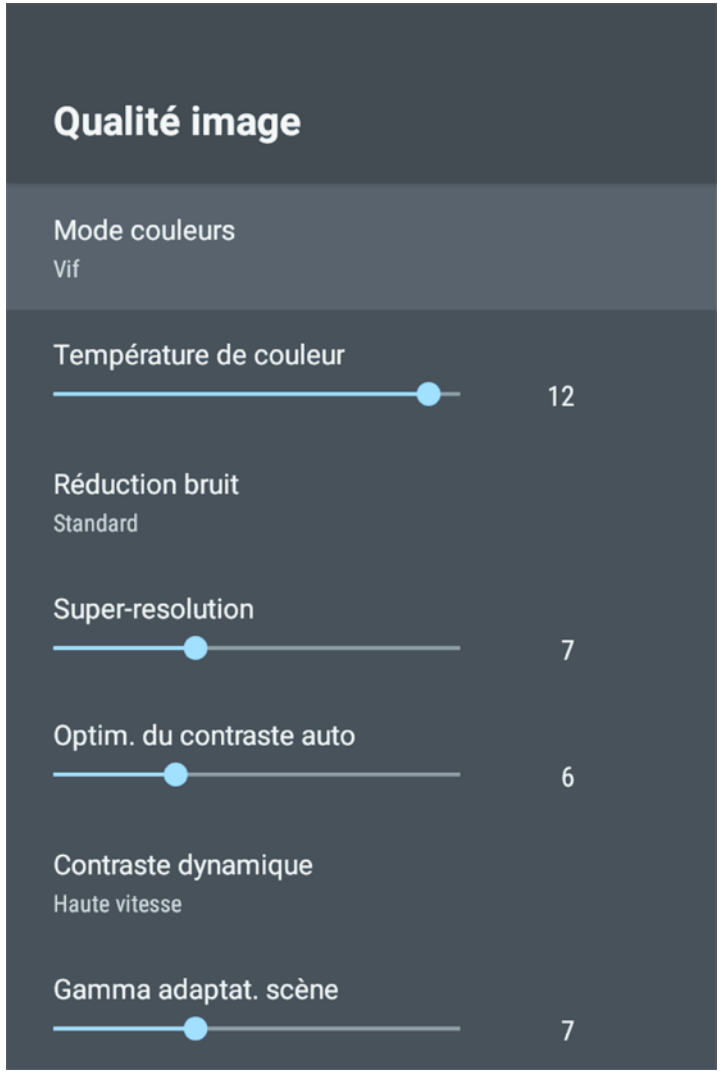

4. Sélectionnez **Rapport L/H** puis appuyez sur **Enter**.
5. Sélectionnez le paramètre largeur/hauteur que vous souhaitez utiliser pour le signal d'entrée et appuyez sur **Enter**.

6. Appuyez sur la touche ← d'échappement pour quitter le système de menus.

Sujet parent: Rapport largeur/hauteur de l'image

Références associées

Paramètres de qualité d'image – Menu Qualité image

Rapports largeur/hauteur de l'image disponibles

Vous pouvez sélectionner les paramètres de rapport largeur/hauteur suivants selon le signal d'entrée de la source d'image.

Remarque: Notez que l'emploi de la fonction de rapport largeur/hauteur du projecteur pour agrandir, réduire ou fractionner l'image projetée à des fins commerciales ou pour diffusion publique peut constituer une infraction aux droits du détenteur des droits d'auteur de l'image, en vertu des lois en matière de droits d'auteur.

Paramètre de rapport largeur/hauteur	Description
Normal	Affiche les images sur toute la surface de projection et conserve le rapport largeur/hauteur de l'image.
Zoom	Affiche les images sur la pleine largeur de la surface de projection et conserve le rapport largeur/hauteur de l'image.
Complet	Affiche les images sur la pleine largeur de la surface de projection, mais ne conserve pas le rapport largeur/hauteur.

Sujet parent: Rapport largeur/hauteur de l'image

Mode couleurs

Le projecteur est doté de différents modes couleurs afin d'offrir la luminosité, la couleur et le contraste optimaux pour différents environnements de visionnement et types d'image. Vous pouvez sélectionner un mode conçu pour correspondre à vos images et à votre environnement ou expérimenter avec les différents modes offerts.

Changement du mode couleurs

Modes couleurs disponibles

Activation du réglage de luminance automatique

Sujet parent: Fonctions de base du projecteur

Changement du mode couleurs

Vous pouvez modifier le mode couleurs du projecteur afin d'optimiser l'image pour l'environnement de visionnement.

1. Allumez le projecteur et passez à la source d'image que vous voulez utiliser.
2. Si vous projetez depuis un lecteur de DVD ou une autre source vidéo, insérez un disque ou autre support média et appuyez au besoin sur la touche de lecture.
3. Appuyez sur la touche Paramètres de la télécommande.

4. Sélectionnez le menu **Qualité image** et appuyez sur **Enter**.

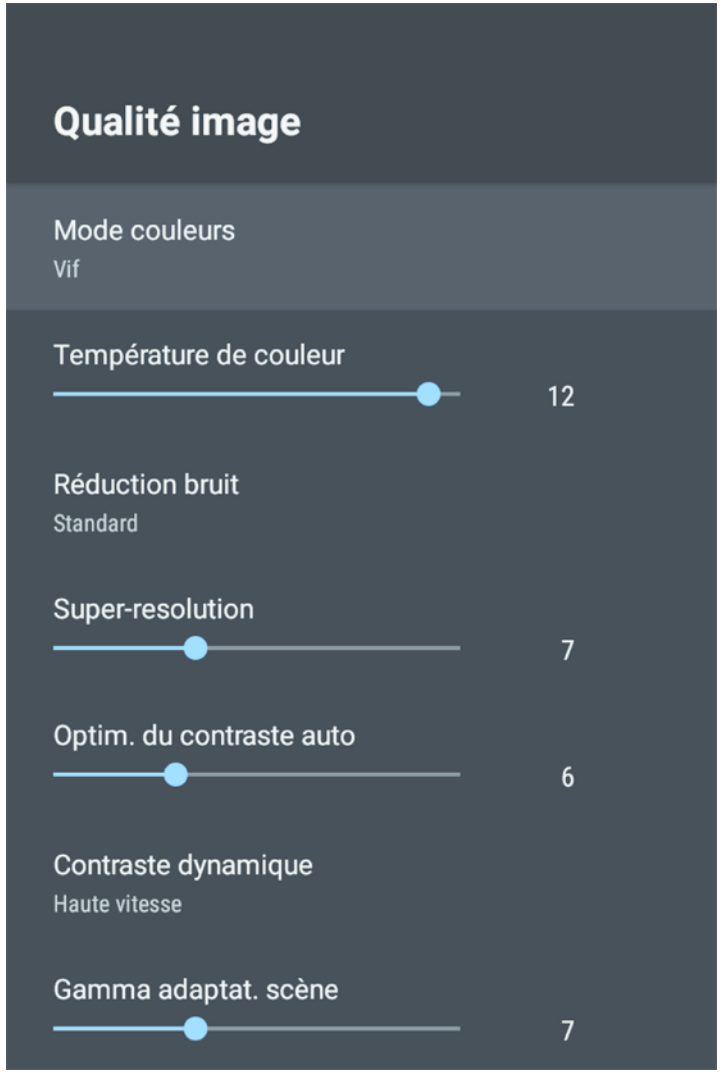

5. Sélectionnez **Mode couleurs** et appuyez sur **Enter**.
6. Utilisez le pavé directionnel pour sélectionner un paramètre de mode couleurs, puis appuyez sur **Enter**.

7. Une fois que vous avez terminé, appuyez sur la touche ← d'échappement.

Sujet parent: Mode couleurs

Références associées

Paramètres de qualité d'image – Menu Qualité image

Modes couleurs disponibles

Vous pouvez régler le projecteur afin qu'il utilise un de ces modes couleurs selon la source d'entrée utilisée.

Mode couleurs	Description
Dynamique	Pour privilégier la luminosité.
Vif	Pour la projection de contenus dans un endroit bien éclairé.
Cinéma	Pour la projection de films dans une pièce sombre avec des images de tonalité naturelle.
Naturel	Pour projeter l'image telle quelle (choisir ce mode pour ajuster les couleurs).

Sujet parent: Mode couleurs

Activation du réglage de luminance automatique

Vous pouvez activer le paramètre **Contraste dynamique** afin d'optimiser automatiquement la luminance de l'image. Cela permet d'améliorer le contraste de l'image selon la luminosité du contenu que vous projetez.

1. Allumez le projecteur et passez à la source d'image que vous voulez utiliser.
2. Appuyez sur la touche Paramètres de la télécommande.

3. Sélectionnez le menu **Qualité image** et appuyez sur **Enter**.

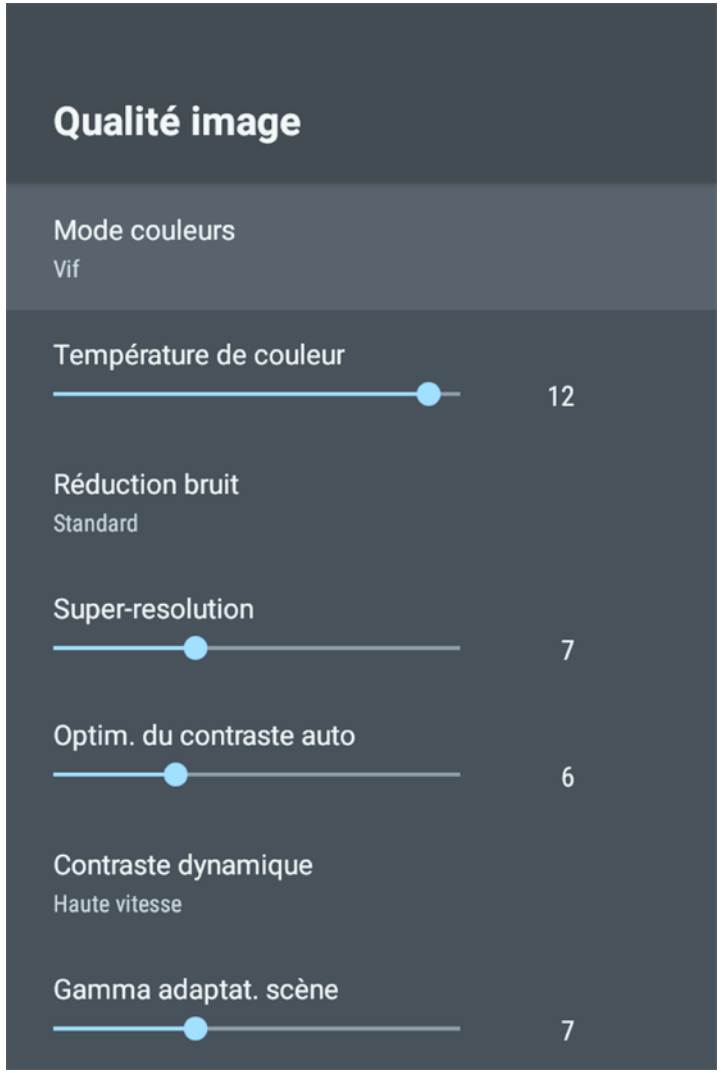

4. Sélectionnez le paramètre **Contraste Dynamique**, puis appuyez sur **Enter**.

5. Sélectionnez l'une des options suivantes et appuyez sur **Enter**.
   - Le paramètre **Normal** ajuste la luminosité à la vitesse standard.
   - Le paramètre **Haute vitesse** ajuste la luminosité aussitôt que la scène change.
6. Appuyez sur la touche ← d'échappement pour quitter le système de menus.

Sujet parent: Mode couleurs

Références associées

Paramètres de qualité d'image – Menu Qualité image

Réglage en détail de la qualité de l'image

Vous pouvez affiner différents aspects de la façon dont la qualité et les couleurs sont affichées dans vos images projetées.

Remarque: Pour optimiser la tonalité des couleurs selon la scène et obtenir une image plus vive, modifiez le paramètre **Gamma adaptat. scène**.

1. Allumez le projecteur et affichez une image.
2. Appuyez sur la touche ⚙ de paramètres de la télécommande.

3. Sélectionnez le menu **Qualité image** et appuyez sur la touche **Enter**.

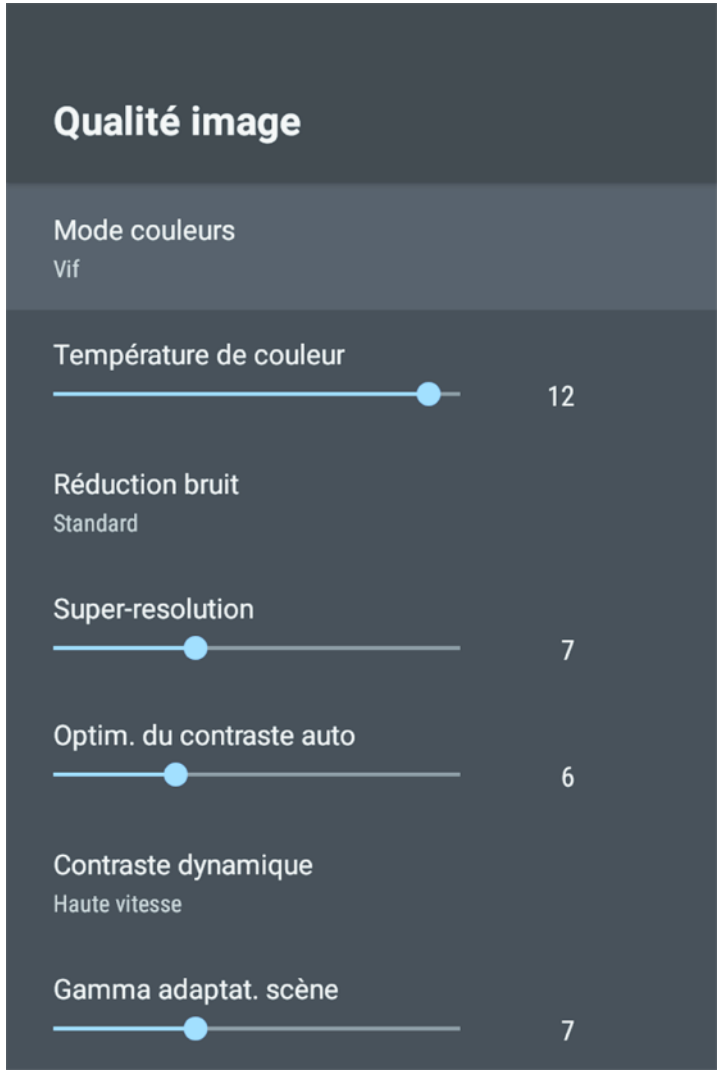

4. Sélectionnez **Paramètres personnalisés** et appuyez sur la touche **Enter**.

5. Ajustez chaque réglage nécessaire dans le menu Qualité image du projecteur.
   - Ajustez le paramètre **Luminosité** pour éclaircir ou assombrir la couleur.
   - Modifiez le paramètre **Contraste** pour régler la différence entre les zones claires et sombres de l'ensemble de l'image.
   - Modifiez le paramètre **Saturation** pour ajuster l'éclat général des couleurs.
   - Modifiez le paramètre **Nuance** pour régler l'équilibre entre les tons verts et magenta dans l'image.
   - Modifiez le paramètre **Netteté** pour régler le contour de l'image.
6. Une fois que vous avez terminé, appuyez sur la touche ← d'échappement pour quitter les menus.

   Remarque: Vous pouvez définir la tonalité de couleur globale en modifiant le paramètre **Température de couleur** dans le menu Qualité image si l'image est teintée trop bleue ou trop rouge.

Sujet parent: Fonctions de base du projecteur

Réglage de la résolution de l'image

Vous pouvez ajuster la résolution de l'image pour reproduire une image nette avec une texture emphatique et une sensation plus matérielle.

1. Allumez le projecteur et passez à la source d'image que vous voulez utiliser.
2. Appuyez sur la touche ⚙ de paramètres de la télécommande.

3. Sélectionnez le menu **Qualité image** et appuyez sur la touche **Enter**.

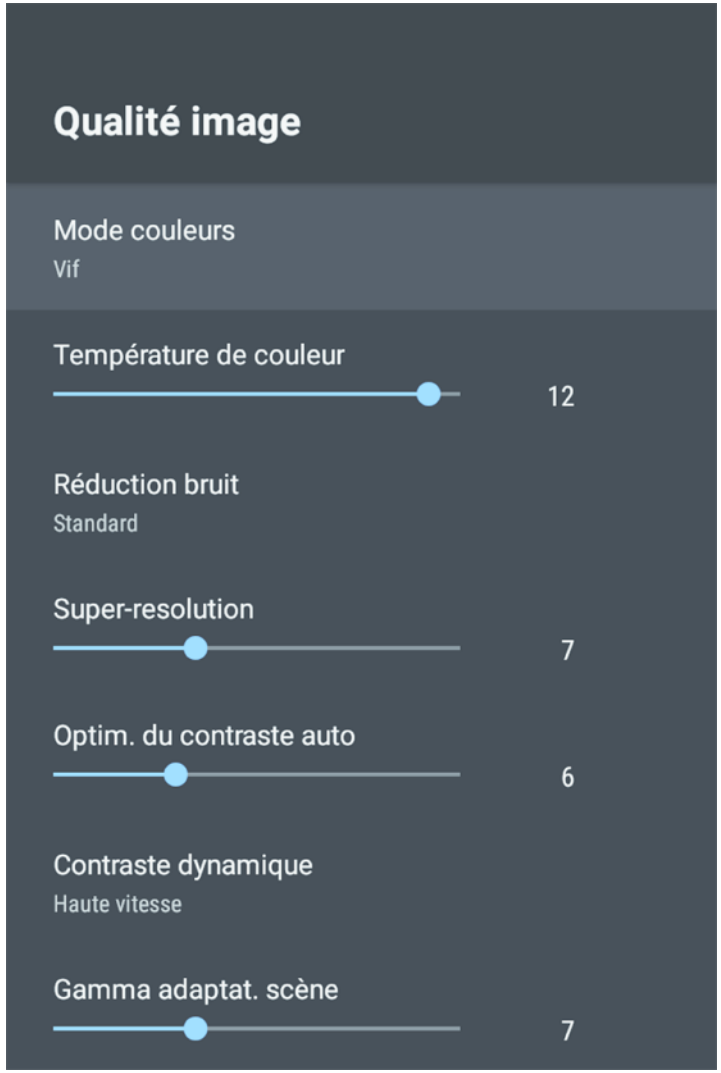

4. Ajustez individuellement chaque réglage nécessaire dans le menu Qualité image du projecteur.
   - Pour réduire le scintillement des images, ajustez le paramètre **Réduction bruit**.

- Pour réduire le flou lorsque vous projetez des images à faible résolution, ajustez le paramètre **Super-résolution**.
- Pour créer une image plus nette et plus claire en ajustant automatiquement le contraste, ajustez le paramètre **Optim. du contraste auto**.

5. Une fois que vous avez terminé, appuyez sur la touche ← d'échappement pour quitter les menus.

Sujet parent: Fonctions de base du projecteur

Utilisation de la fonction Interpolation image

Vous pouvez utiliser la fonctionnalité Interpolation image du projecteur afin d'augmenter la fluidité d'une vidéo aux mouvements rapides en comparant les images consécutives et en insérant une image intermédiaire entre elles.

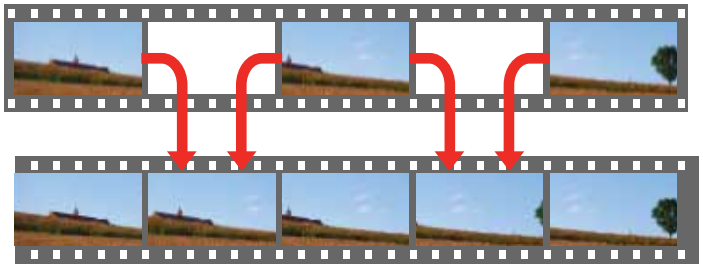

1. Allumez le projecteur et passez à la source d'entrée que vous voulez utiliser.
2. Appuyez sur la touche ⚙ de paramètres de la télécommande.

3. Sélectionnez le menu **Qualité image** et appuyez sur **Enter**.

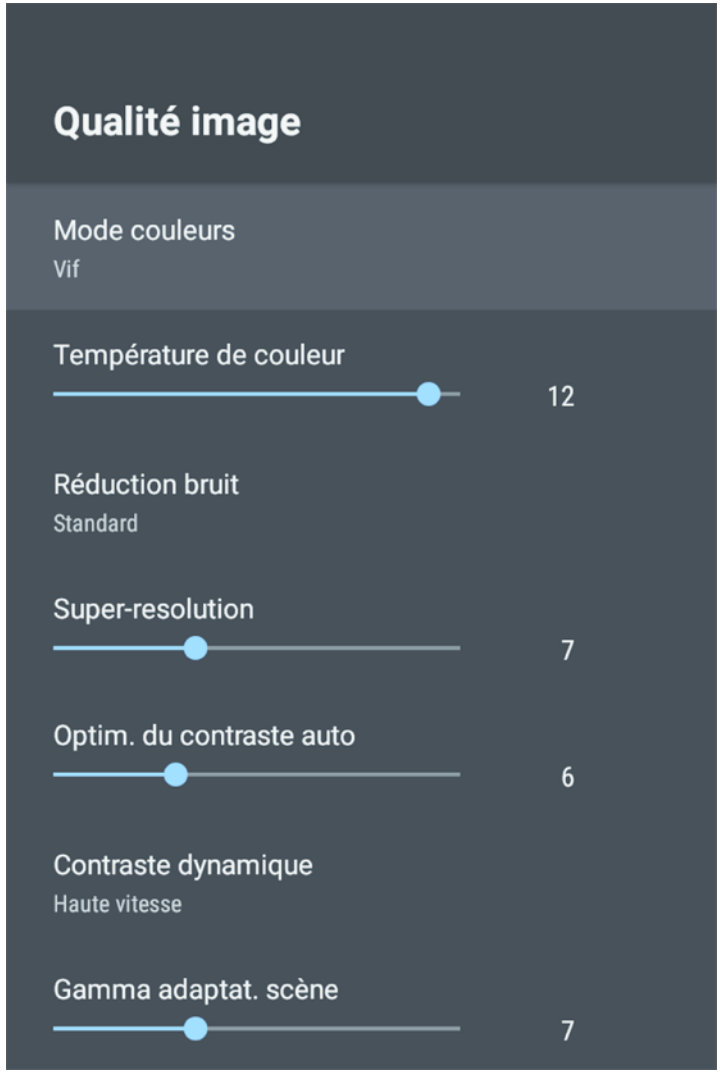

4. Sélectionnez le paramètre **Interpolation image**, puis appuyez sur **Enter**.
5. Sélectionnez le niveau d'interpolation et appuyez sur **Enter**.

6. Une fois que vous avez terminé, appuyez sur la touche ← d'échappement pour quitter les menus.

Sujet parent: Fonctions de base du projecteur

Commande du volume à l'aide des touches Volume

Vous pouvez utiliser les touches **Volume** de la télécommande pour régler le volume de votre contenu projeté. Les touches Volume contrôlent le système de haut-parleurs internes du projecteur ou, le cas échéant, les casques d'écoute ou les haut-parleurs externes compatibles raccordés au projecteur, sauf ceux qui sont raccordés au port **Optical Out**.

Vous devez régler le volume séparément pour chaque source d'entrée connectée.

Avertissement: Ne lancez pas de présentation à un volume élevé. Des bruits soudains peuvent entraîner une perte auditive. Baissez toujours le volume avant de mettre le projecteur hors tension. Augmentez progressivement le volume après la mise sous tension du projecteur.

1. Allumez le projecteur et commencez une présentation avec son.
2. Pour augmenter ou baisser le volume, appuyez sur les touches 🔊 de volume plus élevé ou 🔈 de volume plus bas de la télécommande du projecteur.

   Un indicateur de volume s'affiche à l'écran.

Sujet parent: Fonctions de base du projecteur

Changement du mode son

Vous pouvez changer le mode son du projecteur pour optimiser le son des différents types d'image. Ces paramètres ne sont disponibles que pour le son produit par les haut-parleurs du projecteur.

1. Allumez le projecteur et lancez une vidéo.
2. Appuyez sur la touche ⚙ de paramètres de la télécommande.

3. Sélectionnez ensuite le menu **Son** puis appuyez sur **Enter**.

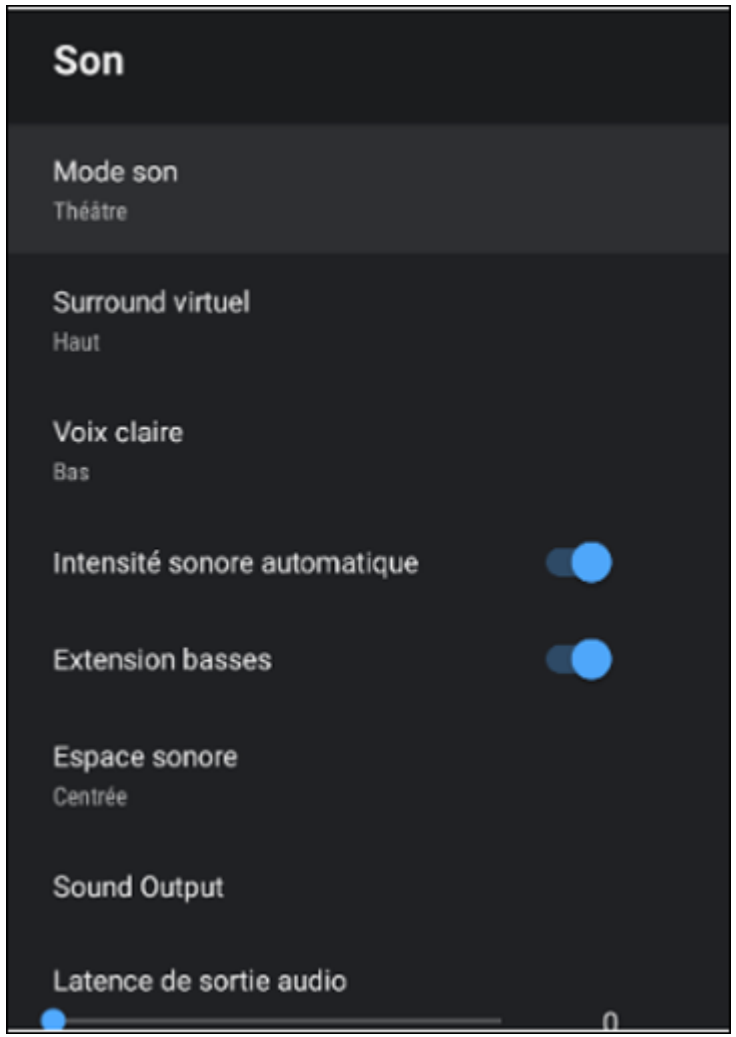

4. Sélectionnez **Mode son** puis appuyez sur **Enter**.
5. Sélectionnez un mode son puis appuyez sur **Enter**.
6. Sélectionnez les paramètres sonores supplémentaires en fonction de votre environnement d'écoute.

7. Une fois que vous avez terminé, appuyez sur la touche ← d'échappement pour quitter les menus.

Sujet parent: Fonctions de base du projecteur

Références associées

Paramètres de qualité du son - Menu Son

Réglage des fonctions du projecteur

Pour régler les fonctions du projecteur, suivez les instructions fournies dans les sections suivantes :

Utilisation du projecteur comme haut-parleur Bluetooth
Utilisation d'appareils connectés à l'aide de la fonctionnalité Liaison HDMI
Réglage de la convergence des couleurs (alignement des panneaux)
Couper temporairement le son
Arrêt provisoire de la projection de l'image
Modification de l'image projetée à l'aide des fonctions d'image flexible
Installation d'un câble antivol
Processus de mise à jour du micrologiciel
Réinitialisation du projecteur

Utilisation du projecteur comme haut-parleur Bluetooth

Vous pouvez utiliser le haut-parleur du projecteur pour diffuser le son d'un appareil compatible connecté par Bluetooth.

Remarque: Les appareils audio Bluetooth ne sont pas pris en charge dans certains pays et certaines régions. Vous ne pouvez pas connecter plusieurs appareils audio/vidéo par Bluetooth en même temps. Il se peut que vous ne puissiez pas vous connecter, selon le type d'appareil et ses normes Bluetooth. Il est possible que plusieurs tentatives soient nécessaires avant que l'appairage ne fonctionne. Même lors d'une connexion dans la limite de la distance de communication spécifiée, des connexions peuvent être perdues en raison de l'état du signal.

1. Appuyez sur la touche de paramètres de la télécommande.
2. Sélectionnez **Mode haut-parleur Bluetooth** puis appuyez sur la touche **Enter** pour l'activer.
3. Activez la fonction Bluetooth sur l'appareil que vous souhaitez connecter et sélectionnez **Projecteur** dans la liste des appareils disponibles. Consultez la documentation de l'appareil connecté pour obtenir plus d'informations.

   Remarque: Vous pouvez changer le nom affiché pour le projecteur. Appuyez sur la touche de paramètres Android TV de la télécommande puis sélectionnez **Préférences de l'appareil** > **A Propos** > **Nom de l'appareil**. La sortie audio de tout appareil audio Bluetooth présente un retard. Si vous souhaitez temporairement désactiver l'image projetée, appuyez sur la touche d'écran vide du

projecteur ou de la télécommande. Pour annuler une connexion Bluetooth, déconnectez l'appareil connecté.

4. Pour quitter le mode haut-parleur Bluetooth, désactivez-le à partir du menu du projecteur.

   Remarque: Lorsque le projecteur est en mode haut-parleur Bluetooth, vous pouvez relier des téléphones intelligents ou des tablettes, mais vous ne pouvez pas appairer des appareils de sortie comme des écouteurs ou des haut-parleurs externes. Si vous éprouvez des problèmes avec l'appairage de haut-parleurs ou d'écouteurs, assurez-vous que le mode haut-parleur Bluetooth est désactivé.

Vous pouvez aussi envoyer le signal audio du projecteur à des appareils audio Bluetooth connectés, comme des haut-parleurs ou des écouteurs. Consultez le lien ci-après.

Sujet parent: Réglage des fonctions du projecteur

Références associées

Caractéristiques du Bluetooth

Tâches associées

Connexion à un appareil audio Bluetooth

Utilisation d'appareils connectés à l'aide de la fonctionnalité Liaison HDMI

Vous pouvez utiliser la télécommande pour commander certaines fonctionnalités des appareils connectés aux ports HDMI du projecteur.

Remarque: Vous devez utiliser un câble HDMI qui prend en charge la norme CEC et l'appareil connecté doit aussi être configuré. Il se peut que certains appareils connectés, ou certaines de leurs fonctions, ne se comportent pas correctement, même s’ils sont conformes à la norme HDMI CEC. Consultez la documentation fournie avec l'appareil pour obtenir plus d'informations.

1. Appuyez sur la touche de paramètres de la télécommande.

2. Sélectionnez le menu **Réglage**, puis appuyez sur **Enter**.

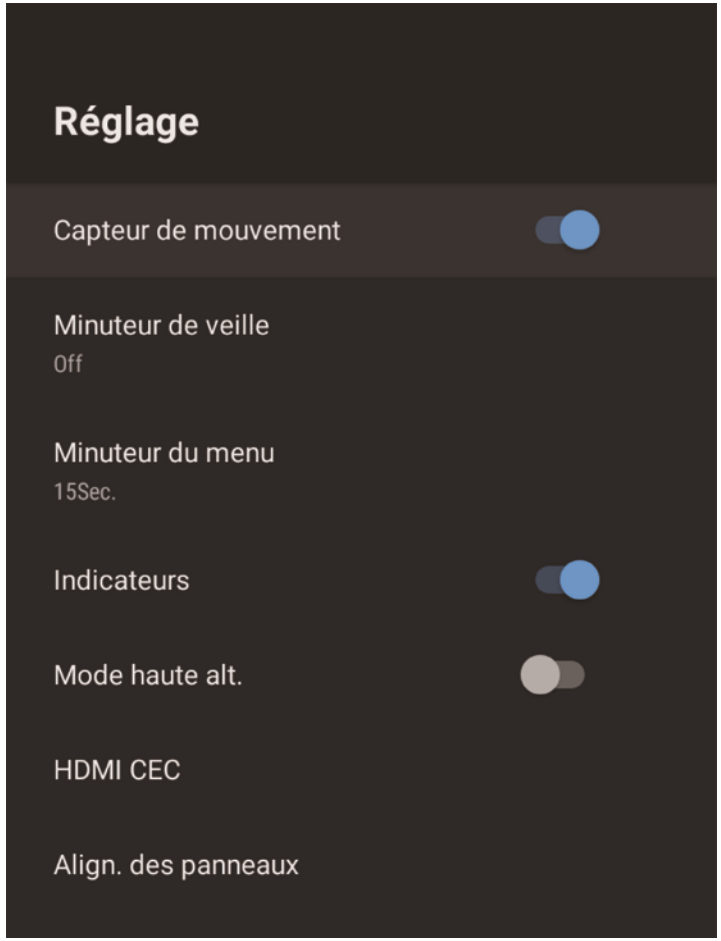

3. Sélectionnez **HDMI CEC** et appuyez sur **Enter**.
4. Sélectionnez le paramètre **HDMI CEC** et appuyez sur **Enter** pour l'activer, au besoin.
5. Sélectionnez les options Liaison HDMI suivantes, au besoin :
   - **Arrêt automatique de l'appareil** : permet de sélectionner si l'appareil connecté est automatiquement éteint lorsque vous mettez le projecteur hors tension.

- **Changement automatique de la langue** : permet de sélectionner si les paramètres de la langue de l'appareil connecté sont changés automatiquement afin de correspondre aux paramètres de la langue du projecteur.
- **HDMI2 ARC** : permet d'envoyer de l'audio sur un système audio/vidéo compatible avec HDMI ARC.

6. Une fois que vous avez terminé, appuyez sur la touche ← d'échappement.

Sujet parent: Réglage des fonctions du projecteur

Réglage de la convergence des couleurs (alignement des panneaux)

Vous pouvez utiliser la fonctionnalité Align. des panneaux afin de régler manuellement la convergence des couleurs (soit l'alignement des couleurs rouge et bleue) dans l'image projetée. Vous pouvez régler les pixels horizontalement et verticalement jusqu'à ± 3 pixels par incréments de 0,125 pixel.

Remarque: Vous pouvez seulement régler la convergence des couleurs rouge ou bleue. La couleur standard du panneau est le vert et elle ne peut être modifiée.

Remarque: Il peut y avoir une baisse de qualité de l'image après l'alignement des panneaux.

Remarque: Les images des pixels qui s'étendent au-delà du bord de l'écran projeté ne sont pas affichées.

1. Allumez le projecteur.
2. Appuyez sur la touche de paramètres de la télécommande.
3. Sélectionnez le menu **Réglage**, puis appuyez sur **Enter**.

Un écran comme celui-ci s'affiche :

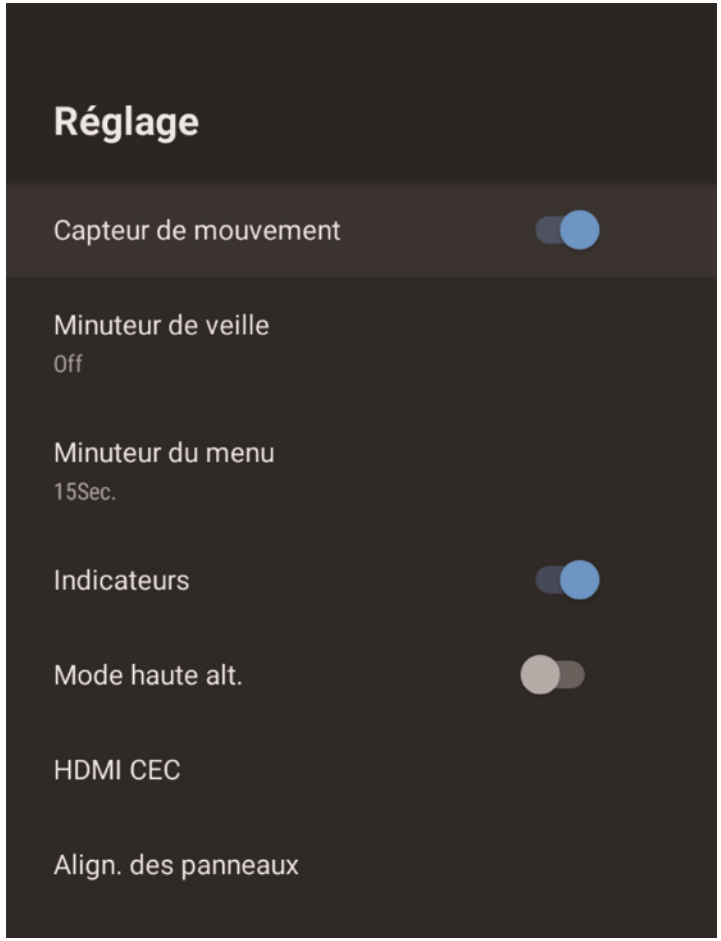

4. Sélectionnez le paramètre **Align. des panneaux** et appuyez sur **Enter**.
5. Réglez le paramètre **Align. des panneaux** à **On**.
6. Sélectionnez le paramètre **Sélect. couleur** et choisissez l'une de ces options :
   - **R** pour régler la convergence de la couleur rouge.
   - **B** pour régler la convergence de la couleur bleue.

7. Sélectionnez le paramètre **Couleur du motif** et choisissez l'une des options suivantes comme couleur du quadrillage que vous souhaitez utiliser lorsque vous effectuez des ajustements. (La couleur disponible varie en fonction du paramètre Sélect. couleur.)
   - **R/G/B** : affiche la couleur du quadrillage en blanc.
   - **R/G** : affiche la couleur du quadrillage en jaune. (R/G ne s'affiche que lorsque Sélect. couleur est réglé sur R.)
   - **G/B** : affiche la couleur du quadrillage en cyan. (G/B ne s'affiche que lorsque Sélect. couleur est réglé sur B.)
8. Sélectionnez **Suivant** et appuyez sur **Enter**.
9. Sélectionnez le paramètre **Sélectionner une méthode** et choisissez l'une de ces options :
   - Sélectionnez **Panneau entier** pour régler tout le panneau en même temps, et allez à l'étape suivante.
   - Sélectionnez **Quatre coins** pour régler tous les coins du panneau un à la fois et passez à l'étape 13.
10. Utilisez le pavé directionnel de la télécommande afin d'ajuster l'alignement de la couleur que vous avez sélectionnée pour le paramètre **Sélect. couleur**.
11. Lorsque vous avez terminé le réglage de l'écran, appuyez sur **Enter**.

    Remarque: L'ajustement s'applique au quadrillage de l'écran en entier.

12. Sélectionnez l'une des options suivantes :
    - Sélectionnez **Quatre coins** pour régler avec précision vos ajustements.
    - Sélectionnez **Quitter** pour terminer les ajustements.
13. Utilisez le pavé directionnel de la télécommande pour ajuster l'alignement des couleurs du coin de l'écran.
14. Appuyez sur la touche **Enter** pour passer au coin suivant de l'écran.
15. Lorsque vous avez terminé le réglage de chaque coin de l'écran, appuyez sur **Enter**.
16. Effectuez l'une des actions suivantes :
    - Si l'alignement des panneaux du projecteur est bon, sélectionnez **Quitter** et appuyez sur **Enter** pour revenir au menu Align. des panneaux.
    - Si vous devez effectuer des réglages de l'alignement des panneaux supplémentaires pour votre projecteur, choisissez **Ajustement fin** et appuyez sur **Enter**. Utilisez le pavé directionnel de la télécommande pour mettre en surbrillance le coin d'une case qui est mal alignée, appuyez sur

Enter, effectuez les ajustements nécessaires et appuyez de nouveau sur **Enter**. Répétez cette étape tel que nécessaire pour les autres intersections.

Sujet parent: Réglage des fonctions du projecteur

Couper temporairement le son

Vous pouvez couper temporairement le son de votre projection.

1. Appuyez sur la touche de sourdine de la télécommande pour couper temporairement le son.

   Le son de la projection est interrompu.

2. Pour réactiver le son, appuyez de nouveau sur la touche de sourdine.

Sujet parent: Réglage des fonctions du projecteur

Arrêt provisoire de la projection de l'image

Vous pouvez désactiver provisoirement l'image lorsque vous désirez rediriger l'attention de votre auditoire durant une présentation. Le son et la vidéo continuent cependant de tourner, et vous ne pouvez pas reprendre la projection au point où vous l'aviez arrêtée.

1. Appuyez sur la touche d'écran vide du projecteur ou de la télécommande pour cesser provisoirement la projection.

   La source de lumière s'éteint et la projection est interrompue.

2. Pour réactiver l'image, appuyez de nouveau sur la touche d'écran vide.

Sujet parent: Réglage des fonctions du projecteur

Modification de l’image projetée à l’aide des fonctions d'image flexible

Vous pouvez utiliser les fonctions d'image flexible pour changer l’image projetée sans déplacer le projecteur.

1. Allumez le projecteur et affichez une image.
2. Appuyez sur la touche d'image flexible de la télécommande.

   Remarque: Cette touche n’est pas disponible lorsque le menu Installation est affiché.

3. Réglez les paramètres suivants :
   - À l'aide des touches ☼ d'augmentation de la luminosité ou ☼ de réduction de la luminosité de la télécommande, ajustez la taille de l'image. Vous pouvez réduire la taille de l'image à environ 30 %.

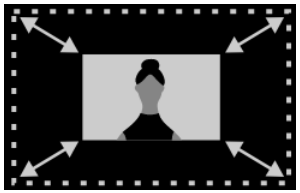

   - Si vous avez réduit la taille de l'image, utilisez le pavé directionnel de la télécommande pour modifier la position de l'image.

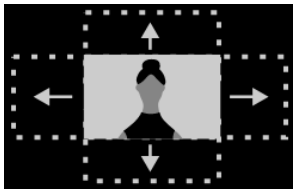

   - Appuyez sur la touche d'image flexible de la télécommande pour retourner l'image horizontalement. Appuyez de nouveau sur la touche pour retourner de nouveau l'image.

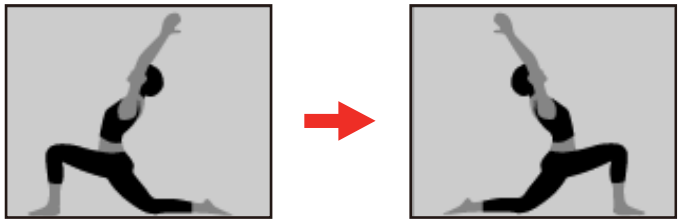

- Appuyez sur la touche ⧄ d'écran vide de la télécommande pour flouter les bords de l'image afin qu'elle se fonde dans le mur sur lequel vous la projetez.

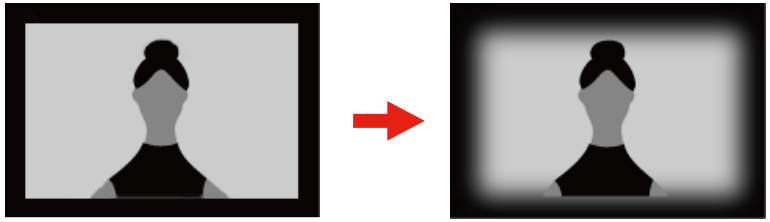

Remarque: Appuyez sur la touche ⚙ de paramètres pour réinitialiser tous les paramètres d'image flexible.

4. Appuyez sur la touche ← d'échappement pour quitter le menu.

Sujet parent: Réglage des fonctions du projecteur

Installation d'un câble antivol

Vous pouvez utiliser la fente de sécurité sur le côté du projecteur pour fixer le verrou Kensington. Adressez-vous à votre revendeur d'ordinateurs ou d'appareils électroniques pour des informations concernant l'achat.

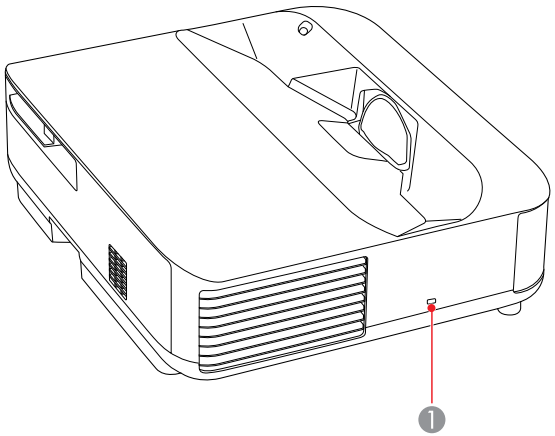

1 Logement de sécurité

Sujet parent: Réglage des fonctions du projecteur

Processus de mise à jour du micrologiciel

Vous pouvez obtenir la plus récente version du micrologiciel du projecteur sur un réseau.

Lorsque la dernière version du micrologiciel du projecteur est disponible, une notification s'affiche automatiquement sur l'écran. Suivez les instructions affichées sur l'écran pour mettre à jour le micrologiciel.

1. Appuyez sur la touche ⠿ d'applications de la télécommande.

Un menu comme celui-ci apparaîtra :

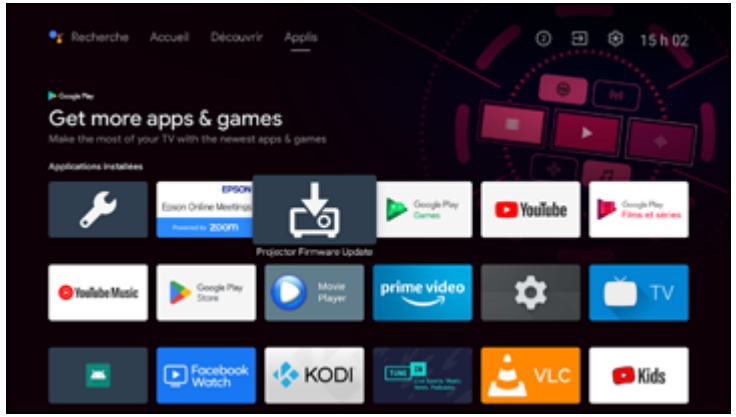

2. Sélectionnez **Mise à jour du firmware du projecteur** à partir de la liste d'applications et appuyez sur **Enter**.
3. Suivez les instructions affichées sur l'écran pour mettre à jour le micrologiciel.

   Mise en garde: N'éteignez pas le projecteur lors de la mise à jour du micrologiciel.

Sujet parent: Réglage des fonctions du projecteur

Réinitialisation du projecteur

Vous pouvez réinitialiser le projecteur et tous les paramètres à leurs valeurs par défaut de l'usine.

Remarque: Notez les paramètres que vous ne voulez pas perdre avant d'effectuer la réinitialisation. Lorsque vous réinitialisez le projecteur, toutes les informations telles que les applications installées, les informations de connexion au compte Google et les paramètres du projecteur sont supprimées.

1. Appuyez sur la touche ⚙ de paramètres Android TV de la télécommande.
2. Sélectionnez **Préférences de l'appareil**, sélectionnez **À propos**, puis sélectionnez **Rétablir la config. d'usine**.
3. Suivez les instructions à l'écran pour réinitialiser le projecteur.

Sujet parent: Réglage des fonctions du projecteur

Réglage des paramètres de menus

Suivez les directives des sections suivantes pour accéder au système de menus du projecteur et modifier ses paramètres.

Utilisation des menus du projecteur
Paramètres de qualité d'image – Menu Qualité image
Paramètres de qualité du son - Menu Son
Paramètres d'installation du projecteur - Menu Installation
Paramètres des fonctions du projecteur – Menu Réglage
Paramètres d'information sur le projecteur - Menu Information

Utilisation des menus du projecteur

Vous pouvez utiliser les menus du projecteur pour régler les paramètres qui gèrent son fonctionnement. Le projecteur affiche les menus à l'écran.

1. Appuyez sur la touche Paramètres de la télécommande.

Le menu Paramètres du projecteur s'affiche.

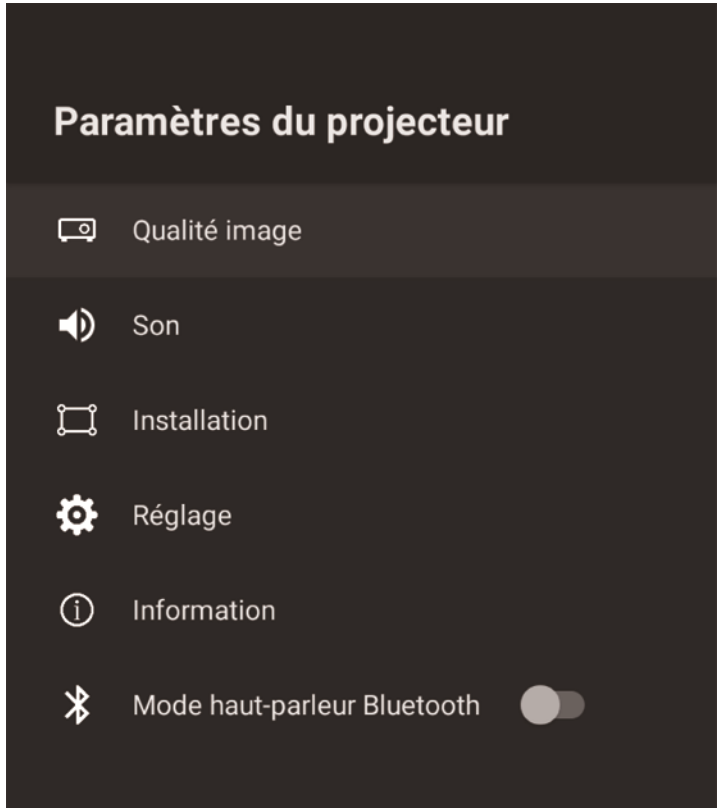

2. Appuyez sur les touches fléchées du haut et du bas de la télécommande pour vous déplacer à travers les sélections des menus.
3. Pour modifier les paramètres du menu affiché, appuyez sur **Enter**.
4. Utilisez les touches fléchées et la touche **Enter** pour régler les paramètres de menu comme vous le souhaitez.
5. Lorsque vous avez terminé de modifier les paramètres d'un menu, appuyez sur la touche ← d'échappement pour quitter les menus.

Sujet parent: Réglage des paramètres de menus

Paramètres de qualité d'image – Menu Qualité image

Les paramètres dans le menu Qualité image vous permettent de régler la qualité de l'image provenant de la source d'entrée actuellement sélectionnée.

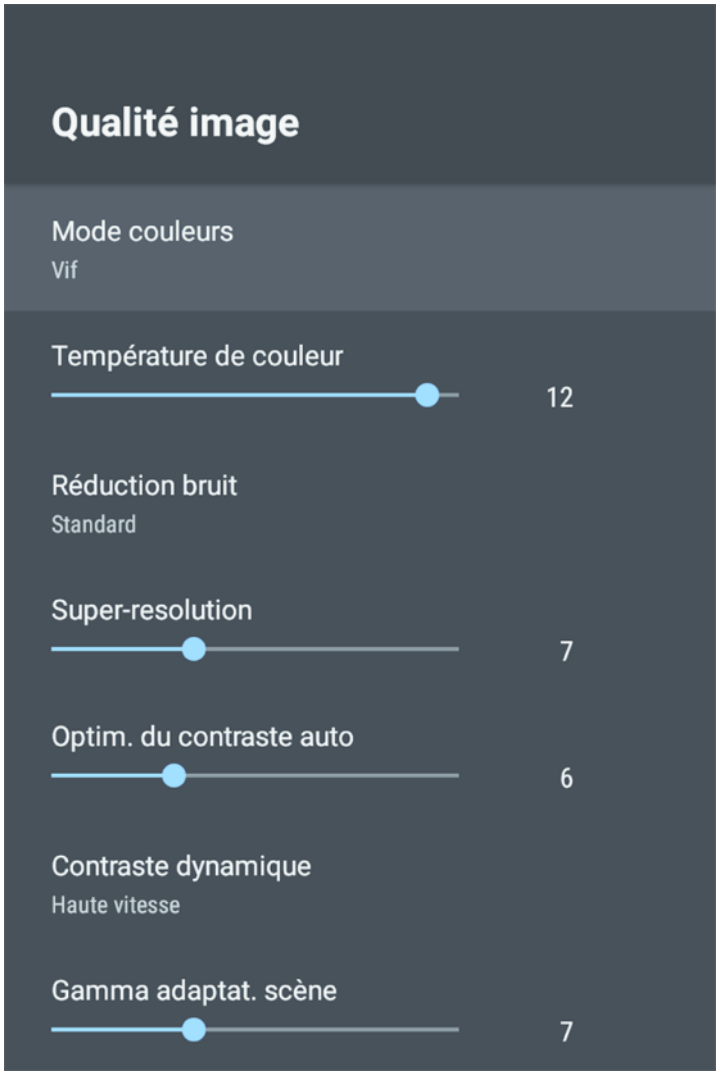

Paramètre	Options	Description
Mode couleurs	Reportez-vous à la liste des modes couleurs disponibles.	Règle la vivacité des couleurs de l'image pour différents types d'images et d'environnements.
Température de couleur	Différents niveaux disponibles.	Règle la température de la couleur selon le mode couleurs sélectionné; les valeurs supérieures rendent le ton de l'image plus bleu et les valeurs inférieures rendent le ton plus rouge.
Réduction bruit	**Fort** **Standard** **Faible** **Off**	Réduit le scintillement des images analogiques. **Remarque:** Lorsque Traitement images est réglé sur **Rapide**, ce paramètre n'est pas disponible.
Super-resolution	Différents niveaux disponibles.	Améliore la netteté des images floues lors de la projection d'images à basse résolution. **Remarque:** Lorsque Traitement images est réglé sur **Rapide**, ce paramètre n'est pas disponible.
Optim. du contraste auto	Différents niveaux disponibles.	Ajuste automatiquement le contraste de l'image projetée pour créer une image plus claire et plus nette.
Contraste dynamique	**Off** **Normal** **Haute vitesse**	Règle la luminance projetée en fonction de la luminosité de l'image lorsque certains modes couleurs sont sélectionnés.
Gamma adaptat. scène	Différents niveaux disponibles.	Ajuste la couleur en fonction de la scène pour obtenir une image plus vive. Sélectionnez un chiffre plus élevé pour augmenter le contraste.

Paramètre	Options	Description
Interpolation image	**Off** **Bas** **Normal** **Haut**	Règle la fluidité du mouvement de l'image. **Remarque:** Lorsque Traitement images est réglé sur **Rapide**, ce paramètre n'est pas disponible.
Paramètres personnalisés	**Luminosité** **Contraste** **Saturation** **Nuance** **Netteté**	**Luminosité** : éclaircit ou assombrit l'ensemble de l'image. **Remarque:** Cette fonction n’est pas disponible lorsque la luminosité de la source lumineuse diminue parce que la température environnante devient trop élevée ou lorsqu’un problème s’est produit. **Contraste** : règle la différence entre les zones claires et sombres de l'ensemble de l'image. **Saturation**: règle l'intensité des couleurs de l'image. **Nuance** : règle l'équilibre entre les tons verts et magenta dans l'image. **Netteté** : règle la netteté ou le flou des détails de l'image.
Cartographie de ton dynamique	**On** **Off**	Règle automatiquement le niveau HDR optimal en fonction de la scène.

Paramètre	Options	Description
HDR	Différents niveaux disponibles.	Modifie la plage des zones claires et foncées des images. **Remarque:** Lorsque Cartographie de ton dynamique est réglé sur **On**, ce paramètre n'est pas disponible.
Rapport L/H	**Normal** **Complet** **Zoom**	Règle le rapport largeur/hauteur pour la source d'entrée sélectionnée.
Interv. vidéo HDMI	**Auto** **Complet** **Limitée**	Règle l'intervalle vidéo pour qu'il corresponde aux paramètres de l'appareil connecté au port d'entrée HDMI.
Traitement images	**Rapide** **Fine**	Améliore la vitesse de réponse pour les images projetées à grande vitesse. Si vous sélectionnez **Rapide**, les fonctions suivantes sont désactivées afin d'accélérer la vitesse de réponse. • Réduction bruit • Interpolation image • Super-resolution
EDID	**HDMI1** **HDMI2**	Décrit les capacités d'affichage de votre projecteur lorsque la source d'entrée sélectionnée est HDMI. Modifiez ce paramètre si nécessaire en fonction de la résolution de la source d'entrée actuelle. Vous pouvez ajuster les paramètres pour des sources d'entrée individuelles sans changer la source d'entrée.

Sujet parent: Réglage des paramètres de menus

Paramètres de qualité du son - Menu Son

Les paramètres du menu Son permettent d'obtenir un son optimal pour divers types d'images. Vous pouvez essayer les présélections ou les autres modes disponibles.

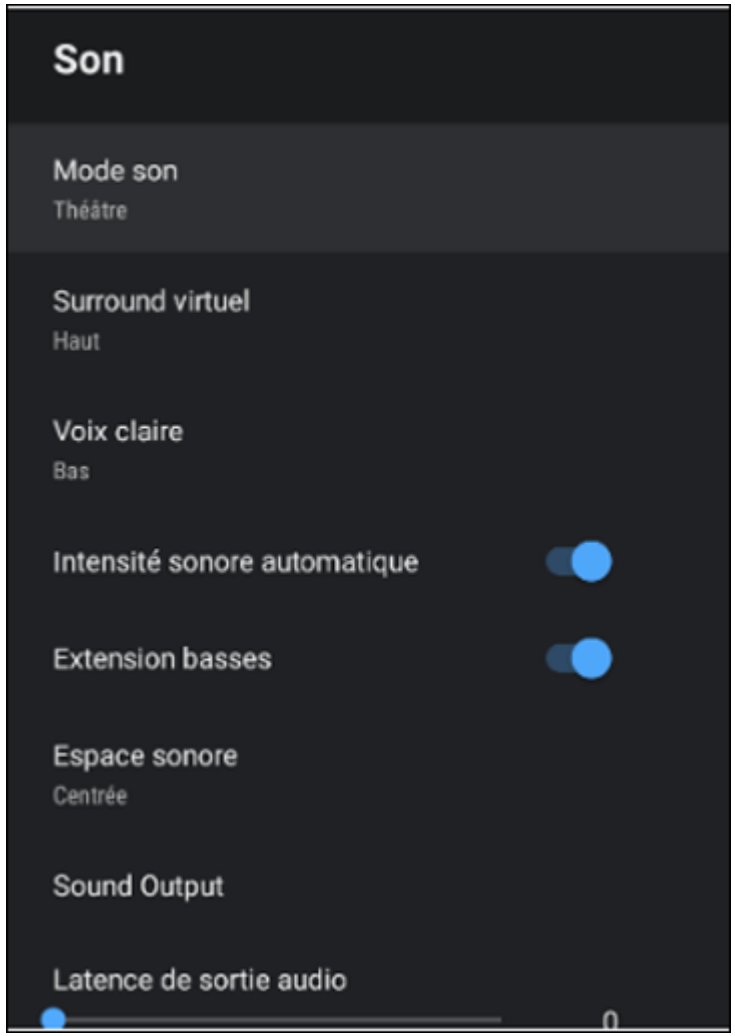

Paramètre	Options	Description
Mode son	**Théâtre** **TV** **Studio** **Stade** **Concert** **Mode Karaoké**	Permet de sélectionner le mode son pour les haut-parleurs du projecteur selon le type de contenu à lire (musique, film, etc.). **Théâtre** : Recrée l'environnement acoustique d'une salle de cinéma avec un son réaliste et puissant. **TV** : Idéal pour regarder les nouvelles, des documentaires et d'autres émissions de télévision. **Studio** : Qualité sonore équilibrée pour reproduire le son souhaité par les créateurs et les artistes. **Stade** : Reproduit l'environnement du stade et de la foule, offrant une lecture vocale claire et en direct pour le sport. **Concert** : Reproduit les échos et l'espace d'une salle de concert. **Mode Karaoké** : Reproduit les échos et l'espace d'une salle de concert sans sacrifier les effets vocaux d'un microphone ou d'une application de karaoké.
Surround virtuel	**Haut** **Bas** **Off**	Ajuste la puissance de l'effet d'ambiophonie. Ce paramètre est enregistré pour chaque mode Son.
Voix claire	**Haut** **Bas** **Off**	Ajuste la voix pour qu'elle puisse être entendue clairement. Ce paramètre est enregistré pour chaque mode Son.

Paramètre	Options	Description
Intensité sonore automatique	**On** **Off**	Même à faible volume, cela permet de corriger automatiquement l'équilibre entre les tonalités hautes et basses de l'audio afin qu'elles ne soient pas déséquilibrées.
Extension basses	**On** **Off**	Intensifie les niveaux de basses pour reproduire des basses puissantes.
Espace sonore	**Droite** **Centrée** **Gauche**	Ajuste la qualité du son en fonction de votre position de visionnement.

Paramètre	Options	Description
Sortie son	**PCM** **Automatique** **Speaker/Optical (PCM)** **Speaker/Optical (Auto)** **ARC (PCM)** **ARC (Auto)** **eARC**	Sélectionne l'appareil de sortie sonore et le format des sources d'entrée. **Remarque:** Si le son n'est pas émis correctement, sélectionnez **PCM**. **Speaker/Optical (PCM)** ou **Speaker/Optical (Auto)** : envoie le son au haut-parleur du projecteur et au port **Optical Out** en format PCM (2 canaux) ou en qualité supérieure (Auto). **ARC (PCM)** ou **ARC (Auto)** : émet le son avec un appareil audio externe compatible ARC connecté au port **HDMI2 (eARC/ARC)** en format PCM (2 canaux) ou en qualité supérieure (Auto). **eARC** : émet un son de meilleure qualité avec un appareil audio externe compatible eARC connecté au port **HDMI2 (eARC/ARC)**. **(Auto)** prend en charge les codecs audio suivantes : L-PCM (2 canaux), AC-3 (jusqu'à 5,1 canaux) et DTS (jusqu'à 5,1 canaux). **Remarque:** Lorsqu'on fait jouer du contenu d'Android TV, la sortie son est L-PCM (2 canaux).

Paramètre	Options	Description
Latence de sortie audio	Différents niveaux disponibles.	Ajuste le délai du son. Si l'audio est rapide, sélectionnez une valeur plus élevée. Ce paramètre est seulement disponible pour les types d'audio suivants : • sortie audio du haut-parleur du projecteur • sortie audio du port **HDMI2 (eARC/ARC)** • sortie audio du port **Optical Out**

Sujet parent: Réglage des paramètres de menus

Paramètres d'installation du projecteur - Menu Installation

Les paramètres du menu Installation vous permettent de corriger la distorsion de l'image projetée en suivant les invites à l'écran.

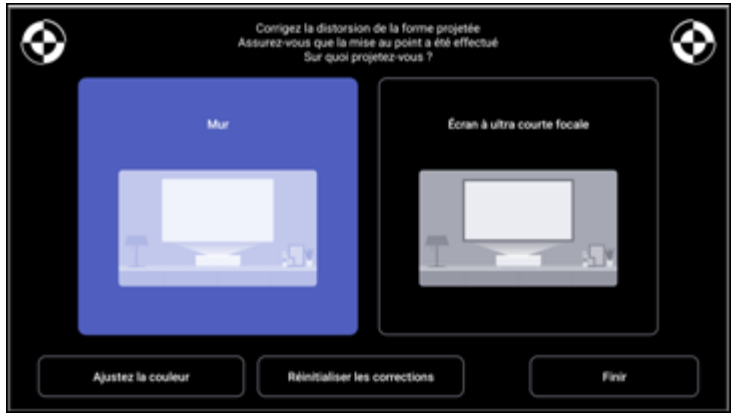

Vous pouvez apporter les corrections suivantes à la forme de l'image et à l'image projetée à partir de ce menu :

- Corrigez rapidement la distorsion de l'image projetée à l'aide de l'application Epson Setting Assistant.

- Corrigez la position des quatre coins de l'image projetée ou affinez la correction du point à l'aide de la télécommande.
- Redressez le haut de l'image projetée à l'aide de la télécommande.
- Sélectionnez **Ajustez la couleur** pour compenser la couleur de l'image projetée pour correspondre aux murs colorés.

Remarque: Lorsque vous utilisez l'application Epson Setting Assistant, les paramètres d'image flexible sont réinitialisés.

Sujet parent: Réglage des paramètres de menus

Paramètres des fonctions du projecteur – Menu Réglage

Les options du menu Réglage vous permettent de personnaliser les diverses fonctions du projecteur.

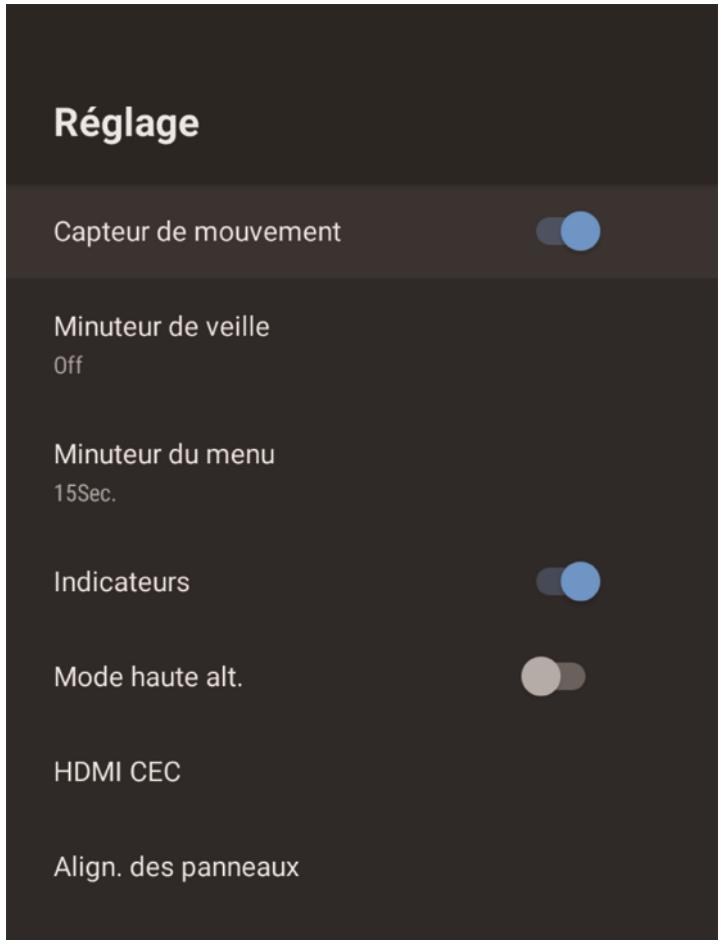

Paramètre	Options	Description
Capteur de mouvement	**On** **Off**	Réduit automatiquement la luminosité de la lumière pour la sécurité lorsqu'une personne s'approche de la lumière du projecteur durant la projection.
Minuteur de veille	0 à 120 minutes	Définit l'intervalle d'inactivité avant que le projecteur ne s'éteigne automatiquement.
Minuteur du menu	0 à 240 secondes	Définit l'intervalle d'inactivité avant la fermeture automatique du menu du projecteur.
Indicateurs	**On** **Off**	Permet de commander les témoins lumineux sur le projecteur. Si ce paramètre est réglé sur **Off**, les témoins lumineux sur le projecteur sont seulement allumés lorsqu'un avertissement ou une erreur se produit.
Mode haute alt.	**On** **Off**	Régit la température de fonctionnement du projecteur s'il est utilisé à une altitude supérieure à 4 921 pi (1 500 m).

Paramètre	Options	Description
HDMI CEC	**Contrôle CEC**	Permet de régler les options du paramètre HDMI CEC activant l'utilisation de la télécommande du projecteur afin de commander les appareils compatibles à la norme CEC liés à l'aide d'une connexion HDMI. **HDMI CEC** : permet de commander l'appareil connecté en utilisant la télécommande du projecteur. Si ce paramètre est réglé sur **On**, le projecteur s'allume automatiquement lorsque l'appareil est mis sous tension ou lorsque la lecture est lancée sur l'appareil. **Arrêt automatique de l'appareil** : met automatiquement hors tension l'appareil raccordé lorsque vous mettez hors tension le projecteur. **Changement automatique de la langue** : change automatiquement les paramètres de langue de l'appareil connecté en fonction des paramètres de langue du projecteur. **HDMI2 ARC** : active HDMI ARC sur le port **HDMI2 (eARC/ARC)**.

Paramètre	Options	Description
Align. des panneaux	**Align. des panneaux** **Sélect. couleur** **Couleur du motif** **Réinit.**	Règle la convergence des couleurs (l'alignement des couleurs rouge et bleu) dans l'image projetée. **Alignement des panneaux** : sélectionnez **On** pour corriger le décalage des couleurs de l'image projetée. **Sélect. couleur** : permet de sélectionner la couleur à corriger. **Couleur du motif** : permet de sélectionner le motif utilisé pour la correction. La couleur du motif qui peut être sélectionnée change en fonction du paramètre **Sélect.couleur**.

Sujet parent: Réglage des paramètres de menus

Paramètres d'information sur le projecteur - Menu Information

Les paramètres du menu Information vous permettent d'afficher des informations sur les licences et les déclarations de confidentialité, et de définir si oui ou non vous autorisez l'acquisition de journaux de fonctionnement.

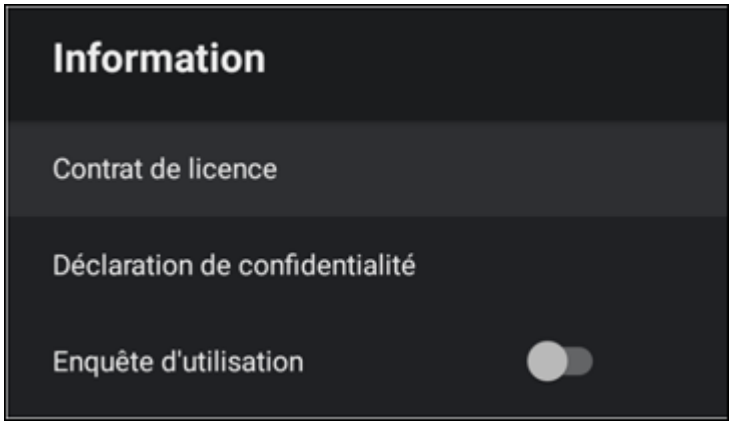

Paramètre	Options	Description
Contrat de licence	—	Affiche le contrat de licence.
Déclaration de confidentialité	—	Affiche la déclaration de confidentialité.
Enquête d'utilisation	Activé Désactivé	Permet ou non à Epson de recevoir les journaux d'enquête d'utilisation.

Sujet parent: Réglage des paramètres de menus

Entretien et transport du projecteur

Suivez les directives des sections ci-après pour faire l'entretien de votre projecteur et le transporter d'un endroit à l'autre.

Entretien du projecteur
Entretien du filtre à air et des orifices de ventilation
Remplacement des piles de la télécommande
Transport du projecteur

Entretien du projecteur

Un minimum d'entretien suffit pour maintenir votre projecteur en état de marche optimal.

Il peut être nécessaire de nettoyer la fenêtre de projection et le capteur de mouvement périodiquement, ainsi que de nettoyer le filtre à air et les orifices de ventilation afin d'empêcher la surchauffe du projecteur en raison d'une mauvaise ventilation.

Les seules pièces que vous devez remplacer sont le filtre à air et les piles de la télécommande. Si vous devez remplacer une autre pièce, communiquez avec Epson ou avec un technicien Epson agréé.

Ce projecteur utilise une source lumineuse laser scellée qui n'a pas besoin d'entretien et qui ne peut pas être remplacée.

Avertissement: Avant de nettoyer tout composant du projecteur, mettez-le hors tension, débranchez le cordon d'alimentation et laissez le projecteur refroidir. N'ouvrez jamais les couvercles du projecteur sauf si ce manuel l'exige pour des raisons précises. Des tensions électriques dangereuses présentes à l'intérieur du projecteur peuvent causer des blessures graves.

Avertissement: N'essayez jamais de réparer ce produit vous-même à moins d'indication contraire dans le présent manuel. Pour toute autre réparation, adressez-vous à un technicien qualifié Epson.

Nettoyage de la fenêtre de projection
Nettoyage du capteur de mouvement
Nettoyage du boîtier du projecteur

Sujet parent: Entretien et transport du projecteur

Nettoyage de la fenêtre de projection

Nettoyez la fenêtre de projection régulièrement ou dès que vous remarquez de la poussière ou des taches sur la surface.

Avertissement: Avant de nettoyer la fenêtre de projection, éteignez le projecteur et débranchez le cordon d'alimentation.

- Pour enlever la poussière ou les taches, essuyez délicatement la fenêtre de projection avec du papier pour lentilles propre et sec.

  Mise en garde: N’essuyez pas la fenêtre de projection juste après avoir éteint le projecteur; vous risqueriez de l’endommager.

- Si la fenêtre de projection est poussiéreuse, enlevez la poussière et essuyez la fenêtre de projection.

  Avertissement: N'utilisez pas de pulvérisateurs de gaz inflammables, comme des dépoussiéreurs, pour évacuer la poussière. La forte chaleur produite par le projecteur peut provoquer un incendie.

  Mise en garde: N'utilisez pas d'air comprimé, car les gaz peuvent laisser un résidu inflammable. N'utilisez pas de nettoyant pour vitres ou de matériaux abrasifs pour nettoyer la fenêtre de projection. Ne soumettez pas la fenêtre de projection à des impacts, sinon, vous risquez de l'endommager.

Sujet parent: Entretien du projecteur

Tâches associées

Mise hors tension du projecteur

Nettoyage du capteur de mouvement

Nettoyez le capteur d'obstacles du projecteur régulièrement, ou si un message vous invitant à retirer tous les obstacles qui nuisent à la zone de projection apparaît.

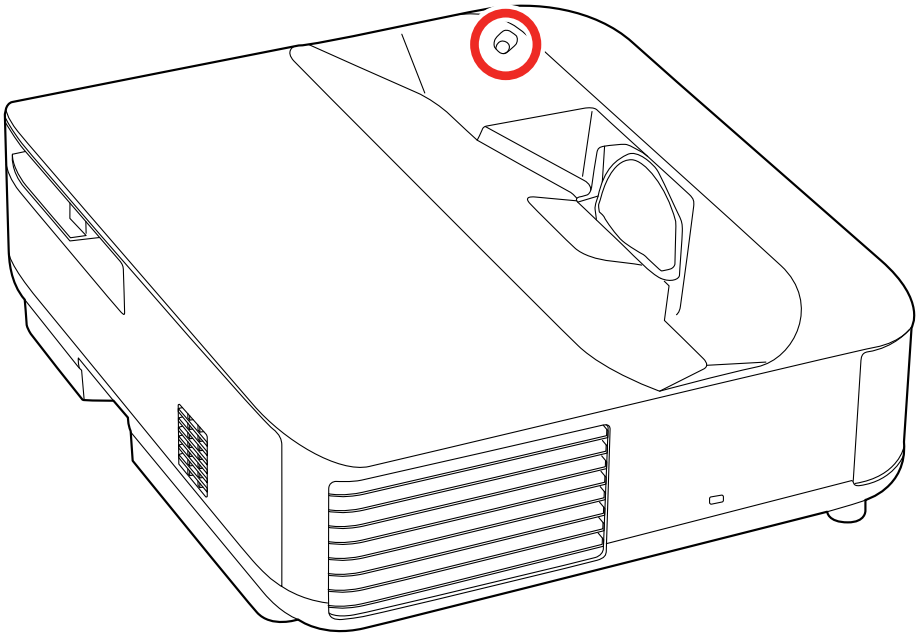

Pour enlever la poussière ou les taches, essuyez délicatement le capteur avec du papier à lentille.

Avertissement: N'utilisez pas un nettoyant qui contient un gaz inflammable pour nettoyer le capteur de mouvement. La forte chaleur produite par le projecteur peut provoquer un incendie.

Mise en garde: N'utilisez pas de nettoyant pour vitres ou de matériaux abrasifs pour nettoyer les capteurs de mouvement et ne les soumettez pas à des impacts. Des dommages à la surface du capteur peuvent entraîner un dysfonctionnement.

Sujet parent: Entretien du projecteur

Nettoyage du boîtier du projecteur

Avant de nettoyer le boîtier, éteignez le projecteur et débranchez le cordon d'alimentation.

- Pour enlever la saleté ou la poussière, essuyez le boîtier à l'aide d'un chiffon doux, sec et sans peluches.
- Pour enlever la saleté tenace, utilisez un chiffon doux sans peluches humecté d'eau et de savon doux. Ne vaporisez aucun liquide directement sur le projecteur.

  Mise en garde: N'utilisez pas de cire, d'alcool, de benzène, de diluant à peinture ou d'autres détergents chimiques pour nettoyer le boîtier. Vous risqueriez de l'endommager. N'utilisez pas d'air comprimé, car les gaz peuvent laisser un résidu inflammable.

Sujet parent: Entretien du projecteur

Tâches associées

Mise hors tension du projecteur

Entretien du filtre à air et des orifices de ventilation

L'entretien régulier du filtre est important afin de maintenir votre projecteur en bon état. Votre projecteur Epson a été conçu de façon à ce que le filtre soit facile d'accès et puisse être remplacé par l'utilisateur afin de protéger l'appareil et de simplifier son entretien régulier. La fréquence d'entretien du filtre peut varier selon l'environnement.

Si un entretien régulier n'est pas effectué, votre projecteur Epson vous avertira lorsque la température à l'intérieur du projecteur a atteint un niveau élevé. N'attendez pas de recevoir cet avertissement pour entretenir le filtre de votre projecteur, car une exposition prolongée à de hautes températures peut réduire la durée de vie utile de votre projecteur ou de votre laser.

Les dommages causés par le manque d'entretien de votre projecteur ou de son filtre à air pourraient ne pas être couverts par la garantie de votre projecteur.

Nettoyage du filtre à air et des orifices de ventilation

Remplacement du filtre à air

Nettoyage des orifices de ventilation

Sujet parent: Entretien et transport du projecteur

Nettoyage du filtre à air et des orifices de ventilation

Nettoyez le filtre à air et les évents du projecteur s'ils sont poussiéreux ou si vous voyez un message vous avisant de les nettoyer. Il est recommandé de nettoyer ces pièces toutes les 12 000 heures, ou plus souvent si vous utilisez le projecteur dans un environnement particulièrement poussiéreux.

Mise en garde: N'utilisez pas d'eau ou de détergent pour nettoyer le filtre à air. N'utilisez pas d'air comprimé, car les gaz peuvent laisser un résidu inflammable.

1. Mettez le projecteur hors tension et débranchez son cordon d'alimentation.
2. Faites glisser le loquet du capot du filtre à air et retirez le capot du filtre à air.

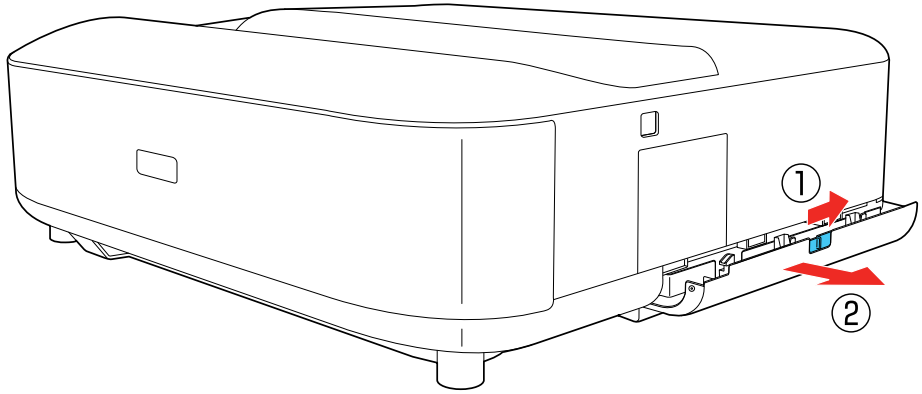

3. Tirez le filtre à air hors du projecteur.

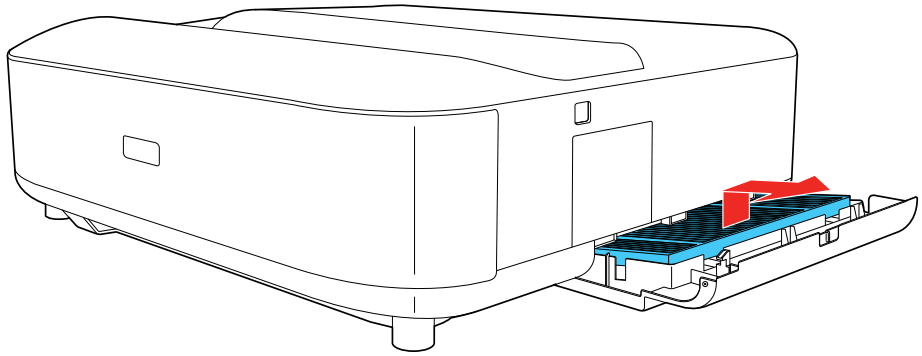

4. Passez l'aspirateur sur le devant du filtre à air (le côté avec les languettes) afin d'enlever toute trace de poussière.

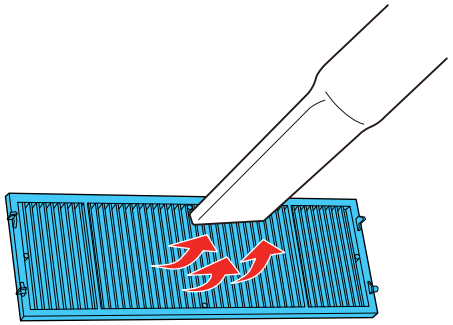

Mise en garde: Ne rincez pas le filtre à air dans l'eau et n'utilisez pas un détergent ou un solvant pour le nettoyer. N'utilisez pas d'air comprimé. Les gaz pourraient laisser un résidu inflammable ou de la poussière et des débris dans l'optique du projecteur ou d'autres zones fragiles.

Remarque: Si la poussière est difficile à enlever ou si le filtre est endommagé, remplacez le filtre à air.

5. Replacez le filtre à air dans le projecteur avec les quatre onglets face vers le bas comme indiqué.

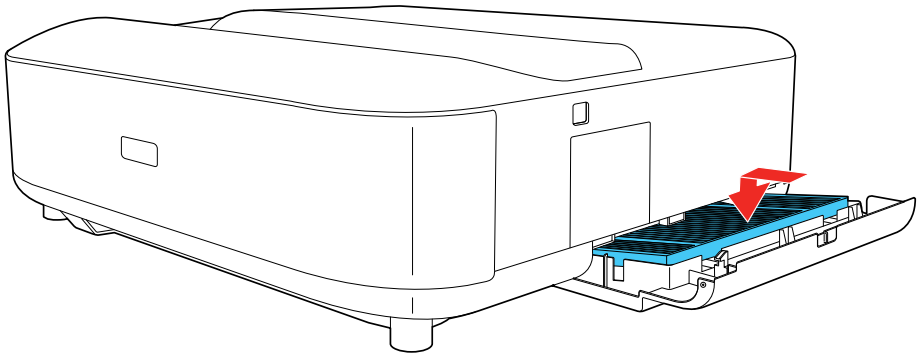

6. Fermez le capot du filtre à air et appuyez dessus jusqu'à ce qu'il s'enclenche.

   Mise en garde: N'essayez pas de fermer le capot du filtre à air avec force si les onglets du filtre à air sont orientés vers le haut. Vous pourriez endommager le projecteur.

Sujet parent: Entretien du filtre à air et des orifices de ventilation

Références associées

Accessoires en option et pièces de rechange

Tâches associées

Mise hors tension du projecteur

Remplacement du filtre à air

Si l'une des situations suivantes se présente, vous devez remplacer le filtre à air :

- Après avoir nettoyé le filtre à air, vous voyez un message vous indiquant de le nettoyer ou de le remplacer.
- Le filtre à air est déchiré ou endommagé.

Vous pouvez remplacer le filtre à air pendant que le projecteur est placé sur une table.

1. Mettez le projecteur hors tension et débranchez son cordon d'alimentation.
2. Faites glisser le loquet du capot du filtre à air et retirez le capot du filtre à air.

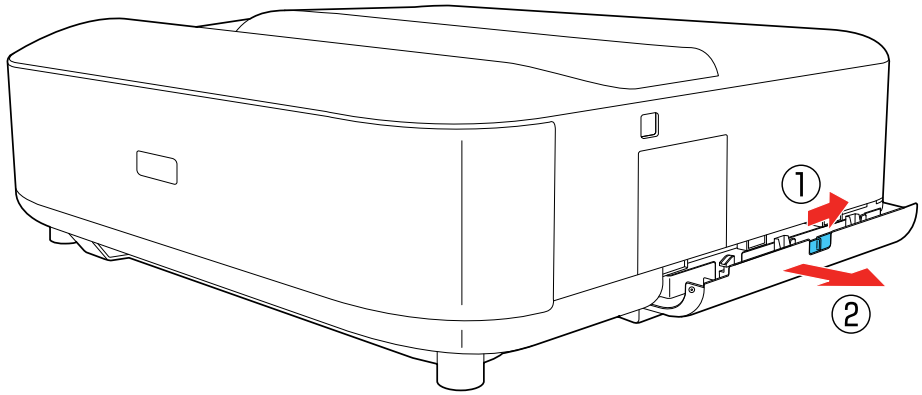

3. Tirez le filtre à air hors du projecteur.

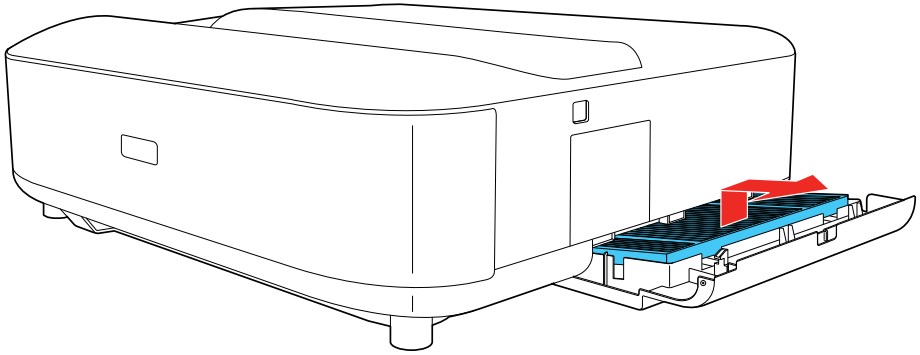

Remarque: Les filtres à air contiennent du polypropylène. Éliminez les filtres usés conformément à la réglementation locale.

4. Placez le nouveau filtre à air dans le projecteur, comme le montre l'illustration (les quatre onglets face vers le bas).

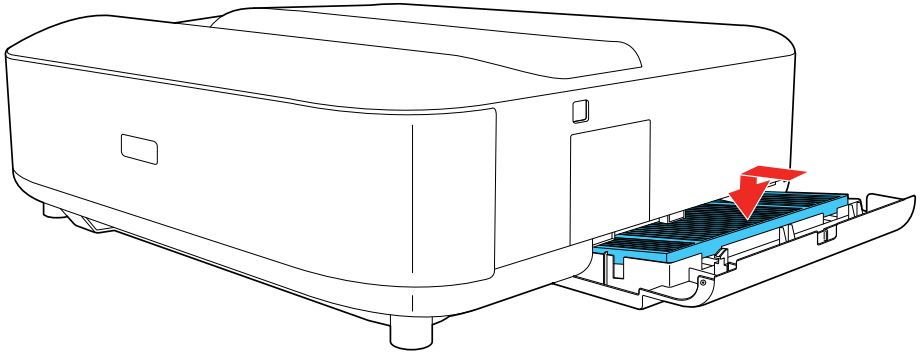

Mise en garde: N'essayez pas de fermer le capot du filtre à air avec force si les onglets du filtre à air sont orientés vers le haut. Vous pourriez endommager le projecteur.

5. Fermez le capot du filtre à air et appuyez dessus jusqu'à ce qu'il s'enclenche.

Sujet parent: Entretien du filtre à air et des orifices de ventilation

Références associées

Accessoires en option et pièces de rechange

Nettoyage des orifices de ventilation

Nettoyez les orifices de ventilation du projecteur s'ils sont poussiéreux ou si vous voyez un message vous avisant de les nettoyer.

1. Mettez le projecteur hors tension et débranchez le cordon d'alimentation de la prise.
2. Retournez le projecteur.
3. Retirez soigneusement la poussière à l'aide d'un aspirateur ou d'une brosse.

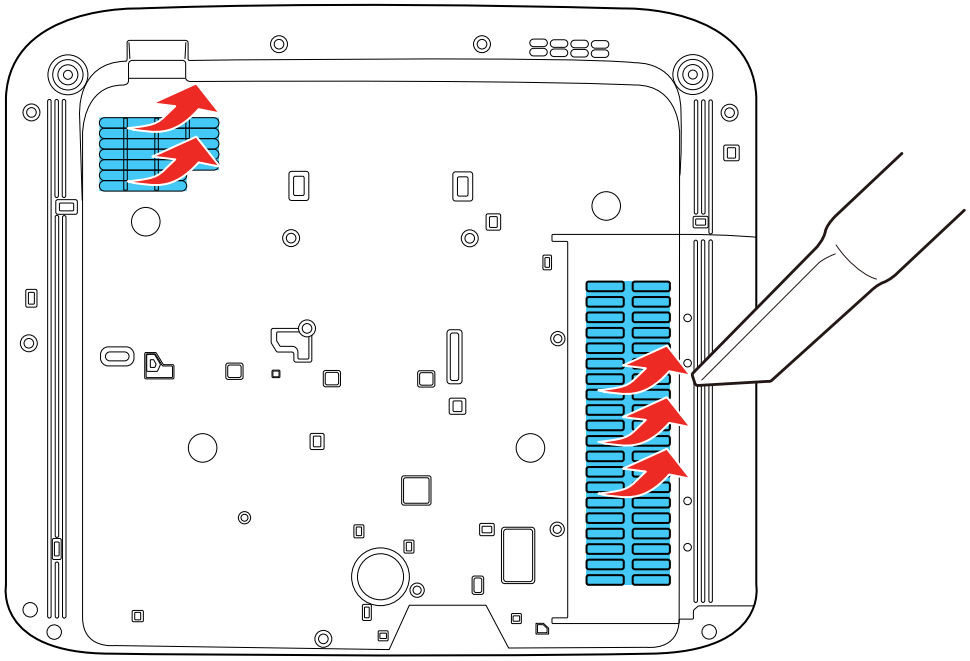

Mise en garde: N'utilisez pas d'air comprimé. Les gaz pourraient laisser un résidu inflammable ou de la poussière et des débris dans l'optique du projecteur ou d'autres zones fragiles.

Sujet parent: Entretien du filtre à air et des orifices de ventilation

Remplacement des piles de la télécommande

La télécommande utilise deux piles AAA alcalines ou au manganèse. Remplacez les piles dès qu'elles sont épuisées.

Mise en garde: Utilisez uniquement le type de piles spécifié dans ce manuel. N'installez pas différents types de piles ou des piles neuves et anciennes en même temps.

1. Ouvrez le couvercle du logement des piles comme illustré.

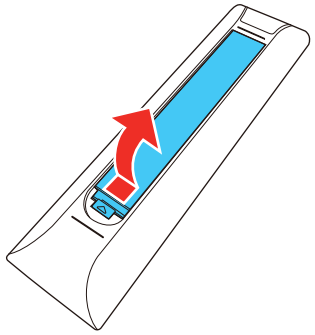

2. Retirez les piles usées.

   Avertissement: Si les piles ont laissé fuir du liquide, essuyez-le immédiatement avec un chiffon doux et évitez le contact avec la peau. Si vos mains viennent en contact avec le liquide, lavez-les immédiatement afin d'éviter les blessures.

3. Insérez les piles avec les bornes **+** et **–** tel qu'illustré.

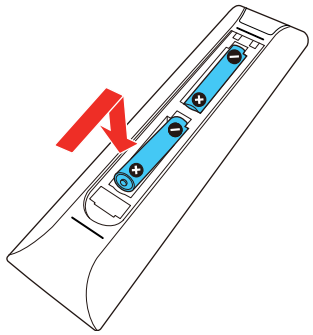

Avertissement: Assurez-vous que les piles sont insérées dans la bonne position. Si les piles ne sont pas correctement insérées, elles pourraient exploser ou fuir, ce qui pourrait causer un incendie ou des blessures ou endommager le produit.

4. Fermez le couvercle du logement des piles et appuyez dessus pour l'enclencher.

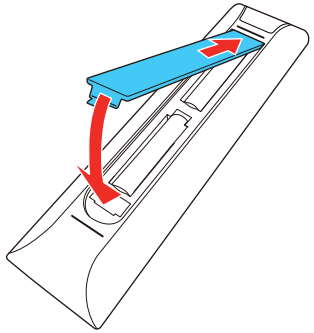

Avertissement: Éliminez les piles usées conformément à la réglementation locale. N'exposez pas les piles à la chaleur ou aux flammes. Conservez les piles hors de la portée des enfants; elles présentent un risque d'étouffement et sont très dangereuses en cas d'ingestion.

Sujet parent: Entretien et transport du projecteur

Transport du projecteur

Le projecteur contient des pièces de précision dont certaines sont en verre. Suivez les directives suivantes pour transporter, expédier ou entreposer le projecteur en toute sécurité :

- Débranchez tout appareil connecté au projecteur.
- Lorsque vous transportez le projecteur sur une longue distance ou comme bagage enregistré, emballez-le dans une boîte solide avec un rembourrage autour du projecteur et écrivez « Fragile » sur la boîte.
- Lors de l'expédition du projecteur en vue de sa réparation, placez-le dans l'emballage d'origine, si possible, ou placez du matériel amortissant équivalent autour du projecteur. Écrivez « Fragile » sur la boîte.

Remarque: Epson ne peut être tenue responsable des dommages encourus lors du transport.

Sujet parent: Entretien et transport du projecteur

Résolution des problèmes

Vérifiez les solutions dans les sections suivantes si vous éprouvez des problèmes avec le projecteur.

Conseils pour les problèmes de projection
Témoin d'état du projecteur
Résolution des problèmes d'image ou de son
Résolution des problèmes de fonctionnement du projecteur ou de la télécommande
Résolution des problèmes de réseau
Où obtenir de l'aide (États-Unis et Canada)
Où obtenir de l'aide (Amérique latine)

Conseils pour les problèmes de projection

Si le projecteur ne fonctionne pas correctement, essayez d'abord de le mettre hors tension et de débrancher le cordon d'alimentation. Ensuite, rebranchez le cordon d'alimentation et mettez le projecteur sous tension.

Si le problème persiste, vérifiez ce qui suit :

- Le témoin d'état sur le projecteur peut donner une indication du problème.
- Les solutions offertes dans ce guide peuvent vous aider à résoudre de nombreux problèmes.

Si aucune de ces solutions ne vous aide, vous pouvez communiquer avec le soutien technique d'Epson.

Remarque: Après avoir réparé le projecteur, Epson peut vous le retourner dans son état initial. Assurez-vous de noter les informations de compte de chaque service en ligne avant de contacter votre revendeur local ou le centre de réparation Epson le plus proche.

Sujet parent: Résolution des problèmes

Références associées

Où obtenir de l'aide (États-Unis et Canada)
Où obtenir de l'aide (Amérique latine)
Témoin d'état du projecteur

Tâches associées

Mise hors tension du projecteur
Nettoyage de la fenêtre de projection
Nettoyage du filtre à air et des orifices de ventilation

Remplacement du filtre à air

Témoin d'état du projecteur

Le témoin du projecteur indique l'état du projecteur et vous prévient en cas de problème. Vérifiez l'état et la couleur du témoin et cherchez la solution dans le tableau de cette section.

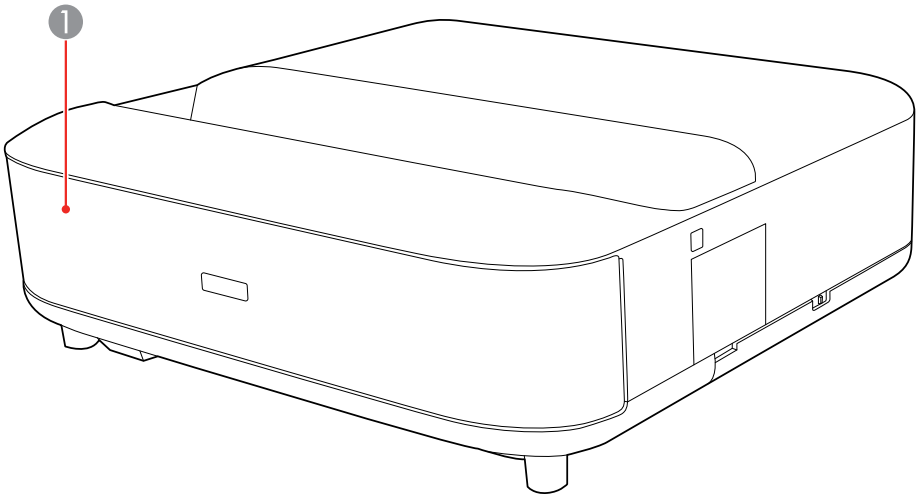

1 Témoin d'état

Témoin d'état	État et solution
Bleu	Fonctionnement normal.
Clignotant bleu	Préchauffage, arrêt ou initialisation du projecteur. Le fonctionnement de la télécommande peut être désactivé lorsque le témoin clignote en bleu.
Éteint	En mode attente ou en mode veille.

Témoin d'état	État et solution
Orange	Le projecteur a surchauffé et s'est éteint. Laissez-le refroidir et attendez environ cinq minutes. • Vérifiez si les orifices de ventilation et le filtre à air sont obstrués par de la poussière ou par des objets à proximité. • Assurez-vous que la température ambiante n'est pas trop élevée. • Nettoyez ou remplacez le filtre à air. • Si vous utilisez le projecteur à haute altitude, activez le **Mode haute alt**. • Si le problème persiste, débranchez le projecteur et obtenez l'aide d'Epson.
	Avertissement de détection de mouvements. Un bip sonore retentit et un message d'avertissement s'affiche. La luminosité de la lumière est réduite. • Assurez-vous que personne ne regarde dans la fenêtre de projection. Éloignez-vous de la fenêtre de projection. • Nettoyez le capteur de mouvement si personne ne s'est approché de la fenêtre de projection.
	Avertissement lié au laser. Mettez le projecteur hors tension, débranchez le cordon d'alimentation et communiquez avec Epson pour obtenir de l'aide.
Clignotant orange	Il y a un problème avec le laser. Mettez le projecteur hors tension, débranchez le cordon d'alimentation et communiquez avec Epson pour obtenir de l'aide.
	Il y a un problème avec un ventilateur ou un capteur. Mettez le projecteur hors tension, débranchez le cordon d'alimentation et communiquez avec Epson pour obtenir de l'aide.
	Erreur de détection d'obstacle. En l'absence d'obstacle pouvant interférer avec la fenêtre de projection, éteignez le projecteur, débranchez-le et contactez Epson pour obtenir de l'aide.
	Erreur interne. Mettez le projecteur hors tension, débranchez le cordon d'alimentation et contactez Epson pour obtenir de l'aide.

Sujet parent: Résolution des problèmes

Résolution des problèmes d'image ou de son

Vérifiez les solutions offertes dans les sections suivantes si vous avez des problèmes avec les images projetées ou le son.

Solutions lorsqu'aucune image n'apparaît
Solutions lorsque le message « Pas de signal » apparaît
Solutions lorsque seulement une image partielle apparaît
Solutions lorsque l'image n'est pas rectangulaire
Solutions pour les images affectées par le bruit ou le brouillage
Solutions lorsque l'image est retournée ou trop petite
Solutions si l'image est floue
Solutions pour les images à la luminosité ou aux couleurs incorrectes
Solutions aux problèmes de son
Solutions aux problèmes audio Bluetooth

Sujet parent: Résolution des problèmes

Solutions lorsqu'aucune image n'apparaît

Si aucune image n'apparaît, essayez l'une des solutions suivantes :

- Vérifiez le témoin d'état pour confirmer que le projecteur fonctionne normalement.
- Appuyez sur la touche ⧄ d'écran vide de la télécommande pour voir si l'image avait été temporairement désactivée.
- Assurez-vous que les câbles nécessaires sont tous bien branchés et que le projecteur et les sources vidéo sont sous tension.
- Essayez d'utiliser un câble HDMI plus court.
- Essayez de brancher la source vidéo directement dans le projecteur.
- Appuyez sur la touche d'alimentation du projecteur pour sortir du mode attente ou veille. Vérifiez également si l'ordinateur connecté est en mode veille ou s'il affiche un écran vide.
- Si vous projetez à partir d'un appareil de diffusion en continu, assurez-vous qu'il est alimenté par le cordon d'alimentation USB à l'intérieur du projecteur. Allumez l'appareil de diffusion en continu connecté ou la source vidéo connectée et appuyez sur la touche de lecture pour lancer une vidéo, au besoin.
- Assurez-vous que l'appareil connecté respecte la norme HDMI CEC. Consultez la documentation fournie avec l'appareil pour obtenir plus d'informations. Au besoin, réglez de nouveau la fonction CEC

pour l'appareil connecté et redémarrez l'appareil. Éteignez le projecteur et l'appareil de diffusion en continu ou la source vidéo, puis rallumez-les.

- Éteignez le projecteur et l'appareil de diffusion en continu ou la source vidéo, puis rallumez-les.
- Si vous projetez depuis un ordinateur portable, assurez-vous qu'il est configuré pour pouvoir afficher sur un moniteur externe.
- Assurez-vous que la résolution de l'écran de l'ordinateur ne dépasse pas les limites de résolution et de fréquence du projecteur. Au besoin, sélectionnez une résolution différente pour votre ordinateur. (Consultez le guide de l'utilisateur de l'ordinateur pour de plus amples renseignements.)
- Si vous essayez de visionner du contenu en ligne, assurez-vous d'avoir une connexion Internet active.
- Assurez-vous d'avoir sélectionné le bon paramètre **EDID** dans le menu Qualité image, si disponible pour votre source d'image.
- Lorsque vous envoyez des images de 18 Gbps telles que 4K 60 Hz, utilisez un câble HDMI (haut débit premium).
- Si les autres solutions ne permettent pas de résoudre le problème, réinitialisez tous les paramètres du projecteur en utilisant l'option du menu **Réglage**.

Sujet parent: Résolution des problèmes d'image ou de son

Références associées

Témoin d'état du projecteur

Paramètres des fonctions du projecteur – Menu Réglage

Paramètres de qualité d'image – Menu Qualité image

Tâches associées

Raccordement à une source vidéo HDMI

Solutions lorsque le message « Pas de signal » apparaît

Si le message « Pas de signal » apparaît, essayez l'une des solutions suivantes :

- Appuyez sur la touche Recherche source de la télécommande et sélectionnez ensuite une source à partir des sources affichées. Attendez quelques secondes jusqu'à ce qu'une image apparaisse.
- Mettez sous tension la source vidéo ou l'ordinateur raccordé et appuyez sur la touche de lecture pour commencer votre présentation, au besoin.
- Vérifiez la connexion du projecteur à vos sources vidéo.
- Si vous projetez depuis un ordinateur portable, assurez-vous qu'il est configuré pour pouvoir afficher sur un moniteur externe.

- Au besoin, mettez le projecteur et la source vidéo ou l'ordinateur hors tension, puis rallumez-les.
- Si vous projetez depuis une source HDMI, remplacez le câble HDMI par un câble plus court.
- Branchez la source vidéo directement dans le projecteur.
- Assurez-vous que le périphérique source n'envoie pas un signal dont la bande passante est trop élevée pour le câble ou le projecteur. Cliquez sur le lien ci-dessous pour voir les formats d'affichage vidéo pris en charge.
- Si les autres solutions ne permettent pas de résoudre le problème, réinitialisez tous les paramètres du projecteur en utilisant l'option du menu **Réglage**.

Affichage depuis un ordinateur portable Windows
Affichage depuis un ordinateur portable Mac

Sujet parent: Résolution des problèmes d'image ou de son

Concepts associés

Raccordement du projecteur

Tâches associées

Sélection de la source d'image

Affichage depuis un ordinateur portable Windows

Si vous voyez le message « Pas de signal » lorsque vous tentez d'afficher depuis un ordinateur portable Windows, vous devez configurer l'ordinateur portable pour afficher sur un moniteur externe.

1. Tenez la touche **Fn** de l'ordinateur portable enfoncée et appuyez sur la touche marquée d'une icône de moniteur ou **CRT/LCD**. (Consultez le guide de l'utilisateur de l'ordinateur portable pour de plus amples renseignements.) Patientez quelques secondes afin que l'image s'affiche. Pour afficher à la fois sur l'écran de l'ordinateur portable et sur le projecteur, essayez d'appuyer sur les mêmes touches encore une fois.

   Remarque: Sous Windows 7 ou une version ultérieure, maintenez enfoncée la touche Windows et appuyez sur **P** en même temps, puis cliquez sur **Dupliquer**.

2. Si la même image n'est pas affichée par l'ordinateur portable et par le projecteur, vérifiez l'utilitaire **Affichage** Windows pour vous assurer que le port de moniteur externe est activé et que le mode de bureau étendu est désactivé. (Consultez la documentation de l'ordinateur ou de Windows pour des directives.)
3. Au besoin, vérifiez les paramètres de votre carte vidéo et réglez l'option d'affichage multiple à **Cloner**, **Miroir** ou **Dupliquer**.

Sujet parent: Solutions lorsque le message « Pas de signal » apparaît

Affichage depuis un ordinateur portable Mac

Si vous voyez le message « Pas de signal » lorsque vous tentez d'afficher depuis un ordinateur portable Mac, vous devez configurer l'ordinateur portable pour l'affichage en miroir. (Consultez le guide de l'utilisateur de l'ordinateur portable pour de plus amples renseignements.)

1. Ouvrez l'utilitaire **Préférences Système** et sélectionnez **Moniteurs**, **Moniteur** ou **Couleur ACL**.
2. Cliquez sur l'onglet **Disposition** ou **Ranger**.
3. Cochez la case **Recopier les écrans**.

Sujet parent: Solutions lorsque le message « Pas de signal » apparaît

Solutions lorsque seulement une image partielle apparaît

Si seulement une image partielle apparaît, essayez l'une des solutions suivantes :

- Si le paramètre **Rapport L/H** du menu Qualité image est réglé à **Zoom**, remplacez-le par **Normal**.
- Si vous avez modifié la taille de l'image projetée, appuyez sur la touche d'image flexible de la télécommande pour afficher le menu Image flexible, puis appuyez sur la touche d'augmentation de la luminosité jusqu'à ce que l'image projetée ait la taille souhaitée.
- Vérifiez les paramètres d'affichage de votre ordinateur pour désactiver l'affichage sur deux écrans et réglez la résolution selon les limites du projecteur. (Consultez le guide de l'utilisateur de l'ordinateur pour de plus amples renseignements.)
- Vérifiez la résolution attribuée à vos fichiers de présentation afin de voir s'ils ont été créés à une résolution différente de la résolution de projection. (Consultez l'aide du logiciel pour les détails.)

Sujet parent: Résolution des problèmes d'image ou de son

Références associées

Paramètres de qualité d'image – Menu Qualité image

Tâches associées

Modification du rapport largeur/hauteur de l'image

Solutions lorsque l'image n'est pas rectangulaire

Si l'image projetée n'est pas parfaitement rectangulaire, essayez l'une des solutions suivantes :

- Si possible, placez le projecteur directement devant le centre de l'écran, de façon à ce qu'il soit perpendiculaire à l'écran.
- Corrigez la distorsion de l'image projetée en appuyant sur la touche d'ajustement des coins de la télécommande et suivez les instructions à l'écran.

Sujet parent: Résolution des problèmes d'image ou de son

Concepts associés

Emplacement du projecteur

Solutions pour les images affectées par le bruit ou le brouillage

Si l'image projetée semble subir de l'interférence électronique (bruit) ou du brouillage, essayez l'une des solutions suivantes :

- Vérifiez les câbles servant à brancher l'ordinateur ou la source vidéo au projecteur. Ils devraient :
  - être à l'écart du cordon d'alimentation afin de prévenir l'interférence;
  - être solidement branchés aux deux extrémités;
  - ne pas être branchés à une rallonge.
- Réglez le paramètre **Réduction bruit** dans le menu Image du projecteur.
- Sélectionnez une résolution vidéo et un taux de rafraîchissement sur l'ordinateur qui sont compatibles avec ceux du projecteur.
- Si vous avez réglé la forme de l'image à l'aide des commandes du projecteur, essayez de réduire le paramètre **Netteté** dans le menu Qualité image afin d'améliorer la qualité de l'image.
- Assurez-vous d'avoir sélectionné le bon paramètre **EDID** dans le menu Qualité image.
- Si vous utilisez une rallonge pour le câble d'alimentation, essayez de projeter sans l'utiliser afin de savoir si elle brouille le signal.

Sujet parent: Résolution des problèmes d'image ou de son

Références associées

Paramètres de qualité d'image – Menu Qualité image

Formats d'affichage vidéo pris en charge

Solutions lorsque l’image est retournée ou trop petite

Si l'image projetée est retournée ou trop petite, essayez l'une des solutions suivantes :

- Si vous avez retourné l’image projetée à l’aide de la fonction Image retournée inversée, appuyez sur la touche d'image flexible de la télécommande pour afficher le menu Image flexible, puis appuyez de nouveau sur la touche d'image flexible pour désactiver la fonction.
- Si vous avez modifié la taille de l’image projetée, appuyez sur la touche d'image flexible de la télécommande pour afficher le menu Image flexible, puis appuyez sur la touche d'augmentation de la luminosité jusqu'à ce que l'image projetée ait la taille souhaitée.

- Assurez-vous que l’orientation de la projection est correcte dans le menu Réglage du projecteur.

Sujet parent: Résolution des problèmes d'image ou de son

Solutions si l'image est floue

Si l'image projetée est floue, essayez l'une des solutions suivantes :

- Réglez la mise au point de l'image à l'aide du levier de mise au point.
- Nettoyez la fenêtre de projection.

  Remarque: Pour éviter la condensation sur la fenêtre de projection lorsque vous venez d'un environnement froid, laissez le projecteur se réchauffer à la température ambiante avant de l'utiliser.

- Placez le projecteur assez près de l'écran.
- Modifiez le paramètre **Netteté** pour améliorer la qualité de l'image.
- Si vous projetez depuis un ordinateur, utilisez une résolution inférieure ou ajustez la résolution de l'ordinateur afin qu'elle corresponde à la résolution native du projecteur, si possible.
- Si vous avez flouté les bords de l’image projetée à l’aide de la fonction Flou sur les bords, appuyez sur la touche d'image flexible de la télécommande pour afficher le menu Image flexible, puis appuyez sur la touche d'écran vide pour désactiver la fonction.

Sujet parent: Résolution des problèmes d'image ou de son

Concepts associés

Emplacement du projecteur

Références associées

Paramètres de qualité d'image – Menu Qualité image

Formats d'affichage vidéo pris en charge

Tâches associées

Nettoyage de la fenêtre de projection

Mise au point de l'image

Solutions pour les images à la luminosité ou aux couleurs incorrectes

Si l'image projetée est trop sombre ou trop claire, ou si les couleurs sont incorrectes, essayez l'une des solutions suivantes :

- Sélectionnez le mode couleurs qui convient le mieux à l'image et l'environnement.

- Vérifiez les paramètres de source vidéo.
- Essayez de régler les paramètres **Gamma adaptat. scène**, **Paramètres personnalisés**, **Température de couleur**, **Interpolation image**, **Contraste dynamique**, **Réduction bruit**, **Super-resolution**, **Optim. du contraste auto** et **Rapport L/H** dans le menu Qualité image pour la source d'entrée actuelle.
- Assurez-vous d'avoir sélectionné le bon paramètre **Interv. vidéo HDMI**, **HDR** ou **EDID** dans le menu Qualité image, si disponible pour votre source d'image. Vous pouvez rendre l'image plus lumineuse en définissant **HDR** à un nombre inférieur.
- Lorsque vous projetez votre image sur un mur, essayez différents types de couleurs de mur pour l'image et l'environnement en sélectionnant le paramètre **Ajustez la couleur** dans le menu Installation.
- Assurez-vous que tous les câbles sont bien raccordés au projecteur et à votre périphérique vidéo. Si vous avez raccordé de longs câbles, essayez de raccorder des câbles plus courts.
- Placez le projecteur assez près de l'écran.

Sujet parent: Résolution des problèmes d'image ou de son

Références associées

Paramètres de qualité d'image – Menu Qualité image

Solutions aux problèmes de son

Si aucun son n'est émis lorsque vous vous attendez à ce qu'il y en ait ou si le volume est trop faible ou trop fort, essayez l'une des solutions suivantes :

- Réglez les paramètres de volume du projecteur.
- Vérifiez si le volume est correctement réglé sur l'ordinateur ou la source vidéo, et si la sortie audio est réglée pour la source appropriée.
- Vérifiez que le câble est bien raccordé au projecteur et à votre source vidéo.
- Si vous n'entendez pas de son d'une source HDMI, réglez la sortie de l'appareil connecté à PCM.
- Si vous souhaitez envoyer le son aux haut-parleurs du projecteur, vérifiez que le réglage de la sortie sonore **Sortie son** est adéquat dans le menu Son.
- Si vous souhaitez diffuser du son vers un appareil audio externe en utilisant un câble HDMI, essayez l'une de ces solutions :
  - Assurez-vous que le câble HDMI est connecté au port **HDMI2 (eARC/ARC)** du projecteur.
  - Assurez-vous que le son provient des haut-parleurs du projecteur ou du port **Optical Out**.
  - Activez **HDMI CEC** dans le menu Réglage.

- Activez **HDMI ARC** dans le menu Réglage.
- Réglez **Sortie son** à **ARC (PCM)** dans le menu Son.
- Assurez-vous que le câble HDMI est conforme à HDMI ARC.

Remarque: Lors de la diffusion de son vers un appareil audio externe qui ne prend pas en charge HDMI ARC en utilisant un câble HDMI, désactivez **HDMI CEC** dans le menu Réglage.

- Si vous souhaitez diffuser du son sur un appareil audio externe à l'aide d'un câble audio numérique optique, assurez-vous que le réglage du paramètre **Sortie son** est adéquat dans le menu Son.

Sujet parent: Résolution des problèmes d'image ou de son

Références associées

Paramètres des fonctions du projecteur – Menu Réglage

Paramètres de qualité du son - Menu Son

Solutions aux problèmes audio Bluetooth

Si vous n'arrivez pas à connecter un appareil audio Bluetooth, effectuez ce qui suit pour essayer de régler le problème :

- Si vous essayez d'utiliser le projecteur comme haut-parleur, activez **Mode haut-parleur Bluetooth** dans le menu du projecteur.
- Sélectionnez **Projecteur** dans la liste d'appareils Bluetooth disponibles affichée sur votre appareil.
- Assurez-vous que l'appareil audio Bluetooth est appairé au projecteur et non pas à un autre appareil.
- Assurez-vous qu'un seul appareil Bluetooth est connecté au projecteur. Vous ne pouvez pas connecter plus d'un appareil audio Bluetooth au projecteur en même temps.
- Assurez-vous que l'appareil est conforme aux spécifications Bluetooth du projecteur.
- Assurez-vous que le volume de l'appareil audio Bluetooth appairé et du projecteur est activé.
- Assurez-vous qu'il n'y a pas d'obstacle entre l'appareil audio Bluetooth et le projecteur, et que l'appareil audio Bluetooth se trouve à la distance de communication précisée. Placez le périphérique audio Bluetooth plus près du projecteur pour améliorer la communication. Évitez de placer le projecteur près de réseaux sans fil, de fours micro-ondes, de téléphones sans fil 2,4 GHz ou d'autres périphériques qui utilisent une bande de fréquences de 2,4 GHz. Ceux-ci peuvent causer de l'interférence au signal entre le projecteur et le périphérique audio Bluetooth.

Sujet parent: Résolution des problèmes d'image ou de son

Références associées

Caractéristiques du Bluetooth

Tâches associées

Utilisation du projecteur comme haut-parleur Bluetooth

Commande du volume à l'aide des touches Volume

Résolution des problèmes de fonctionnement du projecteur ou de la télécommande

Consultez les solutions présentées dans les sections suivantes si vous éprouvez des problèmes lors de l'utilisation du projecteur ou de la télécommande.

Remarque: Pour le soutien d'Android TV, visitez https://support.google.com/androidtv/.

Solutions aux problèmes de mise sous ou hors tension du projecteur

Solutions aux problèmes de télécommande

Solutions aux problèmes de Liaison HDMI

Sujet parent: Résolution des problèmes

Solutions aux problèmes de mise sous ou hors tension du projecteur

Si le projecteur ne se met pas sous tension lorsque vous appuyez sur la touche d'alimentation ou s'il se met hors tension de manière inattendue, essayez les solutions suivantes :

- Vérifiez si le cordon d'alimentation est bien branché dans le projecteur et à une prise de courant alimentée.
- Si le projecteur s'éteint de manière inattendue, le projecteur pourrait s'être mis en mode attente après une période d'inactivité. Appuyez sur la touche d'alimentation du projecteur ou de la télécommande pour réveiller le projecteur. Après le réveil du projecteur, le paramètre **Minuteur de veille** est automatiquement réglé à **Off**.
- Si le laser du projecteur s'éteint et que le témoin d'état est orange, le projecteur a surchauffé et s'est éteint. Vérifiez les solutions pour cette combinaison de témoins.
- Désactivez le paramètre **HDMI CEC**. Si cela résout le problème, vérifiez les paramètres des appareils connectés et assurez-vous que le projecteur ne reçoit pas de demandes de fermeture sur CEC.
- Si la touche d'alimentation de la télécommande ne permet pas d'allumer le projecteur, vérifiez les piles de la télécommande.

- Le cordon d'alimentation est peut-être défectueux. Essayez un autre cordon d'alimentation. Si cela ne fonctionne pas, débranchez le cordon et communiquez avec Epson.
- Les ventilateurs de refroidissement pourraient fonctionner en mode veille selon les paramètres du projecteur. De plus, lorsque le projecteur quitte le mode veille, les ventilateurs pourraient émettre un bruit inattendu. Cela est normal.
- Assurez-vous qu'aucun obstacle n'interfère avec la fenêtre de projection. Retirez tout obstacle, au besoin.

Sujet parent: Résolution des problèmes de fonctionnement du projecteur ou de la télécommande

Références associées

Où obtenir de l'aide (États-Unis et Canada)

Où obtenir de l'aide (Amérique latine)

Témoin d'état du projecteur

Paramètres des fonctions du projecteur – Menu Réglage

Paramètres de qualité d'image – Menu Qualité image

Tâches associées

Nettoyage du capteur de mouvement

Solutions aux problèmes de télécommande

Si le projecteur ne réagit pas aux commandes de la télécommande, essayez l'une des solutions suivantes :

- Vérifiez si les piles sont bien installées dans la télécommande et si elles ont encore une charge. Au besoin, remplacez les piles.
- Veillez à utiliser la télécommande dans l'angle et la portée de réception du projecteur.
- Assurez-vous que le projecteur n'est pas en cours de réchauffement ou de mise hors tension.
- Vérifiez si une des touches de la télécommande est coincée, ce qui mettrait la télécommande en mode veille. Décoincez la touche pour réveiller la télécommande.
- Vérifiez les témoins d'état pour confirmer si le projecteur fonctionne normalement.
- Assurez-vous que la télécommande est appairée au projecteur afin d'utiliser les fonctionnalités d'Android TV. Si l'écran d'appairage est affiché, effectuez l'appairage de nouveau en maintenant enfoncées simultanément les touches **Enter** et ⌂ d'accueil sur la télécommande pendant trois secondes.
- Un puissant éclairage fluorescent, la lumière directe du soleil ou des signaux d'appareils à IR peuvent nuire au fonctionnement des récepteurs de la télécommande du projecteur. Atténuez l'éclairage ou

déplacez le projecteur hors de la lumière du soleil ou de la portée de l'équipement causant l'interférence.

- Si vous perdez la télécommande, vous pouvez vous en procurer une auprès d'un distributeur de pièces Epson.

Sujet parent: Résolution des problèmes de fonctionnement du projecteur ou de la télécommande

Références associées

Témoin d'état du projecteur

Fonctionnement de la télécommande

Tâches associées

Appairage de la télécommande

Remplacement des piles de la télécommande

Solutions aux problèmes de Liaison HDMI

Si vous ne pouvez pas commander un appareil HDMI en utilisant la fonction Liaison HDMI, essayez les solutions suivantes :

- Assurez-vous que les câbles nécessaires sont tous bien branchés et que le projecteur et les sources vidéo sont sous tension.
- Assurez-vous d'avoir connecté le câble HDMI au port **HDMI2 (eARC/ARC)**.
- Assurez-vous que les câbles respectent la norme HDMI CEC.
- Assurez-vous que l'appareil connecté respecte la norme HDMI CEC. Consultez la documentation fournie avec l'appareil pour obtenir plus d'informations.
- Assurez-vous que le paramètre **HDMI CEC** est désactivé.
- Assurez-vous que les appareils connectés sont allumés et en mode d'attente. Consultez la documentation fournie avec l'appareil pour obtenir plus d'informations.
- Si vous avez connecté un nouvel appareil ou modifié des connexions, assurez-vous que la fonction CEC est réglée pour l'appareil connecté. Il est possible que vous deviez redémarrer l'appareil.

Sujet parent: Résolution des problèmes de fonctionnement du projecteur ou de la télécommande

Références associées

Paramètres des fonctions du projecteur – Menu Réglage

Résolution des problèmes de réseau

Vérifiez les solutions dans les sections suivantes si vous éprouvez des problèmes en utilisant le projecteur sur un réseau.

Solutions lorsque l'authentification sans fil échoue

Sujet parent: Résolution des problèmes

Solutions lorsque l'authentification sans fil échoue

Si l'authentification d'une connexion sans fil échoue, essayez les solutions suivantes :

- Assurez-vous que votre modem et votre routeur sans fil fonctionnement bien. Redémarrer ces appareils pourrait résoudre les problèmes de connexion.
- Vérifiez qu'il n'y a aucun obstacle entre le routeur Wi-Fi et le projecteur, et déplacez-les pour améliorer la communication.
- Vous pouvez vérifier les paramètres réseau à partir du menu affiché lorsque vous appuyez sur la touche ⚙ de paramètres Android TV de la télécommande.
- Si vous initialisez le projecteur, vous devez sélectionner les paramètres réseau de nouveau sur l'écran de configuration initiale.

Sujet parent: Résolution des problèmes de réseau

Tâches associées

Configuration d'Android TV

Où obtenir de l'aide (États-Unis et Canada)

Voici les options qui s'offrent à vous pour communiquer avec Epson afin d'obtenir des services de soutien technique :

Assistance par Internet

Consultez le site de soutien d'Epson à epson.com/support (É.-U.) ou à epson.ca/support (Canada) et sélectionnez votre produit pour obtenir des solutions aux problèmes courants pour votre projecteur. Vous pouvez y télécharger des logiciels utilitaires et de la documentation, consulter une foire aux questions et des conseils de dépannage, ou envoyer vos questions par courriel à Epson.

Contacter un représentant du soutien

Pour utiliser le service Epson PrivateLine Support, composez le 1 800 637-7661. Ce service est disponible durant toute la durée de votre garantie. Vous pouvez également communiquer avec un

spécialiste du soutien pour les projecteurs en composant le (562) 276-4394 (É.-U.) ou le (905) 709-3839 (Canada).

Les heures de soutien sont de 7 h à 16 h, heure du Pacifique, du lundi au vendredi.

Les heures et les jours de soutien peuvent être modifiés sans préavis. Des frais d'interurbain peuvent s'appliquer.

Avant de communiquer avec Epson, ayez les informations suivantes sous la main :

- Nom du produit
- Numéro de série du produit (situé sur le dessous ou à l'arrière du projecteur ou dans le système de menus)
- Preuve d'achat (telle qu'un reçu de magasin) et date d'achat
- Configuration informatique ou vidéo
- Description du problème

Achat de fournitures et d'accessoires

Vous pouvez vous procurer des écrans, d'autres accessoires en option et des pièces de remplacement auprès d'un revendeur autorisé Epson. Pour trouver le revendeur le plus près de chez vous, composez le 1 800 807-7766. Ou vous pouvez effectuer des achats en ligne au epsonstore.com (États-Unis) ou epsonstore.ca (Canada).

Vous pouvez acheter une télécommande de remplacement auprès d'un distributeur de pièces Epson ici (ventes aux É.-U.) ou ici (ventes au Canada).

Sujet parent: Résolution des problèmes

Où obtenir de l'aide (Amérique latine)

Voici les options qui s'offrent à vous pour communiquer avec Epson afin d'obtenir des services de soutien technique :

Assistance par Internet

Visitez le site de soutien d'Epson à latin.epson.com/support et sélectionnez votre produit pour obtenir des solutions aux problèmes courants de votre projecteur. Vous pouvez y télécharger des logiciels utilitaires et de la documentation, consulter une foire aux questions et des conseils de dépannage, ou envoyer vos questions par courriel à Epson.

Appel téléphonique avec un représentant du soutien

Avant de communiquer avec Epson pour obtenir du soutien, ayez les informations suivantes sous la main :

- Nom du produit
- Numéro de série du produit (situé sur le dessous ou à l'arrière du projecteur ou dans le système de menus)
- Preuve d'achat (telle qu'un reçu de magasin) et date d'achat
- Configuration informatique ou vidéo
- Description du problème

Ensuite, appelez :

Pays	Téléphone
Argentine	(54 11) 5167-0300 0800-288-37766
Bolivie*	800-100-116
Brésil	0800-007-5000
Chili	(56 2) 2484-3400
Colombie	Bogota : (57 1) 602-4751 Autres villes : 01-8000-915235
Costa Rica	800-377-6627
Équateur*	1-800-000-044
El Salvador*	800-6570
Guatemala*	1-800-835-0358
Mexique	Mexico : (52 55) 1323-2052 Autres villes : 800-087-1080
Nicaragua*	00-1-800-226-0368
Panama*	00-800-052-1376
Paraguay	009-800-521-0019

Pays	Téléphone
Pérou	Lima : (51 1) 418-0210 Autres villes : 0800-10126
Uruguay	00040-5210067
Venezuela	(58 212) 240-1111

* Contactez votre compagnie de téléphone locale pour appeler ce numéro gratuit depuis un téléphone mobile.

Remarque: Des frais d'interurbain peuvent s'appliquer. Si votre pays n'apparaît pas dans la liste, communiquez avec le bureau de vente du pays le plus proche.

Achat de fournitures et d'accessoires

Vous pouvez vous procurer d'autres accessoires en option et des pièces de remplacement auprès d'un revendeur autorisé Epson. Pour trouver le revendeur le plus proche, allez à latin.epson.com. Vous pouvez aussi contacter votre bureau de vente le plus proche comme il est décrit dans la section « Où obtenir de l'aide ».

Sujet parent: Résolution des problèmes

Caractéristiques techniques

Les sections suivantes présentent les caractéristiques techniques de votre projecteur.

Caractéristiques générales du projecteur
Caractéristiques de la source lumineuse du projecteur
Caractéristiques de la télécommande
Dimensions du projecteur
Caractéristiques électriques du projecteur
Caractéristiques du Bluetooth
Caractéristiques environnementales du projecteur
Caractéristiques de sécurité et d'homologation du projecteur
Formats d'affichage vidéo pris en charge

Caractéristiques générales du projecteur

Type d'affichage	Matrice active TFT polysilicium
Résolution	1920 × 1080 pixels (HD intégrale)
Objectif	F=1,6
	Longueur focale : 3,7 mm
Reproduction des couleurs	Couleur complète, 1,07 milliard de couleurs

Luminosité	Mode lumière Normal : Émission de lumière blanche 3600 lumens (mode couleurs Dynamique) Émission de lumière couleur 3600 lumens (mode couleurs Dynamique) Mode lumière Moyen : Émission de lumière blanche 2000 lumens (mode couleurs Vif) Mode lumière ECO : Émission de lumière blanche 1800 lumens (mode couleurs Dynamique) **Remarque:** La luminosité couleur (émission lumineuse couleur) et la luminosité blanche (émission lumineuse blanche) varient selon les conditions d'utilisation. L'émission lumineuse couleur est mesurée selon la norme IDMS 15.4; l'émission lumineuse blanche est mesurée selon la norme ISO 21118.
Rapport de contraste	Plus de 2 500 000 avec mode couleurs Dynamique et mode lumière Normal
Taille d'image (selon le rapport largeur/hauteur natif)	60 po (32,5 cm) à 120 po (70,3 cm)
Distance de projection (selon le rapport largeur/hauteur natif)	12,8 po (32,5 cm) à 27,7 po (70,3 cm)
Méthodes de projection	Avant
Rapport de forme optique (largeur sur hauteur)	16:9
Mise au point	Manuelle
Système sonore intégré	2,1 canaux (total de 20 W) : 5 W x 2 (satellite), 10 W x 1 (haut-parleur de graves)

Niveau de bruit du ventilateur	36 dB (consommation électrique Normal) 29 dB (consommation électrique Moyen) 23 dB (consommation électrique ECO)
Compatibilité du port USB de type A	Un port USB compatible avec la norme 2.0 pour la connexion d'une clé USB, d'une caméra Web, d'un microphone, d'un lecteur de disque dur externe ou d'un clavier. Un port fournissant l'alimentation à un appareil de diffusion en continu (5 V, 2 A).
Compatibilité du port USB Type Mini-B	Un port USB compatible avec la norme 2.0 pour les mises à jour du micrologiciel

Sujet parent: Caractéristiques techniques

Caractéristiques de la source lumineuse du projecteur

Type	Diode laser
Puissance de sortie de la source lumineuse	Jusqu'à 66 W
Longueur d'onde	449 à 461 nm
Durée de vie utile de la lampe	Mode lumière Normal :
(estimations)	Jusqu'à environ 20 000 heures
	Mode lumière Moyen :
	Jusqu'à environ 20 000 heures
	Mode lumière ECO :
	Jusqu'à environ 20 000 heures

Remarque: Éteignez le projecteur lorsqu'il n'est pas utilisé pour prolonger sa durée de vie utile. La durée utile du laser dépend du mode de projection sélectionné, des conditions ambiantes et de l'utilisation. La luminosité de la lampe diminue au fil du temps.

Sujet parent: Caractéristiques techniques

Caractéristiques de la télécommande

Portée de réception	19,7 pi (6 m)
Piles	Deux piles AAA alcalines ou au manganèse

Sujet parent: Caractéristiques techniques

Dimensions du projecteur

Hauteur (excluant les pattes)	5,2 po (133 mm)
Largeur	18,4 po (467 mm)
Profondeur	15,7 po (400 mm)

Poids	Environ 16,31 lb (7,4 kg)

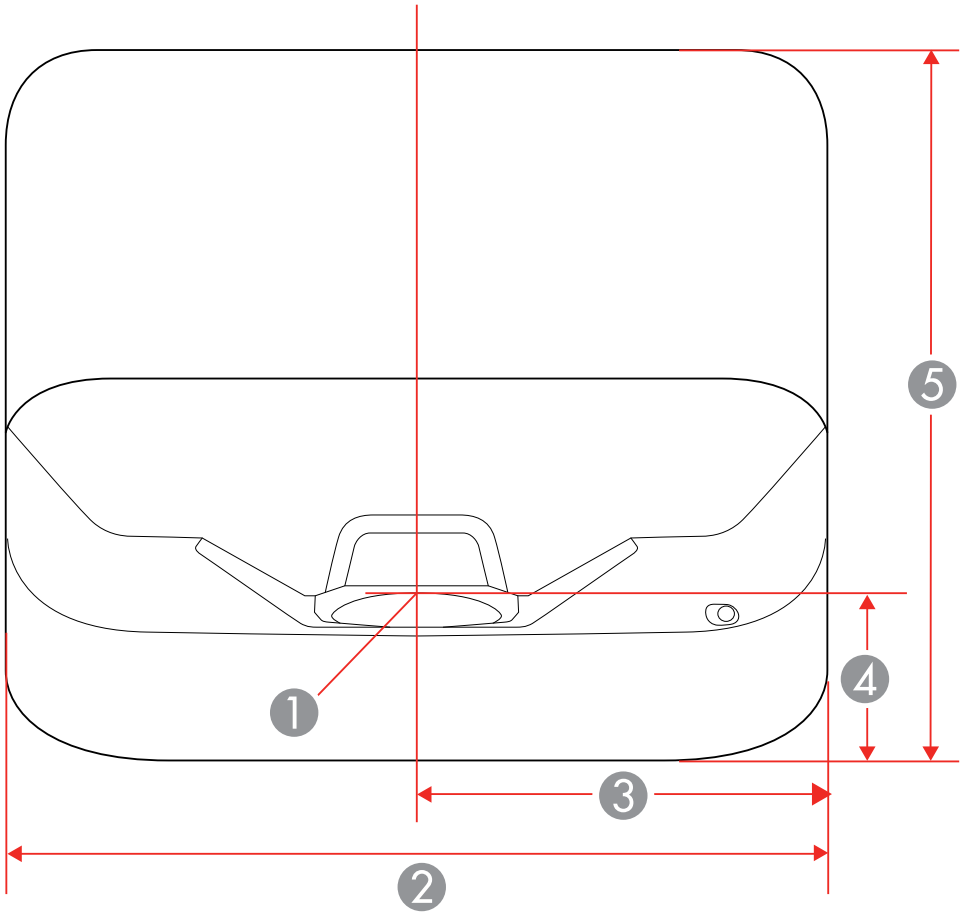

1	Centre de la fenêtre de projection
2	18,4 po (467 mm)
3	19,2 po (233,5 mm)
4	3,6 po (92,2 mm)

5	15,7 po (400 mm)

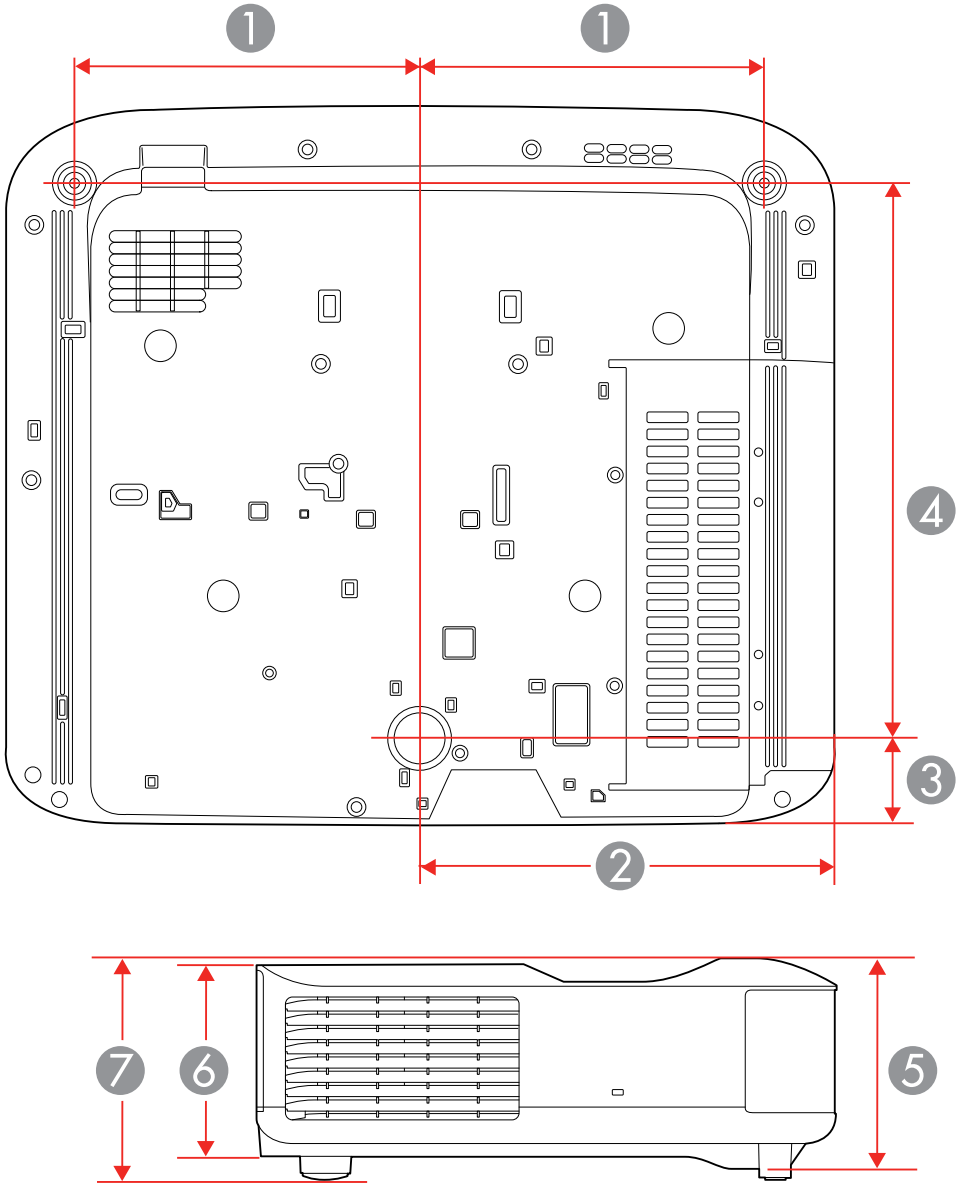

1	7,6 po (193 mm)
2	19,2 po (233,5 mm)
3	1,9 po (47,5 mm)
4	12,2 po (311 mm)
5	5,7 po (146 mm)
6	5,2 po (133 mm)
7	6 po (153 mm)

Sujet parent: Caractéristiques techniques

Caractéristiques électriques du projecteur

Fréquence nominale	50/60 Hz
Source d'alimentation	100 à 240 V CA, ±10 %
	2,8 à 1,3 A
Consommation électrique	Fonctionnement :
(100 à 120 V)	Mode de consommation électrique Normal : 278 W
	Mode de consommation électrique Moyen : 244 W
	Mode de consommation électrique Étendu ou Calme : 186 W
	Mode attente :
	0,5 W (Comm. désactivée), 2,0 W (Comm. activée)
Consommation électrique	Fonctionnement :
(220 à 240 V)	Mode de consommation électrique Normal : 264 W
	Mode de consommation électrique Moyen : 234 W
	Mode de consommation électrique Étendu ou Calme : 178 W
	Mode attente :
	0,5 W (Comm. désactivée), 2,0 W (Comm. activée)

Sujet parent: Caractéristiques techniques

Caractéristiques du Bluetooth

Version	Bluetooth 5.0
Sortie	Classe 1
Distance de communication	Environ 32,8 pi (10 m)
Compatibilité	A2DP, AVRCP
Fréquence utilisée	Bande de 2,4 GHz (2,402 à 2,480 GHz)
Codecs compatibles	SBC

Mise en garde: N’utilisez pas l’appareil à proximité d'équipement médical ou d’équipement contrôlé de manière automatique, tel que des portes automatiques ou des avertisseurs d'incendie. Les interférences électromagnétiques de l'unité peuvent entraîner des anomalies de fonctionnement de l’équipement et causer un accident.

Remarque: Il se peut que vous ne puissiez pas vous connecter selon la norme et le type de périphérique. Même lors d'une connexion dans la limite de la distance de communication spécifiée, des connexions peuvent être perdues en raison de l'état du signal. La méthode de communication Bluetooth utilise la même fréquence (2,4 GHz) que le réseau local sans fil (IEEE802.11b/g/n) ou les fours à micro-ondes. Si ces appareils sont utilisés en même temps, des interférences d'ondes radio peuvent se produire, l'audio peut être interrompu ou la communication peut ne pas être possible. Si vous devez utiliser ces appareils en même temps, assurez-vous que la distance entre eux et l'appareil Bluetooth est suffisante.

Sujet parent: Caractéristiques techniques

Caractéristiques environnementales du projecteur

Température	Fonctionnement :
	Jusqu'à 7500 pi (2286 m) : 41 à 95 °F (5 à 35 °C)
	7500 pi (2286 m) à 10000 pi (3048 m) : 41 à 86 °F (5 à 30 °C)
	Entreposage : 14 à 140 °F (– 10 à 60 °C)
Humidité (relative, sans condensation)	Fonctionnement : 20 à 80 %
	Entreposage : 10 à 90 %

Altitude de fonctionnement	Jusqu'à 4921 pi (1500 m) Jusqu'à 10 000 pi (3048 m) avec le mode haute altitude activé

Sujet parent: Caractéristiques techniques

Caractéristiques de sécurité et d'homologation du projecteur

États-Unis	FCC Partie 15 Classe B UL62368-1 2e édition (cTUVus Mark)
Canada	ICES-003 Classe B CSA C22.2 N° 62368-1-14 (cTUVus Mark)

Sujet parent: Caractéristiques techniques

Formats d'affichage vidéo pris en charge

Pour les meilleurs résultats, la résolution du port de votre écran d'ordinateur ou de votre carte vidéo devrait être réglée à la résolution native du projecteur. Toutefois, votre projecteur est doté de la puce SizeWise d'Epson qui prend en charge d'autres résolutions d'affichage d'ordinateur; votre image sera donc automatiquement redimensionnée.

Le taux de rafraîchissement du port de votre écran ou carte vidéo (fréquence verticale) doit être compatible avec celui du projecteur. (Consultez le manuel de l'ordinateur ou de la carte vidéo pour les détails.)

Le tableau suivant indique le taux de rafraîchissement et la résolution pour chaque format d'affichage vidéo compatible.

Format d'affichage	Taux de rafraîchissement (Hz)	Résolution (en pixels)
Signaux d'entrée HDMI		
PC	59,97	2560 × 1600
480p	59,94	720 × 480
576p	50	720 × 576
720p	50/59,94/60	1280 × 720
1080i	50/59,94/60	1920 × 1080

Format d'affichage	Taux de rafraîchissement (Hz)	Résolution (en pixels)
1080p	23,98/24/29,97/30/50/59,94/60	1920 × 1080
1080p	100/119,8/120	1920 × 1080
4K	23,98/24/25/29,97/30/50/59,94/60	3840 × 2160
4K (SMPTE)	23,98/24/25/29,97/30/50/59,94/60	4096 × 2160

Signaux compatibles avec HDR

Les signaux compatibles sont convertis pour une sortie sous forme d'image HDR. Par exemple, le signal 4K 60 Hz 4:4:4 8 bits est converti à un signal HDR 4:2:2 10 bits.

Taux de rafraîchissement (Hz)	Résolution (en pixels)
23,98/24/29,97/30/50/59,94/60	1920 × 1080
23,98/24/25/29,97/30	3840 × 2160
23,98/24/25/29,97/30	4096 × 2160

Résolution	Sous-échantillonnage chromatique (coder des données de pixels)	Profondeur de couleur : 24 bits (8 bits par pixel)	Profondeur de couleur : 30 bits (10 bits par pixel)	Profondeur de couleur : 36 bits (12 bits par pixel)
1920 × 1080p	4:4:4	SDR	HDR	HDR
	4:2:2	SDR	HDR	HDR
	4:2:0	—	—	—
3840 × 2160p 4096 × 2160p	4:4:4	SDR	—	—
	4:2:2	SDR	HDR	HDR
	4:2:0	—	—	—

Format audio de la sortie

Vous pouvez émettre les signaux audio HDMI avec eARC/ARC lorsque vous utilisez un câble HDMI (avec Ethernet). Le format audio est défini par les caractéristiques du système AV connecté ou les haut-parleurs externes comme une barre de son.

Format audio de la sortie		eARC	ARC
LPCM	2 canaux (Max 48kHz/24 bits)	Pris en charge	Pris en charge
Dolby	Dolby Digital (AC-3)	Pris en charge	Pris en charge
	Dolby Digital Plus	Pris en charge	Pris en charge
	Dolby TrueHD	—	—
	Dolby Atmos	Pris en charge	—
DTS	DTS	Pris en charge	Pris en charge
	Audio haute résolution DTS-HD	—	—
	DTS-HD Master Audio	—	—
	DTS:X	—	—
AAC	—	—	—

Sujet parent: Caractéristiques techniques

Avis

Consultez ces sections pour des avis importants concernant votre projecteur.

Recyclage (États-Unis et Canada)
Consignes de sécurité importantes
Consignes de sécurité concernant le laser
Renseignements de sécurité importants
Liste des symboles de sécurité
Déclaration de conformité aux normes de la FCC
Arbitrage exécutoire et recours collectifs
Marques de commerce
Avis sur le droit d'auteur

Recyclage (États-Unis et Canada)

Epson offre un programme de recyclage des produits en fin de vie. Veuillez consulter ce site pour obtenir des informations sur la façon de retourner votre produit pour une élimination appropriée.

Sujet parent: Avis

Consignes de sécurité importantes

Mise en garde: Ne regardez jamais dans l'objectif du projecteur lorsque le laser est allumé; la lumière intense peut abîmer votre vue. Ne laissez jamais des enfants regarder dans l'objectif lorsque le projecteur est allumé. N'ouvrez jamais le boîtier du projecteur. Des tensions électriques dangereuses présentes à l'intérieur du projecteur peuvent causer des blessures graves. Sauf indication contraire dans le présent *Guide de l'utilisateur*, n'essayez jamais de réparer vous-même ce produit. Pour toute réparation, adressez-vous à un technicien qualifié.

Avertissement: Le projecteur et ses accessoires sont livrés dans des sacs de plastique. Afin d'éviter tout risque d'étouffement, gardez les sacs de plastique hors de portée des enfants.

Sujet parent: Avis

Consignes de sécurité concernant le laser

Ce projecteur est un produit laser de catégorie classe 1 conforme à la norme internationale IEC60825-1:2014 et EN60825-1:2014 + A11:2021 sur les lasers. Suivez ces consignes de sécurité au moment d'utiliser le projecteur.

Avertissement: Ce produit peut émettre des rayonnements optiques potentiellement dangereux. Ne regardez pas la source lumineuse lorsqu'elle est en cours de fonctionnement. Cela pourrait causer des lésions oculaires.

- Si un problème se produit dans le projecteur, éteignez et débranchez immédiatement le projecteur. Si vous continuez à utiliser le projecteur, vous vous exposez à des risques de décharge électrique, d'incendie ou de troubles visuels. Contactez l'assistance Epson.
- N'essayez pas de démonter ou de modifier le projecteur. Le projecteur est équipé d'un composant laser très puissant. Cela pourrait entraîner des blessures graves.
- Ne regardez pas directement l'objectif ou la fenêtre de projection pendant la projection. De même, ne regardez pas l'objectif ou la fenêtre de projection à l'aide d'appareils optiques (loupe ou télescope, par exemple). Cela pourrait entraîner des troubles visuels.
- Ne placez pas d'objets ou votre main près de la fenêtre de projection. Cela pourrait entraîner des brûlures, un incendie ou la déformation des objets car la zone atteint une température élevée due à la concentration de la lumière de projection.
- Lorsque vous allumez le projecteur à distance à l'aide de la télécommande, veillez à ce que personne ne regarde l'objectif.
- Ne laissez pas les jeunes enfants utiliser l'appareil. Les enfants doivent être accompagnés d'un adulte.
- N'appliquez pas d'appareils optiques, tels qu'une loupe ou un télescope, sur l'image projetée. Vous risquez de vous blesser si vous l'utilisez dans de telles conditions. Cela peut également causer un incendie ou un accident.
- Ne bloquez pas la lumière de l'objectif durant la projection. La température élevée dans cette zone pourrait causer des brûlures, un incendie ou d'autres dommages. L'objectif peut surchauffer en raison de la lumière reflétée, et cela pourrait causer la défaillance du projecteur.
- Avant de commencer la projection, vérifiez que rien dans la pièce ne peut refléter l'image projetée.
- Lors de la mise au rebut du projecteur, ne le démontez pas. Mettez-le au rebut conformément aux lois et réglementations locales ou nationales.

Des étiquettes d'alerte laser se trouvent sur le projecteur.

- **Intérieur**

- **Haut**

Comme pour toutes les sources de luminosité, ne fixez pas le faisceau (RG2 IEC/EN 62471-5:2015).

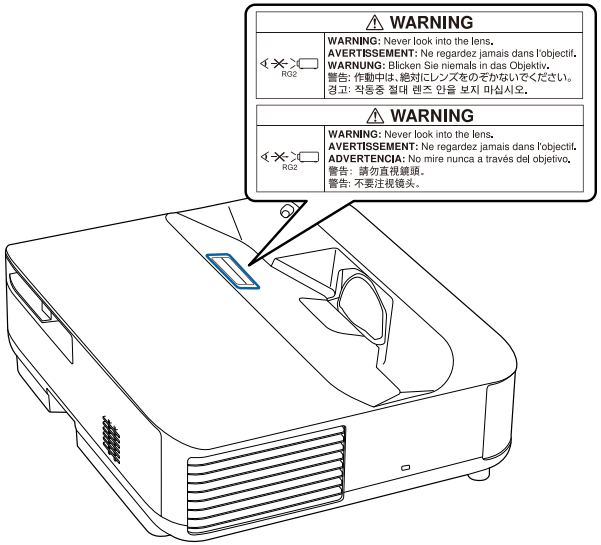

- **Bas**

  L'étiquette apposée sur le projecteur varie selon les pays et les régions.

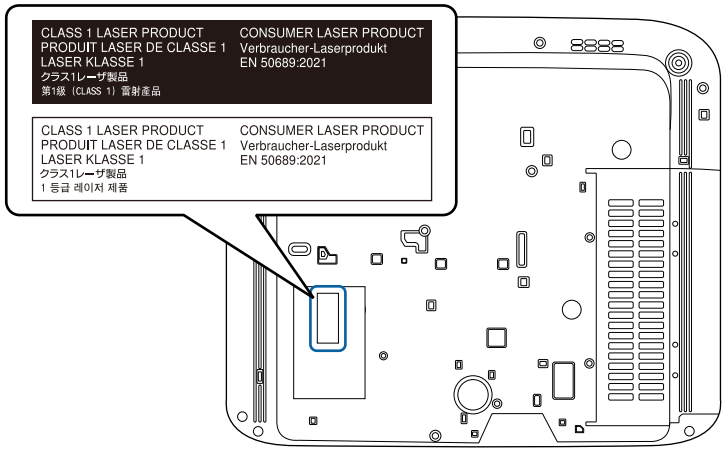

Conforme aux normes de rendement de la FDA, à l'exception de la conformité en tant que PIL du groupe de risque 2 définie dans la IEC 62471-5: Ed. 1,0. Pour obtenir plus d'informations, consultez l'avis laser numéro 57, du 8 mai 2019.

Sujet parent: Avis

Renseignements de sécurité importants

Suivez ces consignes de sécurité au moment d'installer et d'utiliser le projecteur :

- Ne regardez pas dans l'objectif lorsque le projecteur est allumé. Le faisceau lumineux intense peut abîmer votre vue. Évitez de vous tenir debout devant le projecteur afin de ne pas cacher l'image projetée et que la lumière intense ne brille pas devant vos yeux. Soyez particulièrement prudent en présence d'enfants. Ne regardez pas l'objectif à l'aide d'une loupe ou d'un télescope.
- N'installez pas le projecteur au plafond ou au mur.
- Ne placez pas ou n'installez pas le projecteur à la verticale. Cela pourrait causer un dysfonctionnement.
- Lorsque vous allumez le projecteur à distance à l'aide de la télécommande, veillez à ce que personne ne regarde l'objectif.
- N'installez pas le projecteur sur une table, un support ou un chariot instable ou sur une surface qui n'est pas conçue pour supporter le poids de l'appareil. Sinon, il pourrait tomber ou basculer et causer un accident ou des blessures.
- Raccordez les cordons et les câbles de façon à ce qu'ils soient hors du chemin; autrement, les gens peuvent trébucher, tomber ou se blesser.
- N'utilisez pas le projecteur de côté ou en position inclinée.
- Lorsque vous installez le projecteur en hauteur, prenez les mesures nécessaires pour l'empêcher de tomber en utilisant des fils de fixation pour prévenir les accidents et assurer la sécurité en cas d'urgence, comme lors d'un tremblement de terre. Si le projecteur n'est pas installé correctement, il risque de tomber. Cela pourrait provoquer des blessures ou des accidents. Communiquez avec votre revendeur pour l'exécution des travaux d'installation.
- N'installez pas le projecteur dans des endroits où le sel pourrait provoquer des dommages, ou dans des endroits exposés à des gaz corrosifs comme le gaz sulfurique provenant de sources chaudes. Sinon, la corrosion pourrait provoquer la chute du projecteur. Cela pourrait également entraîner un dysfonctionnement du projecteur.
- N'installez pas le projecteur dans des endroits exposés à une forte humidité ou à la poussière, par exemple sur un comptoir de cuisine, dans la cuisine, près d'un humidificateur, ou dans des endroits exposés aux fumées grasses ou à la vapeur. Cela pourrait provoquer un incendie ou un choc électrique.

- N'utilisez pas le projecteur près de l'eau, de sources de chaleur, de fils électriques à haute tension ou de sources de champs magnétiques.
- N’utilisez pas l’appareil à proximité d'équipement médical ou d’équipement contrôlé de manière automatique, tel que des portes automatiques ou des avertisseurs d'incendie. Les interférences électromagnétiques de l'unité peuvent entraîner des anomalies de fonctionnement de l’équipement et causer un accident.
- Utilisez le type de source d'alimentation indiqué sur le projecteur. L'utilisation d'une source d'alimentation différente peut provoquer un incendie ou une décharge électrique. Si vous avez un doute quant à l'alimentation, consultez votre revendeur ou votre compagnie d'électricité.
- Placez le projecteur près d'une prise de courant où la fiche peut être débranchée facilement.
- Prenez les précautions ci-après pour la fiche : Ne saisissez pas la fiche avec des mains humides. N'insérez pas la fiche dans une prise poussiéreuse. Insérez la fiche à fond dans la prise. Ne tirez pas sur le cordon d'alimentation pour débrancher la fiche; tenez fermement cette dernière lorsque vous la débranchez. Évitez de surcharger les prises murales, les rallonges ou les blocs multiprises. Ne pas se conformer à ces consignes pourrait provoquer un incendie ou une décharge électrique.
- Ne placez pas le projecteur dans un endroit où l'on peut facilement marcher sur le cordon d'alimentation. Cela risque de dénuder le cordon ou d'endommager la fiche.
- Débranchez le projecteur de la prise murale et laissez-le refroidir avant de le nettoyer. Ceci permet d'éviter les chocs électriques pendant le nettoyage. Pour le nettoyage, utilisez un chiffon sec (ou, pour les saletés ou taches difficiles à enlever, un chiffon humide bien essoré). N'utilisez pas de nettoyants aérosols ou liquides, de pulvérisateurs contenant des gaz inflammables ou des solvants tels que l'alcool, le diluant pour peintures et le benzène.
- N'obstruez pas les fentes et les ouvertures du boîtier du projecteur. Elles assurent la ventilation et empêchent la surchauffe du projecteur. Si les orifices de ventilation sont bloqués, la température interne pourrait monter et provoquer un incendie. Ne placez pas le projecteur dans des endroits soumis à des températures élevées, comme près d'un appareil de chauffage. Ne placez pas le projecteur sur un sofa, un tapis ou toute surface molle ou encore sur une pile de feuilles de papier détachées. Ne couvrez pas le projecteur avec une couverture, un rideau ou une nappe de table. Si vous installez le projecteur à proximité d'un mur, laissez un espace d'au moins 11,8 po (30 cm) entre le mur et le projecteur. Pour le côté d'où s'évacue l'air chaud du projecteur, laissez un espace d'au moins 11,8 po (30 cm) entre le mur et le projecteur.
- N'utilisez pas le projecteur dans une armoire fermée à moins qu'une ventilation appropriée ait été prévue.
- Ne couvrez pas les orifices d'entrée et de sortie d'air du projecteur. Si les orifices de ventilation sont bloqués, la température interne pourrait monter et provoquer un incendie.

- Ne permettez jamais l'insertion d'objets dans les ouvertures du projecteur. Ne laissez pas d'objets, particulièrement les objets inflammables, près du projecteur. Ne renversez jamais de liquide dans le projecteur.
- Il est possible que vous deviez nettoyer le filtre à air et les orifices de ventilation. Un filtre à air et/ou un orifice de ventilation bloqué peuvent nuire à la ventilation requise pour le refroidissement du projecteur. N'utilisez pas d'air comprimé, car les gaz peuvent laisser un résidu.
- N'utilisez pas et ne rangez pas le projecteur dans un endroit où il sera exposé à la poussière ou à la saleté. Autrement la qualité de l'image projetée risque de se détériorer ou le filtre à air risque d'être bouché, causant un dysfonctionnement ou un incendie.
- Suivez le programme d'entretien pour ce projecteur. Si l'intérieur du projecteur n'a pas été nettoyé depuis longtemps, de la poussière peut s'accumuler, ce qui pourrait augmenter la température interne du projecteur, entraînant des dysfonctionnements, une détérioration précoce des pièces optiques et même un incendie ou un choc électrique. Remplacez régulièrement le filtre à air et communiquez avec votre revendeur pour nettoyer au besoin l'intérieur du projecteur.
- Ne rangez pas le projecteur à l'extérieur pendant des périodes prolongées.
- Sauf indication contraire dans le présent manuel, ne tentez pas de réparer vous-même le produit. Pour toute réparation, adressez-vous à un technicien qualifié. L'ouverture ou le retrait des couvercles de l'appareil risque de vous exposer à des tensions électriques dangereuses et à d'autres dangers.
- N'ouvrez jamais les couvercles du projecteur sauf si ce guide de l'utilisateur l'exige pour des raisons précises. Ne tentez jamais de démonter ou de modifier le projecteur. Pour toutes les réparations, adressez-vous à un technicien qualifié.
- Débranchez le projecteur de la prise murale et adressez-vous à un technicien qualifié dans les cas suivants : si le projecteur ne fonctionne pas normalement même si vous suivez les directives d'utilisation ou si vous notez des changements marqués concernant son rendement; si le projecteur émet de la fumée, des odeurs étranges ou des bruits étranges; si le cordon d'alimentation est dénudé ou la fiche est endommagée; si du liquide ou des objets inconnus ont pénétré à l'intérieur du projecteur, ou s'il a été exposé à la pluie ou à l'eau; si le projecteur a fait l'objet d'une chute ou si le boîtier a été endommagé. Continuer à utiliser le projecteur dans ces conditions peut provoquer un incendie, un choc électrique, et même endommager votre vue. N'essayez pas de réparer ce projecteur vous-même. Placez le projecteur près d'une prise facilement accessible afin que la fiche puisse être débranchée immédiatement en cas d'erreur.
- Ne touchez pas à la fiche durant un orage électrique. Sinon, vous pourriez recevoir un choc électrique.
- Débranchez le projecteur si vous ne comptez pas l'utiliser pendant un certain temps. L'isolation peut se détériorer, et provoquer un incendie.

- N'utilisez pas le projecteur où il peut être exposé à la pluie, à l'eau ou à un niveau d'humidité excessif. Il y a un risque d'incendie ou de choc électrique.
- N'installez pas le projecteur dans des endroits où il pourrait subir des dommages reliés au sel ou à des gaz corrosifs. Cela risquerait d'entraîner un dysfonctionnement et la corrosion pourrait causer la chute du projecteur.
- N'utilisez pas ou n'entreposez pas le projecteur où il peut être exposé à de la fumée, de la vapeur d'eau, des gaz corrosifs, de la poussière excessive, des vibrations ou des impacts.
- N'utilisez pas et n'entreposez pas le projecteur dans des endroits où la fumée d'huile ou de cigarettes peut être présente, car celle-ci risque d'altérer la qualité des images projetées.
- N'utilisez pas le projecteur dans un endroit où des gaz inflammables ou explosifs pourraient être présents.
- N'utilisez pas et n'entreposez pas le projecteur ou sa télécommande à proximité d'un appareil de chauffage, sous la lumière directe du soleil ou dans un véhicule fermé.
- Si vous utilisez le projecteur dans un pays autre que celui dans lequel vous l'avez acheté, utilisez le cordon d'alimentation approprié pour ce pays.
- Ne montez pas sur le projecteur et ne placez pas d'objets lourds dessus. Vous risqueriez de tomber, et ainsi de vous blesser et d'endommager le projecteur.
- Si le projecteur est utilisé à une altitude supérieure à 4921 pi (1500 m), activez le paramètre **Mode haute alt.**, dans le menu du projecteur pour avoir l'assurance que la température interne du projecteur est adéquatement contrôlée.
- Utilisez seulement le projecteur si la température est comprise dans cet intervalle (20 à 80 % d'humidité, sans condensation) :

  En dehors de cette plage de températures, l'image projetée risque d'être instable et le projecteur peut subir des dommages. N'utilisez pas ou n'entreposez pas le projecteur dans un endroit où il pourrait être exposé à des changements soudains de température.
- N'entreposez pas le projecteur à des températures qui ne sont pas comprises entre 14 et 140 °F (– 10 et 60 °C) ou à la lumière directe du soleil pendant de longues périodes. Cela peut endommager le boîtier.
- Rangez le projecteur dans un endroit sec.
- Ne placez rien qui puisse se tordre ou s'abîmer du fait de la chaleur à proximité des orifices d'évacuation d'air. N'approchez pas vos mains ni votre visage des orifices de ventilation en cours de projection. N'approchez pas votre visage du projecteur en cours de projection. L'air chaud qui s'échappe des orifices d'évacuation d'air peut causer des brûlures, déformer ou endommager des objets.

- Avant de déplacer le projecteur, assurez-vous qu'il est hors tension, que sa fiche est débranchée de la prise et que tous les câbles sont déconnectés. Il y a un risque d'incendie ou de choc électrique.
- Ne placez pas la source d'une flamme nue, comme une bougie allumée, sur le projecteur ou à proximité de celui-ci.
- Pendant la projection, ne bloquez pas la lumière du projecteur avec un livre ou un autre objet. Si la lumière provenant du projecteur est bloquée, la surface sur laquelle la lumière est dirigée devient chaude, ce qui peut la faire fondre, brûler ou démarrer un incendie. De plus, l'objectif peut devenir chaud en raison de la lumière reflétée, ce qui pourrait causer une défaillance du projecteur. Pour arrêter la projection, utilisez la fonction d'écran vide ou éteignez le projecteur.
- Ne modifiez pas le cordon d'alimentation. Ne placez pas d'objets trop lourds sur le cordon d'alimentation et évitez de le tordre, de le courber ou de tirer dessus. Faites en sorte que le cordon d'alimentation ne se trouve pas à proximité d'appareils électriques chauds. N'attachez pas le cordon d'alimentation avec les autres câbles.
- Un usage incorrect des piles peut entraîner la fuite du liquide et le bris de celles-ci, et poser ainsi un risque d'incendie, de blessure ou de corrosion. Lorsque vous remplacez les piles, prenez les précautions suivantes : insérez les piles en respectant les polarités (+ et -); n'utilisez pas de piles d'un type différent et ne mélangez pas des piles neuves avec des piles usagées; n'utilisez pas d'autres piles que celles qui sont indiquées dans le présent manuel; si les piles fuient, essuyez le liquide avec un chiffon doux et remplacez-les par des piles neuves; si le liquide des piles vous touche les mains, lavez-les immédiatement; remplacez les piles dès qu'elles sont épuisées; retirez les piles si vous ne pensez pas utiliser le projecteur pendant une longue période; n'exposez pas les piles à la chaleur ni aux flammes et ne les plongez pas dans l'eau; jetez les piles usagées en conformité avec la réglementation locale; conservez les piles hors de la portée des enfants. Les piles présentent un risque d'étouffement et sont très dangereuses en cas d'ingestion. Si une pile est avalée, consultez immédiatement un médecin.
- Avant d'entreposer le projecteur, retirez les piles de la télécommande. Si les piles sont laissées dans la télécommande pendant de longues périodes, elles peuvent fuir.
- Ne démontez pas le projecteur lorsque vous le jetez. Mettez le projecteur au rebut en respectant les lois ou réglementations locales ou nationales.

Restriction d'utilisation

Sujet parent: Avis

Restriction d'utilisation

Lorsque ce produit est utilisé pour des applications nécessitant une grande fiabilité/sécurité comme les dispositifs de transport liés aux domaines aéronautique, ferroviaire, maritime et automobile; aux appareils de prévention des catastrophes; à divers dispositifs de sécurité ou dispositifs fonctionnels/de

précision, vous devriez utiliser ce produit seulement après avoir pris en considération l'ajout de dispositifs de sécurité et de redondances dans votre conception afin de maintenir la sécurité et la fiabilité totale du système.

Puisque ce produit n'est pas destiné à être utilisé dans des applications nécessitant une très grande fiabilité/sécurité telles que le matériel aéronautique, le matériel de communication principal, le matériel de contrôle de l'énergie nucléaire ou le matériel médical lié à des soins médicaux directs, veuillez juger par vous-même si ce produit convient à l'utilisation que vous souhaitez en faire après avoir effectué une évaluation complète.

Sujet parent: Renseignements de sécurité importants

Liste des symboles de sécurité

Le tableau suivant indique la signification des symboles de sécurité étiquetés sur l'équipement.

Symbole	Normes approuvées	Description
I	IEC60417 Nº 5007	« Marche » (alimentation) Pour indiquer la connexion au réseau électrique.
O	IEC60417 Nº 5008	« Arrêt » (alimentation) Pour indiquer le débranchement du réseau électrique.
⏻	IEC60417 Nº 5009	Veille Pour identifier l'interrupteur ou la position de l'interrupteur qui permet d'allumer une partie de l'équipement afin que celui-ci passe en mode veille.
⚠	ISO7000 Nº 0434B, IEC3864-B3.1	Mise en garde Pour identifier une mise en garde générale lors de l'utilisation du produit.

Symbole	Normes approuvées	Description
	IEC60417 Nº 5041	Mise en garde, surface chaude Pour indiquer que l'élément marqué peut être chaud et ne doit pas être touché sans prendre de précautions.
	IEC60417 Nº 6042 ISO3864-B3.6	Mise en garde, risque de décharge électrique Pour identifier l'équipement qui représente un risque de décharge électrique.
	IEC60417 Nº 5957	Pour utilisation à l'intérieur uniquement. Pour identifier un équipement électrique conçu principalement pour une utilisation à l'intérieur.
	IEC60417 Nº 5926	Polarité du connecteur d'alimentation c.c. Pour identifier la connexion positive et négative (la polarité) d'un équipement sur lequel une alimentation électrique c.c. peut être connectée.
	—	Polarité du connecteur d'alimentation c.c. Pour identifier la connexion positive et négative (la polarité) d'un équipement sur lequel une alimentation électrique c.c. peut être connectée.
	IEC60417 Nº 5001B	Pile, général Sur un équipement alimenté par des piles. Pour identifier un dispositif, par exemple un couvercle pour le compartiment des piles ou les bornes du connecteur.
	IEC60417 Nº 5002	Positionnement de l'élément Pour identifier le support des piles lui-même et pour identifier le positionnement du/des élément(s) à l'intérieur du support des piles.

Symbole	Normes approuvées	Description
	—	Positionnement de l'élément Pour identifier le support des piles lui-même et pour identifier le positionnement du/des élément(s) à l'intérieur du support des piles.
	IEC60417 Nº 5019	Terre de protection Pour identifier la borne destinée à être connectée à un conducteur externe pour protection contre les décharges électriques en cas de défaut, ou la borne d'une électrode de terre de protection.
	IEC60417 Nº 5017	Terre Pour identifier une borne de terre (masse) dans le cas où le symbole Nº13 n'est pas requis explicitement.
	IEC60417 Nº 5032	Courant alternatif Pour indiquer sur la plaque signalétique que l'équipement est adapté au courant alternatif uniquement; pour identifier les bornes appropriées.
	IEC60417 Nº 5031	Courant continu Pour indiquer sur la plaque signalétique que l'équipement est adapté au courant continu uniquement; pour identifier les bornes appropriées.
	IEC60417 Nº 5172	Équipement de classe II Pour identifier les équipements répondant aux exigences de sécurité spécifiées pour les équipements de classe II conformément à IEC 61140.
	ISO 3864	Interdiction générale Pour identifier les actions ou les opérations interdites.

Symbole	Normes approuvées	Description
	ISO 3864	Interdiction de contact Pour indiquer des blessures pouvant survenir à la suite d'un contact avec une partie spécifique de l'équipement.
	—	Pour indiquer qu'il ne faut jamais regarder dans l'objectif du projecteur pendant que le projecteur est allumé.
	—	Pour indiquer de ne rien placer sur le projecteur.
	ISO3864 IEC60825-1	Mise en garde, rayonnement laser Pour indiquer que l'équipement est doté d'une pièce à rayonnement laser.
	ISO 3864	Interdiction de démontage Pour indiquer un risque de blessure, telle qu'une décharge électrique, si l'équipement est démonté.
	IEC60417 Nº 5266	Veille, veille partielle Pour indiquer que cette partie de l'équipement est en état prêt.
	ISO3864 IEC60417 Nº 5057	Attention, pièces amovibles Pour indiquer que vous devez rester à l'écart des pièces amovibles tel qu'indiqué dans les normes de protection.
	IEC60417 Nº 6056	Mise en garde (pales du ventilateur mobile) Pour indiquer que vous devez rester à l'écart des pièces amovibles tel qu'indiqué dans les normes de protection.

Symbole	Normes approuvées	Description
	IEC 60417 Nº 6043	Mise en garde (coins pointus) Pour indiquer qu'il faut éviter de toucher les coins pointus du produit tel qu'indiqué dans les normes de protection.
	—	Il ne faut jamais regarder dans l'objectif de projection pendant que le projecteur est allumé.
	ISO7010 Nº W027 ISO 3864	Attention, émission de lumière (UV, lumière visible, IR, etc.) Pour indiquer que vous devez faire attention de ne pas vous blesser les yeux ou la peau à proximité des parties qui émettent de la lumière.
	IEC60417 Nº 5109	À ne pas utiliser dans les zones résidentielles Pour indiquer que le dispositif électrique ne convient à une utilisation dans une zone résidentielle.

Sujet parent: Avis

Déclaration de conformité aux normes de la FCC

Pour les utilisateurs des États-Unis

Cet appareil est conforme à la partie 15 de la réglementation FCC. L'utilisation est soumise aux deux conditions suivantes : (1) l'appareil ne peut pas causer d'interférences nuisibles et (2) l'appareil doit accepter toute interférence en réception, y compris les interférences causant un dysfonctionnement de l'appareil.

À l’issue des tests dont il a fait l’objet, cet appareil a été déclaré conforme aux normes des appareils numériques de classe B, conformément à la partie 15 de la règlementation FCC. Ces normes sont destinées à assurer un niveau de protection adéquat contre les interférences néfastes dans les installations résidentielles. Cet appareil produit, utilise et peut émettre des fréquences radioélectriques et, s’il n’est pas installé ou utilisé conformément aux directives, peut brouiller les communications radio ou télévisuelles. Toutefois, il est impossible de garantir qu’aucune interférence ne se produira dans une installation particulière. Si cet équipement brouille la réception des ondes radio et télévisuelles, ce que

vous pouvez déterminer en éteignant et en rallumant l'équipement, nous vous encourageons à prendre l'une ou plusieurs des mesures correctives suivantes :

- Réorientez ou déplacez l'antenne réceptrice.
- Éloignez l'appareil du récepteur.
- Branchez l'appareil à une autre prise ou sur un autre circuit que celui du récepteur.
- Demandez conseil au revendeur de l'appareil ou à un technicien radio/télévision expérimenté.

AVERTISSEMENT

Le branchement d'un câble d'interface non blindé à ce matériel entraînera l'annulation de l'homologation FCC de cet appareil et risque de causer des interférences dépassant les limites établies par la FCC pour ce matériel. Il incombe à l'utilisateur de se procurer et d'utiliser un câble d'interface blindé avec cet appareil. Si le matériel est doté de plusieurs connecteurs d'interface, évitez de connecter des câbles à des interfaces inutilisées. Toute modification non expressément autorisée par le fabricant peut annuler la permission d'utilisation du matériel.

Pour les utilisateurs du Canada

CAN ICES-003(B)/NMB-003(B)

Sujet parent: Avis

Arbitrage exécutoire et recours collectifs

1. DIFFÉRENDS, ARBITRAGE INDIVIDUEL EXÉCUTOIRE ET RENONCIATION À EXERCER DES RECOURS ET DES ARBITRAGES COLLECTIFS

1.1 **Différends**. Les dispositions du présent article 1 s'appliquent à tous les différends entre vous et Epson. Le terme « différend » doit être interprété de manière à donner le sens le plus large autorisé par la loi et inclut les différends, réclamations, controverses ou actions entre vous et Epson en lien avec la présente convention, les produits de marque Epson (matériel et tout logiciel connexe), ou toute autre opération conclue entre vous et Epson ou y ayant trait, qu'ils découlent d'un contrat, d'une garantie, d'une assertion inexacte, d'une fraude, d'un délit, d'un délit intentionnel, d'une loi, d'un règlement ou d'une ordonnance, en droit ou en équité. UN « DIFFÉREND » N'INCLUT PAS LES RÉCLAMATIONS EN MATIÈRE DE PROPRIÉTÉ INTELLECTUELLE, ou plus précisément, toute réclamation ou cause d'action pour (a) la contrefaçon ou la dilution d'une marque de commerce, (b) la violation d'un brevet, (c) la violation du droit d'auteur ou son utilisation abusive ou (d) l'usurpation d'un secret commercial (une « réclamation en matière de propriété intellectuelle »). Vous et Epson reconnaissez également, nonobstant les dispositions du paragraphe 1.6, qu'un tribunal, et non un arbitre, peut décider si une réclamation ou une cause d'action constitue une réclamation en matière de propriété intellectuelle.

1.2 **Arbitrage exécutoire**. Vous et Epson acceptez de régler tous les différends par arbitrage exécutoire conformément aux dispositions de la présente convention. **IL N'Y A NI JUGE NI JURY LORS D'UN ARBITRAGE, CE QUI SIGNIFIE QUE VOUS RENONCEZ À VOTRE DROIT D'INTENTER UNE POURSUITE JUDICIAIRE ET QUE VOS MOTIFS D'APPEL SONT LIMITÉS**. En vertu de la présente convention, l'arbitrage exécutoire sera administré par JAMS, une autorité reconnue à l'échelle nationale en matière d'arbitrage, conformément à son code de procédure en vigueur pour les différends liés à la consommation, à l'exception de toutes les règles qui autorisent les actions collectives et les recours collectifs dans le cadre d'un arbitrage (pour plus de détails sur la procédure, voir le paragraphe 1.6 ci-dessous). Vous et Epson comprenez et acceptez (a) que la loi Federal Arbitration Act (9 U.S.C. section 1 et suivantes) régit l'interprétation et l'application du présent article 1, (b) que la présente convention consigne une opération de commerce entre États et (c) que le présent article 1 demeurera en vigueur même après la résiliation de la présente convention.

1.3 **Préparation à l'arbitrage et envoi d'un avis**. Avant de soumettre une demande d'arbitrage, vous et Epson devez chacun accepter de vous efforcer de résoudre tout différend de façon informelle pendant soixante (60) jours. Si vous et Epson ne parvenez pas à un accord pour régler le différend dans les soixante (60) jours, vous pouvez entamer le processus d'arbitrage ou Epson peut le faire. Un avis à l'intention d'Epson doit être envoyé à cette adresse : Epson America, Inc., à l'attention du : Legal Department, 3131 Katella Ave., Los Alamitos, CA 90720, U.S.A. (l'« adresse d'Epson »). L'avis de différend vous sera envoyé à votre adresse la plus récente dans les dossiers d'Epson. Pour cette raison, il est important de nous informer de tout changement d'adresse par courriel à l'adresse EAILegal@ea.epson.com, ou par la poste à l'adresse d'Epson indiquée ci-dessus. L'avis de différend doit inclure le nom, l'adresse et les coordonnées de la partie qui l'envoie, les faits à l'origine du différend et la réparation demandée (l'« avis de différend »). Après avoir reçu l'avis de différend, vous et Epson vous engagez à agir de bonne foi pour tenter de résoudre le différend avant de commencer l'arbitrage.

1.4 **Cour des petites créances**. Nonobstant ce qui précède, vous pouvez intenter une action individuelle à la Cour des petites créances de votre province ou municipalité si l'action relève de la compétence de ce tribunal et qu'elle est en instance uniquement dans cette cour.

1.5 **RENONCIATION AUX ACTIONS COLLECTIVES, RECOURS COLLECTIFS ET ARBITRAGES COLLECTIFS. VOUS ET EPSON ACCEPTEZ QUE CHAQUE PARTIE PUISSE SOULEVER UN DIFFÉREND À L'ENCONTRE DE L'AUTRE PARTIE UNIQUEMENT À TITRE INDIVIDUEL ET NON COMME UN REQUÉRANT OU COMME MEMBRE D'UN GROUPE DANS UNE ACTION COLLECTIVE OU UN RECOURS COLLECTIF, Y COMPRIS LES RECOURS COLLECTIFS FÉDÉRAUX, PROVINCIAUX OU TERRITORIAUX OU LES ARBITRAGES COLLECTIFS. LES ACTIONS COLLECTIVES, RECOURS COLLECTIFS, ARBITRAGES COLLECTIFS, LES POURSUITES PRIVÉES ET TOUTE AUTRE PROCÉDURE OÙ UN INDIVIDU AGIT EN TANT QUE REPRÉSENTANT SONT INTERDITS. PAR CONSÉQUENT, CONFORMÉMENT AUX PROCÉDURES D'ARBITRAGE DÉCRITES DANS LE PRÉSENT ARTICLE, L'ARBITRE NE PEUT COMBINER OU CONSOLIDER PLUSIEURS DEMANDES D'UNE PARTIE SANS LE CONSENTEMENT ÉCRIT DE TOUTES LES PARTIES CONCERNÉES PAR LA PROCÉDURE D'ARBITRAGE.**

1.6 **Procédure d’arbitrage**. Si vous ou Epson entamez le processus d’arbitrage, l’arbitrage sera régi par les règlements de JAMS, en vigueur au moment où l’arbitrage est initié, à l’exception de tous les règlements qui permettent l'arbitrage d'une action collective ou d'un recours collectif (les « règlements de JAMS »), et par les règles énoncées dans le présent contrat. On peut prendre connaissance des règlements de JAMS à http://www.jamsadr.com ou en composant le 1 800 352-5267 (É.-U. ou Canada) ou https://www.jamsadr.com/about/ ou en composant le 1 949 224-1810 (Amérique latine). Tous les différends doivent être résolus par un seul arbitre neutre, et les deux parties doivent avoir une possibilité raisonnable de participer à la sélection de l’arbitre. L’arbitre est lié par les conditions de la présente convention. L’arbitre, et non un tribunal ou un organisme fédéral, provincial, territorial ou local, détient le pouvoir exclusif de régler tous les différends découlant de l'interprétation, de l’applicabilité, du caractère exécutoire ou de la constitution de la présente convention ou y étant liés, y compris toute demande alléguant qu’une partie ou l’intégralité des présentes est nulle ou annulable. Malgré cette vaste portée des pouvoirs de l’arbitre, un tribunal peut décider de ne se pencher que sur les éléments permettant de déterminer si une demande ou une cause d’action relève d’une revendication de propriété intellectuelle, ce qui est exclu de la définition du terme « différend » dans le paragraphe 1.1 ci-dessus. L’arbitre est habilité à accorder toute réparation qui serait offerte dans un tribunal en droit ou en équité. L’arbitre peut vous accorder les mêmes dommages-intérêts qu’un tribunal, et peut accorder un jugement de constatation ou une mesure injonctive seulement à un requérant individuel et uniquement dans la mesure nécessaire pour fournir la réparation garantie par la demande individuelle de cette partie. Dans certains cas, les frais d’arbitrage peuvent dépasser les dépens, et le droit d’obtenir la communication peut être plus limité dans le cadre d'un arbitrage que devant les tribunaux. La décision de l’arbitre est exécutoire et pourra être considérée comme un jugement dans n'importe quel tribunal compétent.

Vous pouvez décider de participer aux audiences d’arbitrage par téléphone. Les audiences d’arbitrage en personne doivent avoir lieu dans un endroit raisonnablement accessible à partir de votre résidence principale, ou à Orange County, en Californie, à votre discrétion.

a) Déclenchement de la procédure d’arbitrage. Si vous ou Epson décidez de recourir à l'arbitrage pour régler un différend, les deux parties consentent à suivre la procédure suivante :

(i) Rédiger une demande d’arbitrage. La demande doit comprendre une description du différend et le montant de la réparation demandé. Vous pouvez trouver un exemple d’une demande d’arbitrage sur le site http://www.jamsadr.com (« Demand for Arbitration » [la « demande d’arbitrage »]).

(ii) Envoyer trois exemplaires de la demande d’arbitrage ainsi que les droits de dépôt requis à l’adresse : JAMS, 500 North State College Blvd., Suite 600, Orange, CA 92868, U.S.A.

(iii) Envoyer une copie de la demande d’arbitrage à l’autre partie (à la même adresse que l’avis de différend), ou selon ce que les parties auront convenu.

b) Déroulement de l’audience. Pendant l’arbitrage, le montant de toute offre de règlement ne doit pas être divulgué à l’arbitre avant que celui-ci ne convienne du montant, s’il y a lieu, auquel vous ou Epson avez droit. Le partage ou l’échange de renseignements non confidentiels se rapportant au différend peut être autorisé pendant l’arbitrage.

c) Frais d’arbitrage. Epson doit payer ou, s’il y a lieu, vous rembourser tous les frais de dépôt et les honoraires de l'arbitre de JAMS engagés dans le cadre d'une procédure d'arbitrage engagée (par vous ou par Epson), conformément aux dispositions de la présente convention.

d) Décision en votre faveur. Pour ce qui est des différends dans lesquels vous ou Epson réclamez 75 000 $ ou moins en dommages-intérêts à l’exclusion des honoraires d’avocat et frais engagés, si la décision de l’arbitre vous octroie une réparation d’un montant plus élevé que la dernière offre écrite d’Epson, le cas échéant, Epson s’engage, dans le but de régler le différend : (i) à vous payer le montant le plus élevé entre 1 000 $ et le montant de la réparation, (ii) à vous payer le double du montant des honoraires d’avocat que vous avez raisonnablement engagés, le cas échéant, et (iii) à vous rembourser les frais (y compris les honoraires et coûts d’experts témoins) ayant été engagés raisonnablement par votre avocat pour l’analyse, la préparation et le traitement du différend en arbitrage. Sauf entente à l’effet contraire conclue par écrit entre vous et Epson, l’arbitre déterminera le montant des frais, des coûts et des dépenses devant être payés par Epson conformément au présent alinéa 1.6 d).

e) Honoraires d’avocat. Epson ne réclamera pas les frais et honoraires d’avocat engagés pour tout arbitrage enclenché à la suite d’un différend lié à la présente convention. Votre droit d’obtenir le remboursement des honoraires d’avocat et des dépenses énoncé à l’alinéa 1.6 d) ci-dessus ne limite pas votre droit d’obtenir le remboursement des honoraires d’avocat et des dépenses en vertu des lois applicables. Nonobstant ce qui précède, l'arbitre doit s'assurer que les frais et honoraires d'avocat ne sont pas remboursés en double.

1.7 **Retrait. Vous pouvez choisir de vous retirer (vous exclure) de la procédure d’arbitrage individuelle, exécutoire et finale, et de la renonciation aux procédures d'action collective ou de recours collectif mentionnées dans la présente convention en acheminant une lettre à l’adresse d’Epson dans les trente (30) jours à compter de votre acceptation de la présente convention (y compris suivant l’achat, le téléchargement, l’installation de logiciel ou toute autre utilisation applicable des appareils, produits et services d’Epson) dans laquelle figurent (i) votre nom (ii) votre adresse postale et (iii) votre demande d’être exclu de la procédure d’arbitrage finale, exécutoire et individuelle et de la renonciation aux procédures d'action collective et de recours collectif indiquées à l'article 1 des présentes. Dans le cas où vous choisissez de vous retirer de la procédure décrite ci-dessus, toutes les autres conditions continuent de s’appliquer, y compris l’obligation de fournir un avis préalable à tout différend.**

1.8 **Modifications apportées à l’article 1**. Nonobstant toute disposition à l’effet contraire dans la présente convention, vous et Epson convenez que si Epson modifie la procédure de règlement des différends et les dispositions relatives à la renonciation à toute action collective ou à tout recours collectif de la présente convention (sauf en cas de modification de l’adresse d’Epson), Epson devra obtenir votre consentement relativement à la modification applicable. Si vous n'acceptez pas de façon expresse la modification applicable, vous convenez d’arbitrer tout différend entre les parties en fonction du libellé de l'article 1 des présentes (ou de résoudre les différends conformément au paragraphe 1.7, si vous vous êtes retiré en respectant le délai de rigueur pour ce faire à compter de votre acceptation initiale de la présente convention).

1.9 **Dissociabilité**. Si l'une ou l'autre des dispositions du présent article 1 est déclarée inexécutoire, cette disposition est retirée et le reste de la présente convention demeure en vigueur. **Ce qui précède ne s'applique pas à l'interdiction d'intenter des actions collectives ou des recours collectifs conformément aux dispositions du paragraphe 1.5. Par conséquent, si le paragraphe 1.5 est jugé inexécutoire, la totalité de l'article 1 (mais seulement l'article 1) sera nulle.**

Sujet parent: Avis

Marques de commerce

EPSON® est une marque déposée et le logo EPSON est un logotype déposé de Seiko Epson Corporation.

PrivateLine® est une marque déposée et SizeWise^MC est une marque de commerce d'Epson America, Inc.

Windows est une marque déposée de Microsoft Corporation aux États-Unis et/ou dans d'autres pays.

Mac, macOS et OS X sont des marques de commerce d'Apple Inc., enregistrées aux É.-U. et dans d'autres pays.

Google® est une marque déposée et Android^MC, Android TV^MC, Chromecast^MC et Chromecast built-in^MC sont des marques de commerce de Google LLC.

Google Assistant n'est pas offert dans certaines langues et dans certains pays. La disponibilité des services varie selon le pays et la langue.

Avis général : les autres noms de produit figurant dans le présent document ne sont cités qu'à des fins d'identification et peuvent être des marques de commerce de leurs propriétaires respectifs. Epson renonce à tous les droits associés à ces marques.

EPSON®

Sujet parent: Avis

Avis sur le droit d'auteur

Tous droits réservés. Il est interdit de reproduire, de conserver dans un système de recherche documentaire ou de transmettre le contenu de cette publication sous quelque forme et par quelque moyen que ce soit – reproduction électronique ou mécanique, photocopie, enregistrement ou autre – sans la permission écrite préalable de Seiko Epson Corporation. L'information contenue dans les présentes ne concerne que ce produit Epson. Epson décline toute responsabilité en cas d'utilisation de cette information avec d'autres produits.

Ni Seiko Epson Corporation ni ses sociétés affiliées ne peuvent être tenus responsables, par l'acheteur de ce produit ou par des tiers, des dommages, pertes, frais ou dépenses subis par l'acheteur ou les tiers découlant d'un accident, d'une utilisation incorrecte ou abusive de ce produit, ou de modifications, réparations ou altérations non autorisées du produit, ou (sauf aux É.-U.) du manquement à respecter strictement les instructions d'utilisation et d'entretien de Seiko Epson Corporation.

Seiko Epson Corporation décline toute responsabilité en cas de dommages ou de problèmes découlant de l'utilisation d'options ou de produits consommables autres que les produits désignés comme produits d'origine Epson ou comme produits approuvés pour Epson par Seiko Epson Corporation.

L'information contenue dans ce document peut être modifiée sans préavis.

Note concernant l'utilisation responsable du matériel protégé par les lois sur les droits d'auteur

Attribution du droit d'auteur

Sujet parent: Avis

Note concernant l'utilisation responsable du matériel protégé par les lois sur les droits d'auteur

Epson encourage les utilisateurs de ses produits à faire preuve de responsabilité et à respecter les lois sur les droits d'auteur. Dans certains pays, la loi permet une reproduction ou réutilisation limitée de matériel protégé dans certaines circonstances, mais ces dernières sont parfois moins étendues que le croient certaines personnes. Pour toute question relative aux droits d'auteur, communiquez avec votre conseiller juridique.

Sujet parent: Avis sur le droit d'auteur

Attribution du droit d'auteur

© 2023 Epson America, Inc.

10/23

CPD-63493

Sujet parent: Avis sur le droit d'auteur