Synthis Serie T
Robot SCARA All-in-One
Guía de instalación

IMPORTANTE: Antes de utilizar este producto, asegúrese de leer estas instrucciones y las instrucciones y directrices de seguridad en la *Guía de seguridad e instalación Epson Serie T*.

Las ilustraciones muestran el robot Synthis T3, pero los pasos son los mismos para el Synthis T6, a menos que se indique lo contrario.

1 Desembalaje del robot

1 Retire el robot y el equipo opcional del contenedor de embalaje.

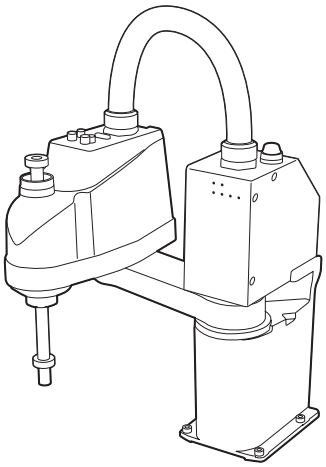

2 Aparte estas piezas; las usará después.

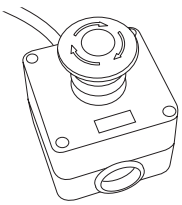

Interruptor de parada de emergencia

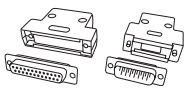

Conectores de parada de emergencia opcionales

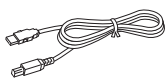

Cable USB

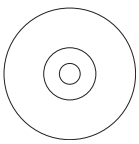

DVD Epson® RC+ 7.0

3 Retire todo el material de embalaje del robot.

Precaución: No retire el tapón TP Bypass Plug del panel de interfaz; de lo contrario, el robot no puede funcionar.

Synthis T3

Synthis T6

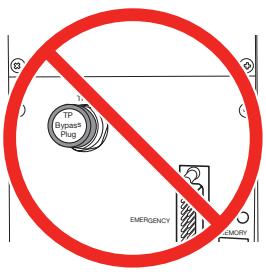

2 Instalación del software (Windows® solamente)

1 Introduzca el DVD Epson RC+ 7.0 en la unidad de DVD de la computadora que va a utilizar para programar el robot.

Nota: Puede descargar los manuales para su producto de la página web de Epson. Visite **www.epsonrobots.com/product-manuals**. Si necesita descargar el software Epson RC+ 7.0, envíe una solicitud por correo electrónico a **applications@robots.epson.com** para recibir un enlace de descarga.

2 Siga las instrucciones que aparecen en pantalla para instalar el software.

3 Haga doble clic en el icono **EPSON RC+ 7.0** situado en el escritorio de su computadora para iniciar el software Epson RC+ 7.0.

Consulte la *Guía de seguridad e instalación Epson Serie T* en línea para obtener detalles sobre cómo instalar y usar el software Epson RC+ 7.0.

3 Montaje del robot en la superficie de trabajo

Antes de comenzar, asegure que el área de trabajo y la superficie en la que va a instalar el robot cumplen con los requisitos indicados en el *Manual de robot Epson Serie T* en línea.

Necesita las siguientes piezas para montar el robot en la superficie de trabajo (no incluido):

- 4 pernos M8×25
- 4 arandelas de presión
- 4 arandelas planas

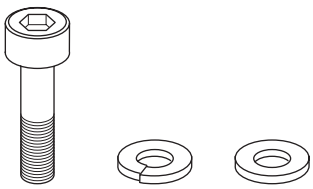

X4 X4 X4

Nota: Los pernos deben cumplir con la norma ISO 898-1, clase de propiedad 10.9 o 12.9.

1 Coloque el robot en la superficie de trabajo.

Precaución: El robot no se puede sostener por sí mismo y requiere apoyo. Sostenga el robot correctamente durante el montaje.

2 Marque la ubicación de los orificios de montaje en la superficie de trabajo para que pueda roscar los orificios M8, si aún no lo ha hecho. Para obtener detalles sobre los requisitos para la superficie de trabajo y los orificios, consulte el *Manual de robot Epson Serie T* en línea.

EPSON®
EXCEED YOUR VISION

3 Alinee los orificios de montaje con los orificios en la superficie de trabajo y fije el robot utilizando cuatro pernos M8×25.

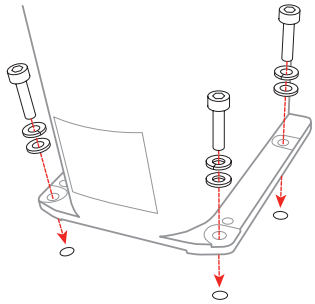

Nota: Apriete los pernos a un torque de 32.0+/-1.6 N-m.

4 Conexión del cable USB y el interruptor de parada de emergencia

Precaución: No conecte el adaptador de alimentación o intente conectar el robot todavía; conecte el cable USB y el interruptor de parada de emergencia primero.

Puede instalar el interruptor de parada de emergencia incluido con el robot o instalar su propio dispositivo de parada de emergencia que cumple con los requisitos indicados en el *Manual de robot Epson Serie T* en línea.

1 Para conectar un dispositivo de parada de emergencia, primero debe realizar una de las siguientes acciones:

- Si va a instalar el interruptor de parada de emergencia incluido con el robot, gire el botón de parada hacia la izquierda para soltarlo; de lo contrario, el robot no funcionará.

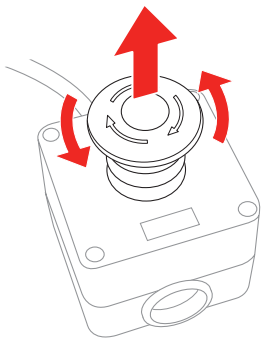

- Si va a instalar su propio dispositivo de parada de emergencia, necesita cablear el dispositivo al conector D-Sub de 25 pines incluido con el robot. Asegúrese de utilizar la carcasa y el aliviador de tensión para el ensamblaje. Para obtener detalles sobre el cableado, consulte el *Manual de robot Epson Serie T* en línea.

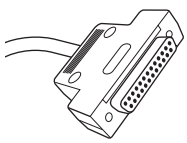

2 Conecte el conector de parada de emergencia al puerto **EMERGENCY** en el panel de interfaz del robot.

3 Conecte el cable USB al puerto **PC** del panel de interfaz del robot.

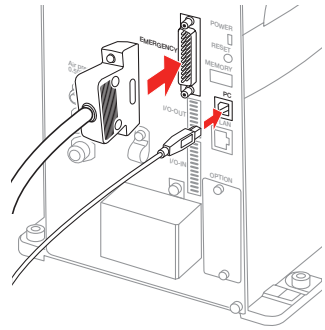

5 Conexión de un adaptador de corriente

El cable de alimentación ya viene conectado a la fuente de alimentación del robot. Debe conectar un adaptador de corriente al otro extremo del cable de alimentación. A continuación se muestran ejemplos de adaptadores de corriente:

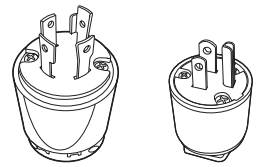

Advertencia: Solo cablee el cable de alimentación a un adaptador de corriente; nunca lo cablee directamente a un panel de corriente u otra fuente de alimentación permanente. Para una operación segura, debe poder desconectar el cable de un tomacorriente fácilmente.

Asegure que la línea eléctrica incluya un disyuntor diferencial de tipo de desconexión bipolar o instale uno en la línea del cable de alimentación de CA con una corriente eléctrica nominal máxima de 10 A para el robot Synthis T3 o de 20 A para el robot Synthis T6.

Para obtener detalles e información sobre la fuente de alimentación del robot, consulte el *Manual de robot Epson Serie T* en línea.

Precaución: El robot no tiene un interruptor de alimentación; el robot se enciende cuando lo conecta a un tomacorriente.

1 Conecte un cable de conexión a tierra con un centro de 5,5 mm^2 o más grande al orificio de perno que se muestra a continuación.

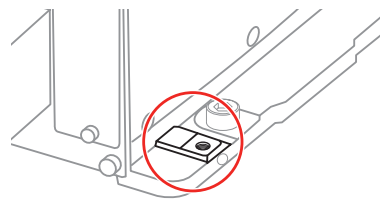

Advertencia: Conectar el cable de conexión a tierra incorrectamente podría causar un incendio o una descarga eléctrica.

2 Conecte el cable de alimentación del robot a un tomacorriente.

Las luces en la parte frontal del robot parpadean durante aproximadamente 30 segundos mientras se inicializa el robot.

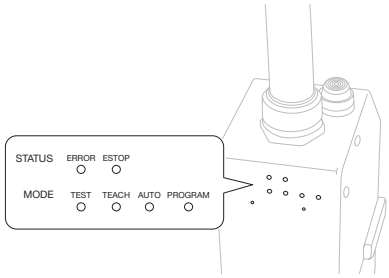

La inicialización termina cuando solo los indicadores **AUTO** y **PROGRAM** parpadean alternadamente de forma constante.

6 Prueba del robot

Ahora puede crear un proyecto de prueba utilizando el software Epson RC+ 7.0 para poner a prueba el robot.

Nota: Consulte la *Guía de seguridad e instalación Epson Serie T* en línea para obtener detalles sobre cómo usar el software Epson RC+ 7.0.

1 Antes de realizar la prueba con el robot, posiciónelo de la siguiente manera:

- Gire las articulaciones J1 y J2 hacia la izquierda hasta la posición de alcance medio, tal como se muestra a continuación.

Vista frontal

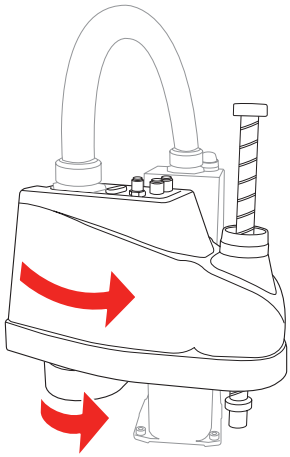

Vista desde arriba

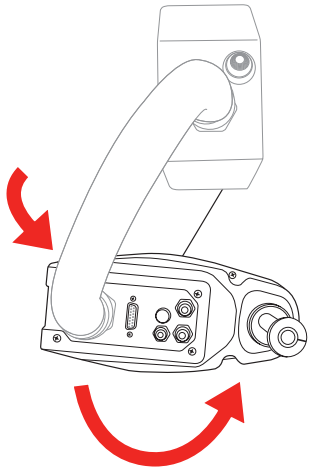

- Pulse y mantenga presionado el botón de desbloqueo del freno **Brake Release Switch** y empuje la articulación J3 (eje Z) hacia abajo aproximadamente 1 pulg. (2,54 cm), tal como se muestra a continuación.

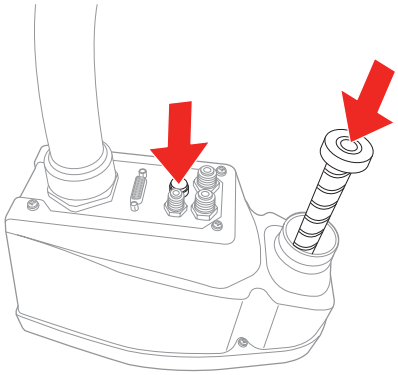

2 En su computadora, haga doble clic en el icono **EPSON RC+ 7.0** situado en el escritorio de su computadora Windows para iniciar el software Epson RC+ 7.0.

3 En la lista **Connection**, seleccione **USB**.

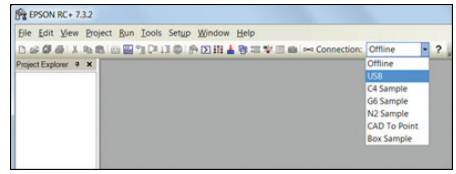

El indicador **PROGRAM** del robot comienza a parpadear.

4 Abra el menú **Project** y seleccione **New** para crear un proyecto de prueba.

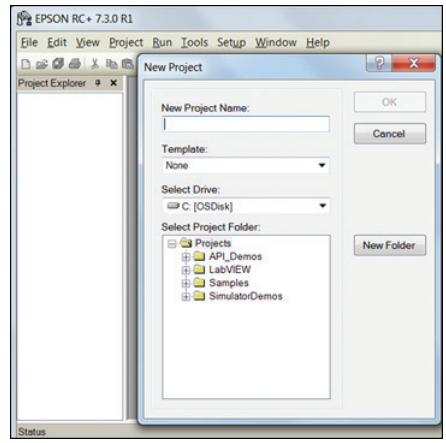

5 Introduzca un nombre para el proyecto de prueba y haga clic en **OK**.

6 Abra el menú **Tools** y seleccione **Robot Manager**.

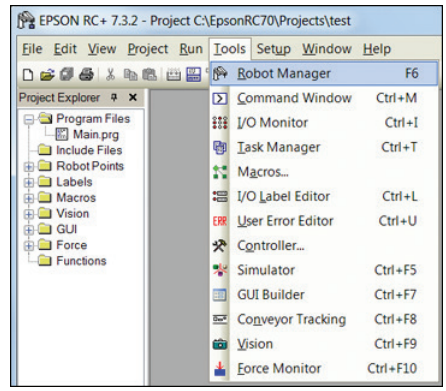

7 Cuando aparezca el panel de control, haga clic en **Reset** para cancelar la condición de parada de emergencia.

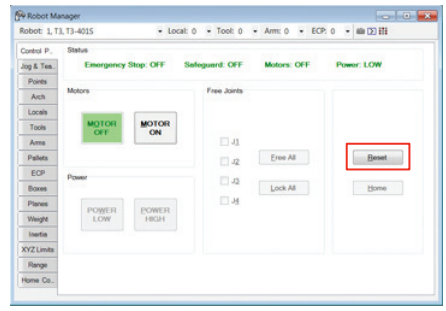

8 Asegure que no haya nadie cerca del robot, luego seleccione **MOTOR ON** y seleccione **Yes** para continuar.

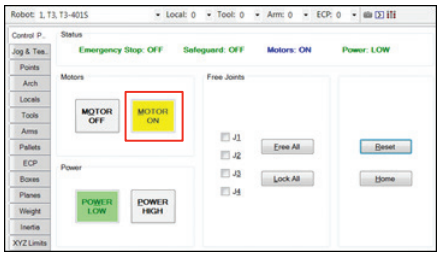

Se ilumina la luz LED anaranjada en la parte superior del robot.

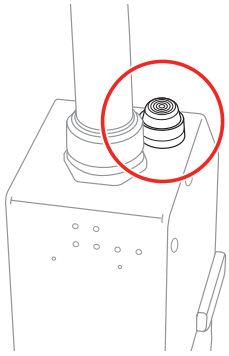

Advertencia: Mientras la luz LED anaranjada esté iluminada, el robot se puede mover en cualquier momento. Para evitar lesiones, no se acerque al robot cuando encienda el motor o cuando la luz LED anaranjada esté iluminada.

9 Seleccione la pestaña **Jog & Teach** (1) y haga clic en la opción **Continuous** (2).

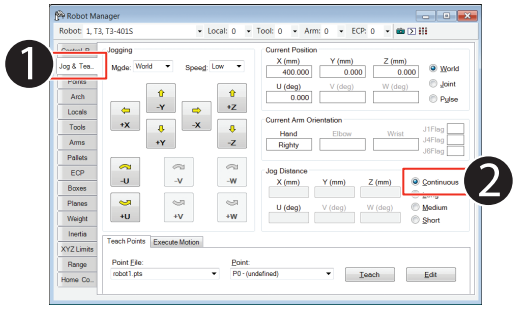

10 Haga clic en una de las flechas direccionales para mover el robot en la dirección indicada.

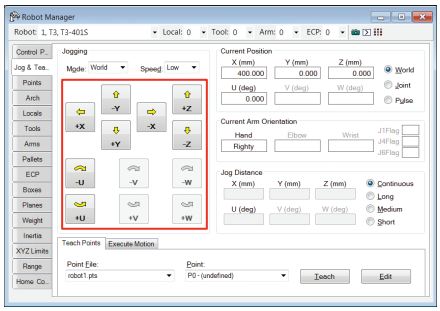

11 Cuando termine de realizar la prueba, cierra la ventana del panel de control y seleccione **File > Exit** para cerrar el software Epson RC+ 7.0.

Ahora puede programar y usar el robot. Consulte el *Manual del usuario Epson RC+ 7.0* para comenzar con la programación.

Dónde obtener ayuda

Para obtener soporte técnico, realice una de las siguientes acciones:

- Visite la página **www.epsonrobots.com/customer-service** a cualquier hora.
- Llame al 1-866-ROBOTS1 (EE.UU. solamente) o al 1-562-290-5900 (EE.UU. y otros países; pueden aplicar tarifas de larga distancia o internacionales), de las 6 AM a las 4:30 PM, hora del Pacífico, de lunes a viernes.

EPSON es una marca registrada y EPSON Exceed Your Vision es un logotipo registrado de Seiko Epson Corporation.

Windows es una marca registrada de Microsoft Corporation en EE.UU. y/o en otros países.

Aviso general: El resto de los productos que se mencionan en esta publicación aparecen únicamente con fines de identificación y pueden ser marcas comerciales de sus respectivos propietarios. Epson renuncia a cualquier derecho sobre dichas marcas.

La información contenida en la presente está sujeta a cambios sin previo aviso.

© 2018 Epson America, Inc., 6/18

Impreso en EE.UU. CPD-54751R1