FINISH DRAWING 完成図
PROCESS DRAWING 工程図

VENDOR
メーカー名:

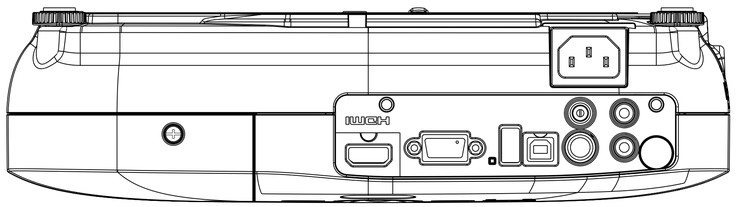

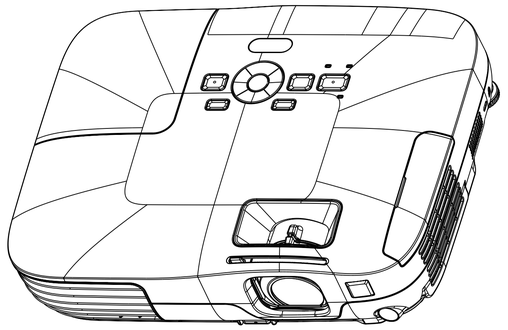

スケール 0.500

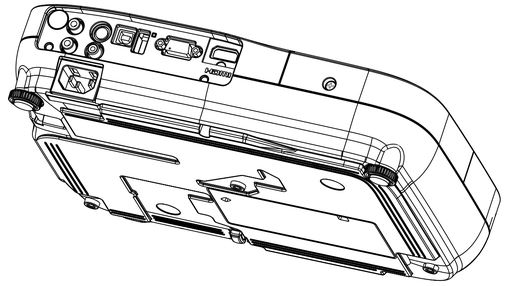

スケール 0.500

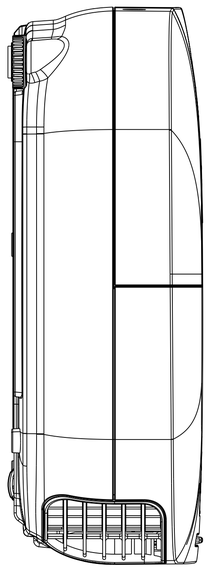

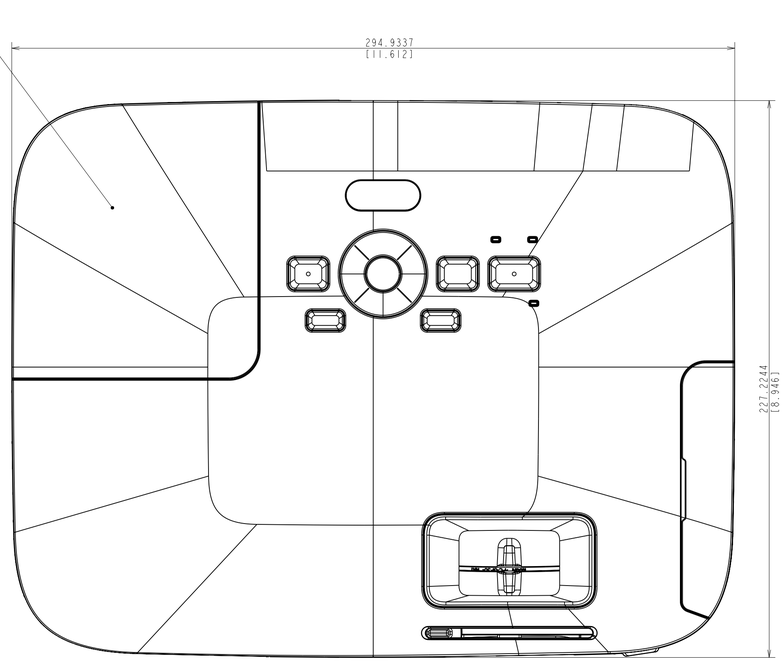

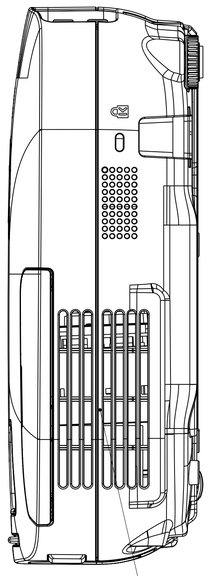

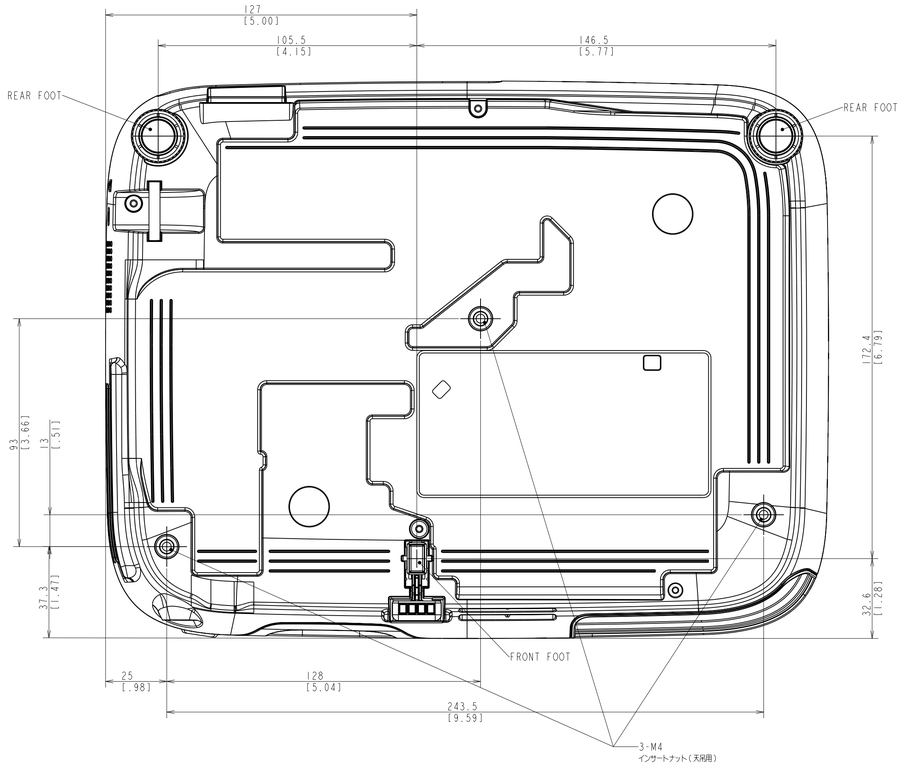

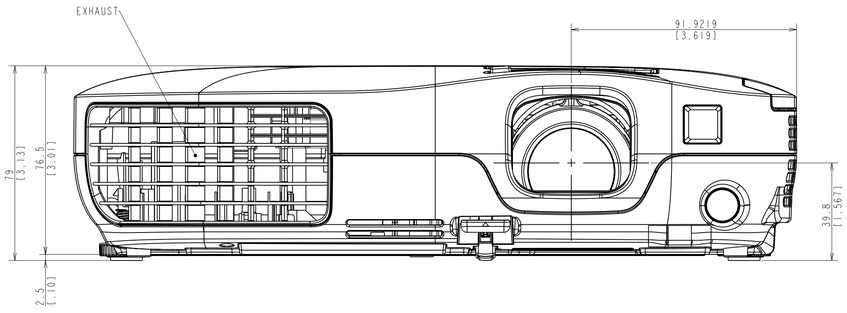

QUALITY CHARACTERISTIC 品質特性	MEASURING DEVICE 計測器	DATUM 基準	STANDARD 規格	REMARKS 備考

1	Tech No.		Design No.		7	Tech No.	Design No.		一般公差 GENERAL TOL.	DIMENSION 呼びサ法	土
2	Tech No.		Design No.		8	Tech No.	Design No.			ANGLE 角度	土
3	Tech No.		Design No.		9	Tech No.	Design No.			THREAD ねじ精度	JIS LEVEL 級
4	Tech No.		Design No.		MATERIAL 材質, 材料サ法	-- 色:					
5	Tech No.		Design No.		HEAT TREATMENT 熱処理		HARDNESS 硬度				
6	Tech No.		Design No.		SURF TREATMENT 表面処理		PLATING THK. メッキ厚				
	RECOG.	CONFIRM	CHECK	DESIGN	DRAWN	BURR TREATMENT カエリ処理	FINISH LEVEL 仕上げ程度				
DSGN 設計				--		機種/MODEL --	コード/CODE No. ----	尺度/SCALE 0.800 (1:1mm)			
TECH 技術						品名/PART NAME -- --	図番/DRAWING No. ---01				

ISSUED 制定 -- TECH. 図番 No. -- DSGN. 図番 No. --

P.

EPSON